ELITECH ДОМАШНИЙ МАСТЕР

ПАСПОРТ

БЕНЗОПИЛА
ELITECH
ПБ 451 (E1611.028.00)
ПБ 521 (E1611.029.00)



ПАШПАРТ
БЕНЗАПІЛА ELITECH

ТӨЛҚҰЖАТ
ШЫНЖЫРЛЫ АРА ELITECH

EAC

RU	Паспорт изделия	3 - 43 Стр.
BY	Пашпарт вырабы	45 - 85 Старонка
KZ	Өнім паспорты	87- 127 Бет

УВАЖАЕМЫЙ ПОКУПАТЕЛЬ!

Благодарим Вас за выбор продукции ELITECH! Мы рекомендуем Вам внимательно ознакомиться с информацией, подробно изложенной в данном паспорте и тщательно соблюдать рекомендации производителя по технике безопасности, эксплуатации и техническому обслуживанию оборудования.

Содержащаяся в паспорте информация основана на технических характеристиках, имеющихся на момент выпуска паспорта.

Настоящий паспорт содержит информацию, необходимую и достаточную для надёжной и безопасной эксплуатации изделия.

В связи с постоянной работой по совершенствованию изделия изготовитель оставляет за собой право на изменение его конструкции, не влияющее на надёжность и безопасность эксплуатации, без дополнительного уведомления.

В результате этого происходят изменения в технических характеристиках и внешнем виде устройства, и содержание паспорта может не полностью соответствовать приобретённому изделию. Имейте это в виду, изучая данный паспорт*.

(*) С последней версией паспорта изделия можно ознакомиться на сайте elitech.ru.

ВНИМАНИЕ!

При покупке проверьте изделие на отсутствие механических повреждений.

Проверьте комплектацию и ознакомьтесь с условиями гарантийного обслуживания.

Порядок предъявления требований потребителя в отношении товара, в том числе товара, относящегося к технически сложным в соответствии с применимым законодательством, определяется действующим законодательством государства реализации товара.

СОДЕРЖАНИЕ

1. Назначение 4
2. Правила техники безопасности 4
3. Технические характеристики 19
4. Комплектация 20
5. Описание конструкции 20
6. Подготовка к работе 21
7. Эксплуатация 26
8. Техническое обслуживание 29
9. Возможные неисправности и методы их устранения 37
10. Транспортировка и хранение 38
11. Утилизация 39
12. Срок службы 39
13. Данные о производителе, импортёре и сертификате / декларации и дате производства 40
14. Гарантийные обязательства 40

1. НАЗНАЧЕНИЕ

Бензопила предназначена для пиления древесины на открытом воздухе. Основные виды работ: заготовка дров, обрезка сучьев и ветвей, раскряжёвка стволов и валка деревьев при наличии у оператора необходимых навыков и соблюдении требований настоящего паспорта.

Цепная пила оснащена двухтактным двигателем внутреннего сгорания, работающим на смеси бензина и 2-тактного масла, приводящим в движение пильную цепь, двигающуюся по направляющей шине.

2. ПРАВИЛА ТЕХНИКИ БЕЗОПАСНОСТИ

До ввода в эксплуатацию ознакомьтесь со всей информацией, содержащейся в данном Паспорте, конструкцией оборудования, органами управления и сферой его применения.

Научитесь быстро останавливать инструмент.

Несоблюдение мер по технике безопасности и рекомендаций производителя может привести к поломке оборудования, травмам оператора и лиц, находящихся в непосредственном окружении при эксплуатации цепной пилы бензиновой, возникновениям внештатных ситуации (пожары и т.п.).

Запрещается эксплуатация бензопилы:

лицам, не достигшим 18 лет, лицам, находящимся под действием алкоголя, наркотиков или медикаментов, не ознакомившимся с информацией, представленной в данном паспорте изделия.

При коммерческом использовании запрещена эксплуатация инструмента для операторов, не прошедших аттестацию и не получивших удостоверение установленного образца (вальщик леса, обрубщик сучьев и т.п.), не прошедших регламентированных инструктажей по технике безопасности (первичного и на рабочем месте).

Рекомендации общего характера:

Бензопила является источником повышенной опасности. Работа с ней требует навыков и большой осторожности!

Никогда не работайте после употребления алкоголя, наркотиков или приёма медикаментов.

Перед началом эксплуатации инструмента внимательно изучите всю информацию в Паспорте изделия. Недостаточно информированный оператор может стать причиной преждевременного выхода инструмента из строя и подвергает опасности, как себя, так и окружающих.

Пилы цепные с двигателем внутреннего сгорания рекомендуется передавать для работы только лицам, изучившим конструкцию и имеющим опыт эксплуатации подобного инструмента, владеющих методами работы, ознакомленных с рекомендациями производителя по обслуживанию оборудования.

Работу следует выполнять только в нормальном физическом состоянии. Усталость приводит к снижению внимания и может стать причиной. Особенно бдительным при эксплуатации бензопилы надо быть в конце рабочего дня. Все рабочие операции следует выполнять, контролируя все движения и перемещения, спокойно и осознанно.

Оператор несёт ответственность за безопасность лиц, располагающихся в непосредственной близости от мест проведения работ.

При работе возле легковоспламеняющихся материалов, а также в сухой период необходимо обеспечить на рабочем месте наличие огнетушителя (во избежание опасности пожара).

Средства индивидуальной защиты

- Для защиты от повреждения головы, глаз, органов слуха, рук, ног, следует обязательно применять описанные ниже средства индивидуальной защиты.

- Одежда должна соответствовать размерам тела оператора, плотно прилегать к телу, но не сковывать движений. Не следует носить никаких украшений или одежды, которые могли бы зацепиться за предметы, расположенные на рабочем участке. Убирайте длинные волосы.

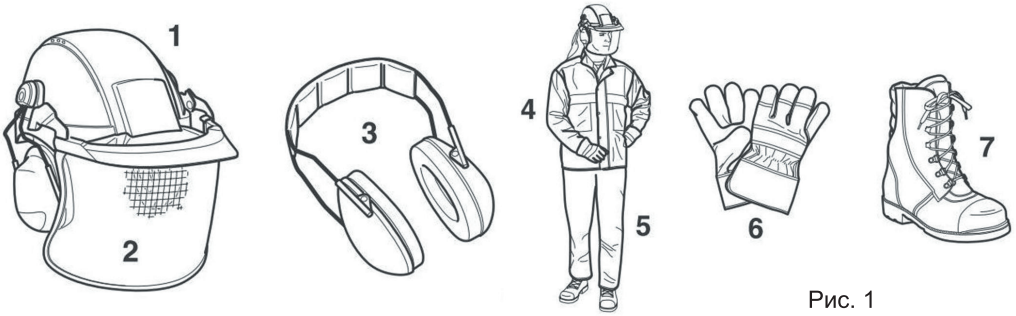

Рис. 1

- При проведении любых работ в лесу следует надевать **защитную каску** (1), предотвращающую от повреждений головы оператора от падения предметов сверху (сучья, ветви и т.п.). Повреждённую каску, а также каску с истёкшим сроком эксплуатации, установленным её изготовителем, замените. Следует пользоваться только сертифицированными защитными касками.

- **Защитная маска для лица** (2), смонтированная на каске (возможно с защитными очками), задерживает щепки и опилки. Во избежание травмирования или поражения глаз следует во время работы бензопилой всегда пользоваться средствами защиты глаз или лица.

- Для защиты от повреждения органов слуха рекомендуется при работе надевать **защитные наушники** (3), которые так же должны быть сертифицированными. Защитные вкладыши в наушниках имеют ограниченный срок эксплуатации и по истечении времени должны быть заменены.

- Защитная куртка (4) должна обеспечивать заметность и видимость при проведении работ в лесу (элементы дизайна с сигнальными цветами) и защиту оператора от влаги и механических повреждений,



- Специальные защитные брюки / полукомбинезон (5) обеспечивают сохранность ног оператора от механических повреждений и возможного пореза бензопилой. Защитные брюки / полукомбинезон должны быть сертифицированными и иметь соответствующую маркировку.

- Защитные перчатки (6) обеспечивают защиту рук оператора от механических повреждений и пореза пильной цепью



- Защитная обувь (7) обеспечивает устойчивое положение при эксплуатации бензопилы, сохранность ног оператора от механических повреждений и возможного пореза бензопилой. Защитная обувь должна быть сертифицированной и иметь соответствующую маркировку.

Топливная смесь / Заправка.

ВНИМАНИЕ! Перед заправкой следует останавливать двигатель.

Запрещается курить во время и на месте заправки, а также в процессе эксплуатации бензопилы.

Топливная смесь может содержать химически агрессивные компоненты. Во время заправки глаза и кожу оператора следует защищать от контакта с нефтепродуктами.

Во время заправки оператору необходимо надевать защитные перчатки и следить, чтобы топливная смесь не попала на рабочую одежду. Следует избегать вдыхания паров топлива, т.к. это может привести к отравлению пользователи и дальнейшим заболеваниям.

ВНИМАНИЕ! Бензин, 2-тактное масло и приготовленная из них смесь легко воспламеняются.

• Храните бензин и приготовленную смесь в специально предназначенных для этого канистрах, в безопасном месте, вдали от источников тепла и открытого пламени.

• Очищайте канистры и место хранения топлива от частиц биологического мусора и излишков смазки.

• Не оставляйте ёмкости с топливной смесью в пределах досягаемости детей.

• Заливайте топливную смесь через воронку, только на открытом воздухе.

• Избегайте вдыхания паров топлива.

• Не добавляйте топливо и не снимайте пробку бака, когда двигатель работает или когда он горячий.

• Перед запуском переместите заправленный топливной смесью агрегат как минимум на 3 м от места заправки.

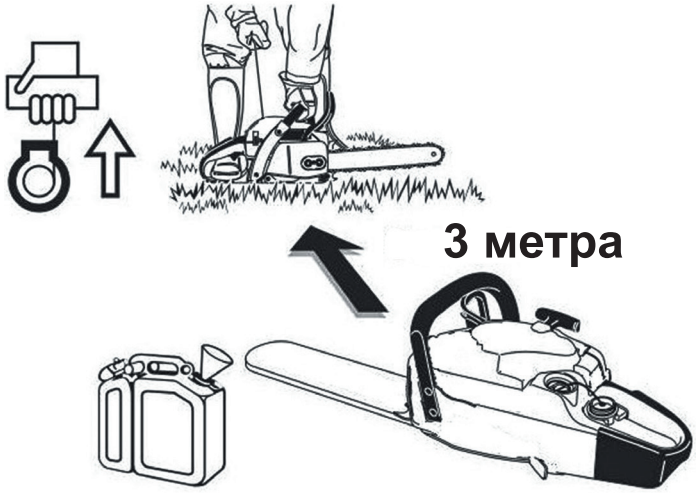

Рис. 2

ВНИМАНИЕ!

Как топливо, так и масло для смазки цепи следует транспортировать и хранить только в предназначенных для этого и соответственным образом обозначенных канистрах. Следует надёжно предотвратить доступ детей к этим веществам.

Топливная смесь подвержена старению. Не рекомендуется готовить избыточное количество смеси впрок, чтобы она не теряла своих химических и физических свойств.

Держите раздельно тару с приготовленной топливной смесью и чистым бензином, чтобы не перепутать их в момент использования.

Периодически очищайте ёмкости для топливной смеси и масла для смазки цепи.

ЗАПУСК

• Никогда не запускайте оборудование:

- Если вы пролили на него топливную смесь. Протрите брызги и дождитесь, пока остатки бензина испарятся.

- Если вы пролили топливную смесь на себя или свою одежду, смените одежду. Помойте части тела, которые были в контакте с топливом. Пользуйтесь мылом и водой.

- Если у инструмента выявлена утечка топлива.

• Регулярно проверяйте крышку топливного бака и шланги на предмет протекания.

Перед началом работы всегда проверяйте, что бензопила правильно собрана. Систематически проверяйте правильность установки шины и цепи, а также рекомендуемое натяжение цепи. Неправильная натяжка цепи может привести к быстрому износу шины, разрыву цепи, травме оператора и поломке компонентов бензопилы. Будьте осторожны при запуске бензопилы. При запуске рекомендуется активировать тормоз цепи. Крепко удерживайте бензопилу, прижав ее к земле. Убедитесь, что шина и цепь ничего не касаются. Запрещается запускать бензопилу на весу.

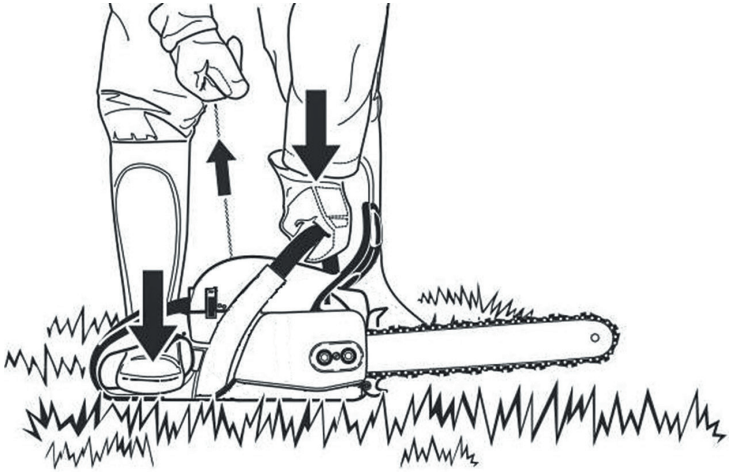

Рис. 3

ПОСЛЕ ЗАПУСКА.

ВНИМАНИЕ! Запрещается работать инструментом одной рукой! Во время работы бензопилу следует удерживать обеими руками: правой рукой за заднюю рукоятку, а левой за переднюю. Рукоятки следует охватывать уверенным хватом ладони и большого пальца.

ВНИМАНИЕ! После отпускания рычага газа режущая цепь движется ещё некоторое время (эффект инерции).

- Следует постоянно обращать внимание на устойчивое положение.

- Бензопилу следует держать таким образом, чтобы не вдыхать выхлопных газов. Не работать в закрытых помещениях (опасность отравления).

- В случае появления шумов не ясного происхождения и замеченных перебоев в работе двигатель бензопилы следует немедленно остановить и обратиться в любой сервисный центр ELITECH для устранения неполадок.

- Перед проверкой натяжения пильной цепи для её натяжения, замены или технического обслуживания инструмента следует останавливать двигатель.

- Не располагайте сильно нагретый инструмент на сухую траву или легковоспламеняющиеся предметы. Глушитель выхлопных газов является источником очень высокой температуры (опасность пожара).

Отскок бензопилы

- При работе бензопилой может возникнуть отскок бензопилы в сторону оператора.

- Это может произойти при неосторожном касании вращающейся пильной цепи древесины (при аналогии с циферблатом часов – в секторе от 12 до 3), например, при обрезке сучьев.

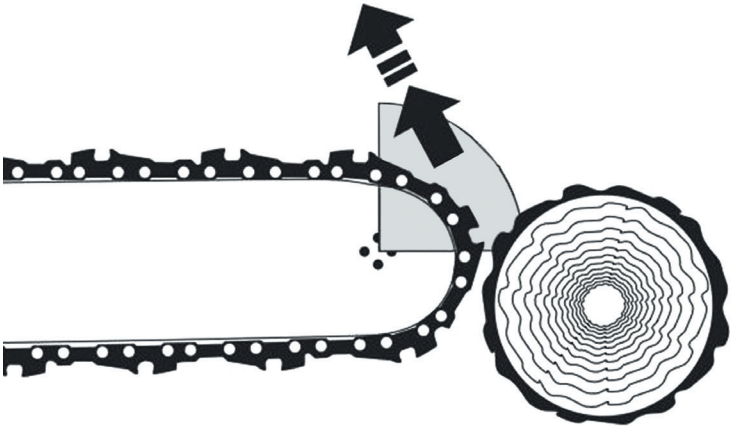

Рис. 4

- В этом случае наступит неконтролируемое отбрасывание бензопилы с большой силой в сторону оператора, что может быть причиной травмы**!**

Чтобы этого избежать, следует соблюдать следующие рекомендации:

- Перед выполнением технологического приёма убедитесь, что пильная цепь хорошо заточена и снижение ограничения глубины резания соответствует типу древесины и сезону проведения работ.

- Запиливание (проникновение носком пильной шины в древесину) должно выполняться оператором, имеющим опыт и навык!

- Пиление всегда начинайте на максимальной скорости вращения пильной цепи.

- Всегда следите за положением конца пильной шины. Соблюдайте осторожность при продолжении начатых запилов.

- Не пытайтесь перерезать несколько веток одновременно. При обрезании сучьев нужно следить за тем, чтобы не касаться пильной шиной других ветвей.

- При раскряжёвке следует обращать внимание на близко располагающиеся стволы.

Поведение во время работы / Методы работы

Работайте с бензопилой только в светлое время суток или при хорошем естественном освещении. Запрещается эксплуатировать бензопилу в закрытых помещениях. Это может привести к отравлению выхлопными газами.

Соблюдайте осторожность, если почва мокрая, на участке работы гололёд или снежный покров. Подгнившая кора на стволе дерева, находящегося под снегом, представляет собой повышенную опасность поскользнуться.

- Запрещается работать бензопилой, находясь на лестнице, стремянке или другой неустойчивой опоре.

- Запрещено пилить, если место распила сучьев, ветвей или ствола находится выше уровня плеч.



Рис. 5

- Не работайте бензопилой в излишне наклонном положении.
- Бензопилу следует располагать таким образом, чтобы никакая часть тела не находилась на линии движения пильной цепи.

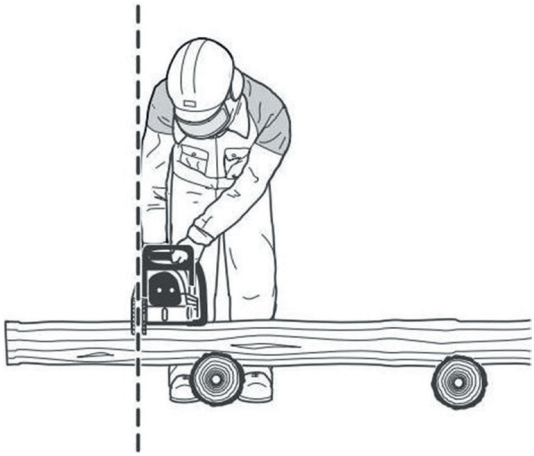

Рис. 6

- Бензопилу следует использовать исключительно для пиления древесины.
- Старайтесь не касаться вращающейся пильной цепью почвы.
- Участок работы необходимо очистить от посторонних предметов, таких как песок, камни, гвозди и т.п. Посторонние предметы могут повредить пильную цепь или стать причиной «обратного удара».
- При пилении древесины на дрова рекомендуется использовать устойчивую подставку (по возможности козлы).

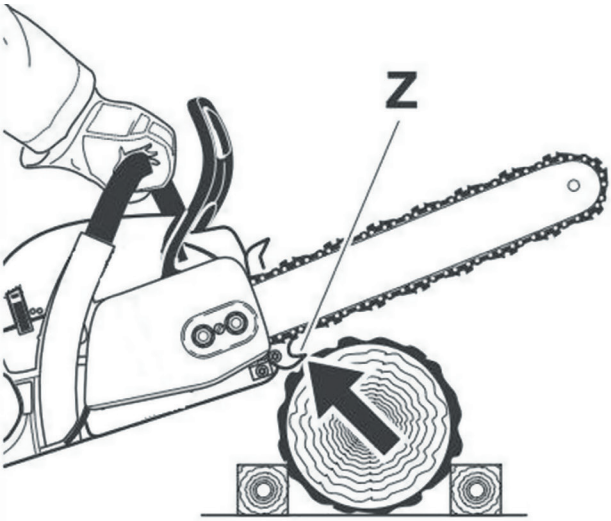



Рис. 7

Запрещено, чтобы другой человек или сам оператор придерживал часть древесины.

- Чтобы ствол сортимента при пилении не прокручивался, используйте упоры.

Зубчатый упор (Z) может помочь при выполнении валки дерева или при раскряжевке.

Зафиксируйте зубчатый упор (Z) на стволе дерева. До касания пильной цепи древесины нажмите на курок газа, чтобы обороты были максимальные и только после этого начинайте пиление. При этом зубчатый упор будет работать, как шарнир. Перемещайте корпус бензопилы вверх, приподнимая за заднюю рукоятку, придерживая за переднюю. Нажатие на бензопилу должно быть лёгким. Перепилив волокна древесины, положение упора меняется, и все действия производятся в той же последовательности: упор на стволе фиксируется, двигатель разгоняется до максимальных оборотов, цепь внедряется в древесину и упор в конструкции работает, как шарнир.

Бензопилой можно производить продольное пиление древесины.

ВНИМАНИЕ! Для выполнения данной операции требуется опыт и квалификация! Начинайте пиление только после того, когда убедитесь, что рабочая зона расчищена от предметов, о которые оператор может споткнуться, передвигаясь спиной вперед. Будьте предельно бдительны, т.к. существует повышенная опасность отскока.

Продольное резание

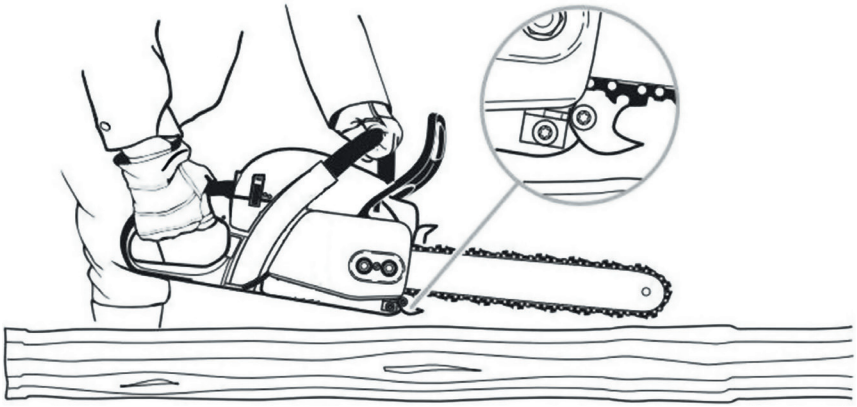

Рис. 8

следует выполнять под возможно малым углом. Работать при этом следует особенно осторожно, так как нет возможности полноценного использования зубчатого упора.

- При изъятии пильной гарнитуры из пропила пильная цепь должна быть в движении.

- При выполнении пиления древесины большого диаметра, следует между отдельными операциями замедлять скорость пиления, менее интенсивно нажимая на курок газа.

- Следует соблюдать осторожность при пилении расщепленных сортиментов древесины, которые могут быть захвачены вращающейся цепью (опасность травмы).

- В случае заклинивания цепи при резании верхней частью пильной шины, бензопила может быть отброшена в направлении оператора. С учётом этого следует по возможности пилить нижней частью пильной шины, чтобы в случае заклинивания цепи пила отбрасывалась от оператора в сторону перерезаемой древесины.

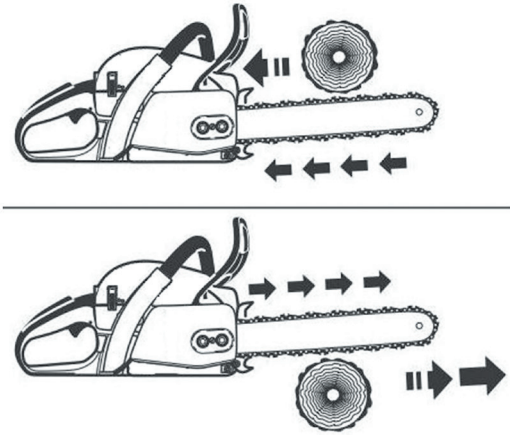

Рис. 9

ВНИМАНИЕ! Валку и обрезку сучьев деревьев, а также работу на буреломах могут выполнять только операторы, имеющие соответствующую квалификацию, удостоверение установленного образца и прошедшие инструктажи (первичный и на рабочем месте).

ВНИМАНИЕ! Высокая травмоопасность!

ВНИМАНИЕ! Никогда не работайте в одиночку! Если вас двое или больше, вы всегда сможете помочь друг другу, если произошло что-то непредвиденное!

Работу по валке деревьев можно начинать, только убедившись, что:

a) В зоне валки (падения деревьев) нет посторонних, она огорожена и на предположительных направлениях прохода людей установлены предупредительные знаки установленного образца.

b) Есть достаточно места для отхода каждого из работающих на валке (путь отхода должен проходить под углом 60^0 к оси падения со стороны выполняемого подпила).

c) Вокруг ствола дерева убраны все посторонние предметы, заросли и ветки. Следует следить за устойчивым положением оператора при пилении (опасность падения).

d) Каждое последующее рабочее место должно находиться на расстоянии как минимум 2 расстояний, равного высоте отводимого для валки дерева.

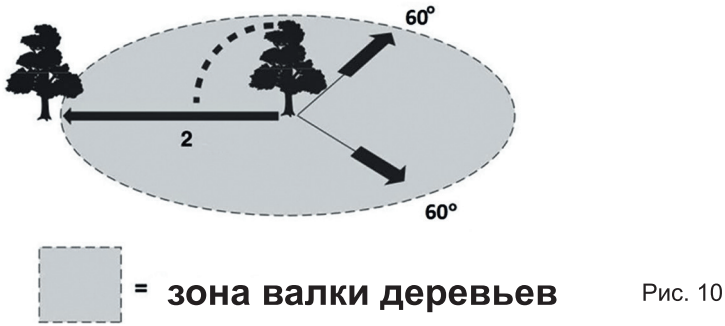

Рис. 10

Перед валкой следует тщательно проверить направление падения дерева и убедиться, что в данной зоне нет ни людей, ни строений.

При оценке состояния дерева следует обращать внимание на рельеф местности; размер и расположение кроны, в том числе наличие отдельных или сухих веток; высоту дерева; естественный наклон ствола и нет ли на нём признаков гнили?

Следует обратить внимание на скорость и направление ветра. При сильных порывах ветра следует отказаться от валки.

Обрезка корней у основания.

Если комель ствола имеет большие и высокие корни, то их рекомендуется обрезать по диаметру ствола. Следует начинать от наибольшего корня. Сначала следует произвести вертикальный надпил, потом горизонтальный, следя за тем, чтобы сам ствол резами не повреждался.

Выполнение подпила:

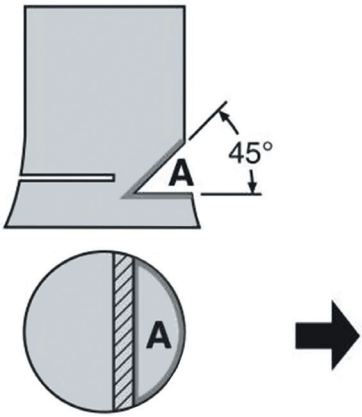

Рис. 11

Подпил (A) задаёт дереву направление падения.

Он выполняется под прямым углом к направлению падения дерева на глубину от 1/3 до 1/5 толщины ствола.

Подпил следует выполнять как можно ближе к земле. Возможные поправки следует производить по всей длине подпила. Далее выполняется рез под наклоном 45^0. Контролируйте, чтобы резы пересеклись, но волокна древесины по направлению к ядру ствола не были перепилены.

Основной рез (B)

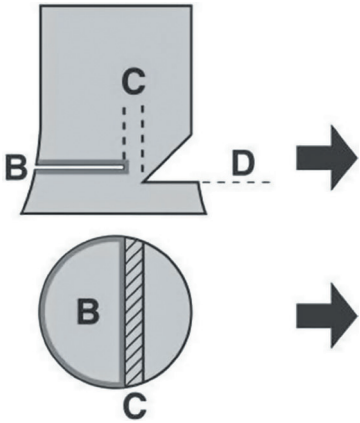

Рис. 12

производится выше места пересечения горизонтального реза (D) и наклонного реза подпила. Необходимо выполнять его строго горизонтально. Между подпилом и основным резом должно оставаться около 1/10 диаметра ствола в качестве недопила (C).

Недопил (С) выполняет функцию шарнира. Ни в коем случае нельзя его перепиливать, так как в этом случае падение дерева неконтролируемое.

В качестве дополнительных аксессуаров при проведении направленной валки дерева рекомендуется использовать валочные клинья и лопатки (в зависимости от толщины ствола дерева), топор или кувалда, чтобы клинья забивать. Необходимо следить, чтобы не было контакта с металлом вращающейся цепи. Вместе с тем валочные клинья и лопатки будут способствовать, чтобы процесс направленной валки дерева был более контролируемым, и предотвратят зажим пильной гарнитуры, если что-то в процессе пошло не так.

- Как только ствол дерева начал движение, оператору необходимо переместится в одном из подготовленных направлений отхода, но, не пересекая линию падения дерева.

При отходе после выполнения основного реза следует обращать внимание на падающие сверху сучья и ветви.

При работе на склоне оператор должен находиться выше или сбоку от ствола дерева, которое оператор валит. Валку дерева производят вдоль склона, в противном случае может возникнуть опасность, что дерево скатится вниз и процесс может быть не контролируемый.

При обрезке сучьев пиление всегда начинайте таким образом, чтобы между телом оператора и вращающейся цепью был ствол дерева. Обрезка сучьев – технологическая операция, требующая больших трудозатрат от оператора. Для того, чтобы снизить нагрузки и утомляемость, корпус бензопилы следует по возможности опирать о ствол и в меньшей степени держать на вытянутых руках. Избегайте ситуаций, когда носок пильной шины при движении цепи на скорости может коснуться древесины и произойдет отскок.

Следует обращать особое внимание на ветви, находящиеся в состоянии натяжения. Свободно висящие ветви не следует перерезать снизу.

Запрещено выполнять обрезку сучьев, стоя на стволе.

ВНИМАНИЕ! В древесине возникают напряжения (сжатие или растяжение), которые также необходимо учитывать при выполнении раскряжёвки. Пользуйтесь рекомендациями, представленными ниже.

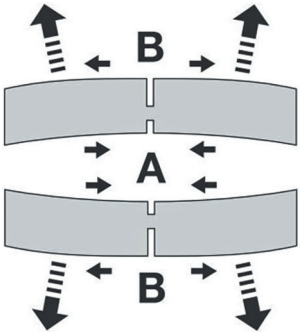

Рис. 13

Рекомендуется всегда начинать пиление со стороны сжимающего напряжения (А). Только после этого ее следует перерезать со стороны напряжения растягивающего (В). Это позволит избежать опасного заклинивания пильной шины и цепи.

Транспортировка и хранение

При переносе бензопилы или смене рабочего места следует останавливать двигатель бензопилы и активировать тормоз пильной цепи, чтобы исключить повреждений оператора.

ВНИМАНИЕ! Запрещён запуск и любое перемещение с работающим двигателем бензопилы, если тормоз не активирован, и пильная цепь вращается!

При транспортировке на большое расстояние следует надеть пластиковый чехол на пильную шину.

При переноске бензопилу следует держать за переднюю рукоятку, направив носок пильной шины назад.



Рис. 14

Избегайте касания глушителя (опасность ожога).

При транспортировке бензопилы в автомобиле следует обращать внимание на устойчивое положение, не допускающее проливания топлива или масла.

Бензопилу следует хранить в сухом помещении. Не рекомендуется хранить ее на открытом воздухе. Держите в недоступном для детей месте.

При длительном хранении бензопилы следует полностью опорожнить топливный и масляный баки.

Техническое обслуживание

При выполнении любой операции по техническому обслуживанию следует останавливать двигатель и **снимать со свечи зажигания наконечник провода высокого напряжения.**

Перед каждым началом работы следует проверить исправность бензопилы, особенно действие тормоза цепи. Следует обратить особое внимание на соответствующие правилам заточку и натяжение пильной цепи.

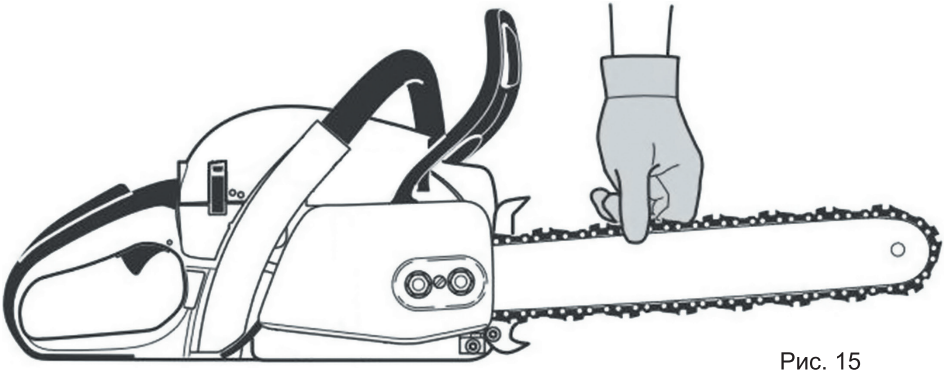

Рис. 15

Регулярно очищайте корпус и компоненты бензопилы.

Следует регулярно проверять плотность пробок заливных горловин топливного и масляного баков.

ВНИМАНИЕ! Запрещено вносить изменения в конструкцию бензопилы. Это подвергает риску жизни оператора и окружающих людей.

Самостоятельно можно выполнять только те операции по обслуживанию, которые описаны в паспорте.

Все прочие работы должны выполняться в сервисных мастерских официальных дилеров ELITECH.

Следует использовать только оригинальные запасные части и предусмотренную производителем оснастку.

Использование неоригинальных запасных частей, непредусмотренной оснастки или комбинаций шина/пильная цепь, может приводить к поломке инструмента, снижению его ресурса и создать угрозу жизни оператора и окружающих людей, разрушению строений. В случае использования оператором не оригинальных запчастей в конструкции инструмента, непредусмотренной пильной гарнитуры или оснастки производитель оборудования не отвечает за несчастные случаи или материальный ущерб.

Первая помощь

Для оказания первой помощи при несчастном случае на рабочем месте всегда должна находится аптечка.

Израсходованные средства медицинской помощи следует незамедлительно восполнять.

При вызове скорой помощи, пожалуйста, сообщите следующую информацию:

- место происшествия
- что случилось
- число пострадавших
- характер поражения
- данные сообщающего лица.

ВНИМАНИЕ! Бензопила – источник повышенной вибрации, которая может нанести ущерб кровеносным сосудам или нервной системе оператора. Запрещена эксплуатация инструмента с повреждёнными или разрушившимися антивибрационными элементами в конструкции бензопилы!

Вибрация может быть причиной следующих симптомов:

онемение (потеря чувствительности) в пальцах, руках или запястьях, покалывание, боль, острое ощущение, изменение цвета кожи или кожи. **Если наблюдается любой из этих признаков, обратитесь к врачу!**

Критерии предельного состояния

Эксплуатацию бензопилы необходимо немедленно прекратить при обнаружении утечки топлива, повреждения топливного бака или топливопроводов, трещин корпуса или рукояток, неисправности выключателя зажигания, курка газа или его предохранителя, неисправности тормоза цепи, цепеуловителя, механизма натяжения цепи или крепления направляющей шины.

Эксплуатацию также необходимо прекратить при повреждении или чрезмерном износе пильной цепи, направляющей шины, ведущей звёздочки, при отсутствии подачи масла на пильную гарнитуру, нехарактерном металлическом шуме, сильной вибрации, перегреве, нестабильной работе двигателя, самопроизвольном увеличении оборотов, вращении цепи на правильно установленных оборотах холостого хода либо невозможности штатно остановить двигатель.

При обнаружении указанных неисправностей остановите двигатель, дождитесь полной остановки цепи, активируйте тормоз цепи, снимите колпачок высоковольтного провода со свечи зажигания и обратитесь в авторизованный сервисный центр ELITECH.

3. ТЕХНИЧЕСКИЕ ХАРАКТЕРИСТИКИ

Таблица 1

ПАРАМЕТРЫ / МОДЕЛИ	ПБ 451	ПБ 521
Код	E1611.028.00	E1611.029.00
Рабочий объём двигателя, см³	45	52
Мощность двигателя, кВт / л.с	2,0 / 2,7	2,2 / 3,0
Тип двигателя	2-тактный	
Максимальная частота вращения двигателя, об/мин	10 000	11 000
Частота вращения двигателя на холостом ходу, об/мин	3 200±200	
Длина шины, дюймы / см	18 / 45	20 / 51
Шаг цепи, дюйм	0,325	
Ширина паза направляющей шины, мм	1,5	
Количество ведущих звеньев цепи, шт.	72	76
Объем топливного бака, мл	550	
Тип топлива	неэтилированный бензин АИ92 + масло 2Т	
Удельный расход топлива, г/кВт•ч	520	530
Объем масляного бака, мл	260	
Расход масла, мл/мин	6-15	
Тип свечи зажигания	L7T	
Уровень вибрации на рукоятках (передняя/задняя), м/сек^2	6,2 / 6,9	4,8 / 5,2
Уровень звукового давления LPA, дБ(А)	104,9	101,9
Уровень звуковой мощности LwA, дБ(А)	111,8	108,6
Гарантированный уровень звуковой мощности LwA, дБ(А)	113	
Габаритные размеры в упаковке (Д×Ш×В1/В2), мм	440×265×345/105	
Масса изделия (без шины и цепи), кг	4,9	
Масса изделия (с шиной и цепью), кг	6,34	6,46
Масса изделия в упаковке, кг	7,0	7,2

4. КОМПЛЕКТАЦИЯ

1. Бензопила - 1шт.
2. Направляющая шина - 1шт.
3. Пильная цепь - 2шт.
4. Зубчатый упор - 1шт.
5. Комбинированный ключ - 1шт.
6. Защитный чехол направляющей шины - 1шт.
7. Канистра для приготовления топливной смеси - 1шт.
8. Паспорт изделия - 1шт.

ВНИМАНИЕ! Комплектация изделия может быть изменена производителем без предварительного уведомления при условии сохранения функционального назначения и потребительских свойств изделия.

ВНИМАНИЕ! На дополнительные расходные аксессуары и вспомогательные инструменты, поставляемые в комплекте (цепи, шины, ключи, и т.д.), гарантийные обязательства не распространяются.

5. ОПИСАНИЕ КОНСТРУКЦИИ

ВНИМАНИЕ! Производитель оставляет за собой право вносить незначительные изменения во внешний вид, конструкцию и комплектацию изделия, не ухудшающие его потребительские свойства, надёжность и безопасность эксплуатации, без предварительного уведомления.

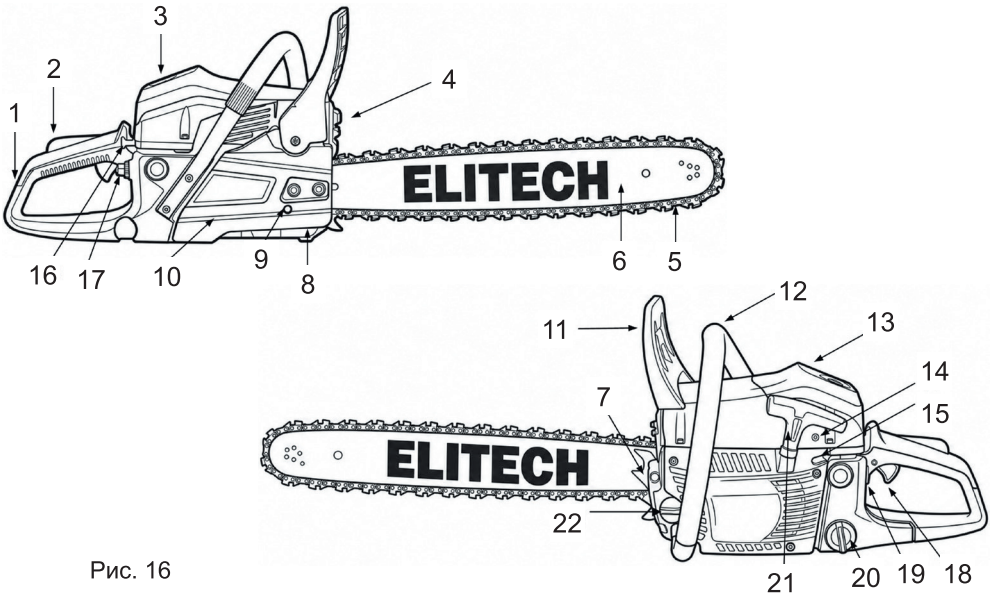

Рис. 16

1 – рукоятка задняя
2 – предохранитель курка газа
3 – фиксатор крышки воздушного фильтра
4 – глушитель
5 – пильная цепь
6 – направляющая шина
7 – зубчатый упор
8 – цепеуловитель
9 – винт регулировки натяжения цепи
10 – крышка сцепления
11 – рычаг инерционного тормоза цепи
12 – рукоятка передняя
13 – крышка воздушного фильтра
14 – винт настройки холостых оборотов
15 – винты регулировки карбюратора
16 – ручка управления воздушной заслонкой
17 – праймер
18 – курок газа
19 – выключатель зажигания
20 – крышка топливного бака
21 – ручка стартера
22 – крышка масляного бака

6. ПОДГОТОВКА К РАБОТЕ

УСТАНОВКА ЗУБЧАТОГО УПОРА

1. Комбинированным ключом (входит в комплект) открутите гайки крепления шины (Рис. 17) и снимите крышку сцепления.
2. С помощью двух винтов установите зубчатый упор, как показано на рисунке 18.

УСТАНОВКА НАПРАВЛЯЮЩЕЙ ШИНЫ И ПИЛЬНОЙ ЦЕПИ

ВНИМАНИЕ! Зубья цепи очень острые. Будьте осторожны. Используйте защитные перчатки.

ВНИМАНИЕ! Используйте шины и цепи, рекомендованные производителем для данной модели бензопилы.

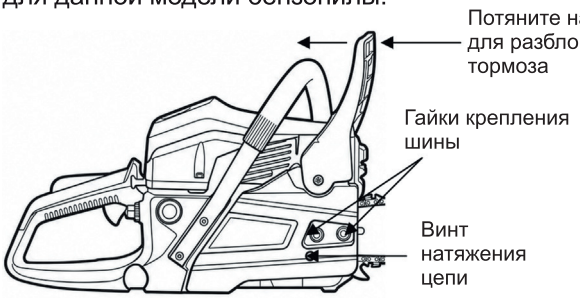

Рис. 17

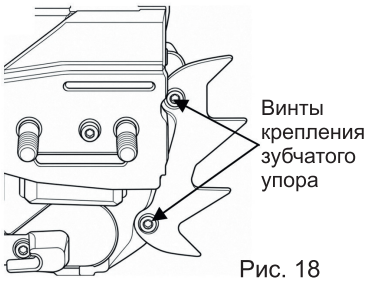

Рис. 18

1. Перед установкой шины и цепи убедитесь, что инерционный тормоз цепи разблокирован. Для этого потяните ручку инерционного тормоза на себя (Рис. 17).
2. Комбинированным ключом (входит в комплект) открутите гайки крепления шины (Рис. 17) и снимите крышку сцепления.
3. Открутите винт натяжения цепи (Рис. 17) против часовой стрелки до тех пор, пока палец натяжения цепи не встанет в крайнее левое положение.
4. Установите шину на шпильки (Рис. 19)

5. Наденьте цепь на приводную звёздочку (Рис. 19), затем установите цепь так, чтобы режущие кромки зубьев на верхней ветви цепи были направлены в сторону носовой части направляющей шины.
6. Установите крышку сцепления на место. Закрутите гайки крепления шины от руки.

Примечание! При установке крышки сцепления следите за тем, чтобы палец натяжения цепи вошел в отверстие натяжения цепи на шине.

7. Прокрутите вручную цепь на шине и убедитесь, что цепь плотно легла на зубья приводной шестерни и паз шины.
8. Отрегулируйте натяжение цепи (см. пункт «Натяжение цепи»)
9. После регулировки натяжения цепи затяните ключом гайки крепления шины.

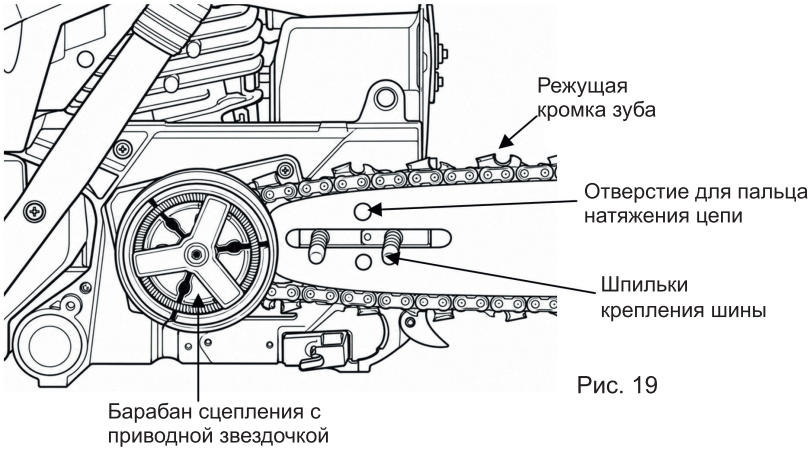

Рис. 19

РЕГУЛИРОВКА НАТЯЖЕНИЯ ЦЕПИ

ВНИМАНИЕ! Наденьте защитные перчатки.

ВНИМАНИЕ! Правильное натяжение цепи должно проверяться перед началом работы, а также при каждой заправке топливом.

1. Ослабьте гайки крепления шины (Рис. 20) .
2. Шлицевой отверткой комбинированного ключа крутите винт натяжения цепи по часовой стрелке до тех пор, пока цепь не будет плотно прилегать к нижней части шины (Рис. 20).
3. Проверьте натяжение цепи. Для этого возьмите цепь посередине шины с верхней части и приподнимите верх. Цепь должна выходить из направляющего паза шин на высоту зуба (4-5мм) (Рис. 21).
4. Приподнимите переднюю часть шины вверх и закрутите гайки крепления шины.

5. Проверьте степень натяжения цепи. Для этого попробуйте рукой прокрутить цепь на шине. Цепь должна свободно двигаться, не застревать и не выпадать из направляющего паза на шине. Если результат отличается, то ослабьте фиксирующие гайки и повторите регулировку натяжение цепи.

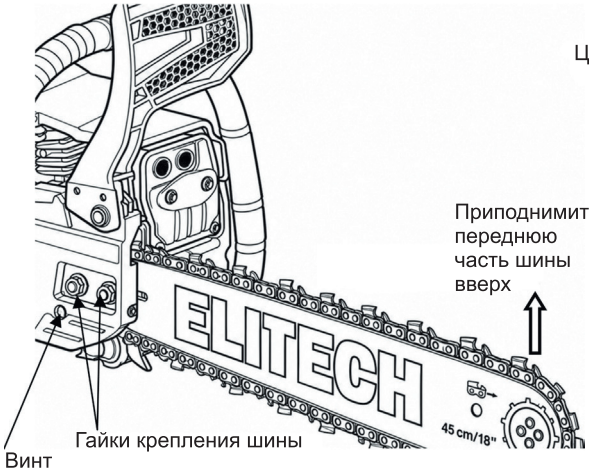

Рис. 20

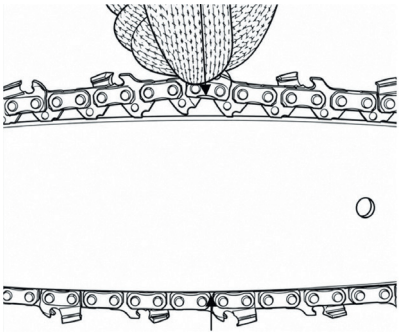

Рис. 21

6. Запустите двигатель, дайте ему поработать несколько секунд, а потом сделайте перегазовку (полностью нажимается курок газа до момента разгона двигателя до максимальной скорости вращения и после этого курок газа отпускается). Заглушите двигатель и проверьте натяжение цепи. При необходимости отрегулируйте натяжение (новая цепь в первое время удлиняется под нагрузкой и ее натяжение нужно периодически проверять во избежание соскока цепи с направляющей шины).

Если пильная цепь использовалась длительное время или ослабла, повторите процедуру настройки натяжения.

ВНИМАНИЕ!

1. Все действия по установке режущей системы должны производиться на бензопиле с неработающим двигателем. Во избежание опасности самопроизвольного запуска двигателя со свечи зажигания должен быть снят колпачок с проводом зажигания.
2. Всегда при работе с цепью используйте защитные перчатки. Зубья цепи очень острые и могут нанести болезненные повреждения.
3. Не работайте с неправильно натянутой цепью. Она может соскочить с шины и нанести большой ущерб. Провисание пильной цепи не допустимо!

ИНЕРЦИОННЫЙ ТОРМОЗ ЦЕПИ

Бензопила оборудована инерционным тормозом цепи, который уменьшает вероятность травмы из-за отскока пилы или падения оператора в результате потери равновесия.

В случае возникновения отскока, при резком поступательном движении пилы вверх, под действием сил инерции ручка инерционного тормоза движется вперед и, преодолевая усилие пружины, активирует тормозной механизм. Барабан сцепления мгновенно блокируется и цепь останавливается.

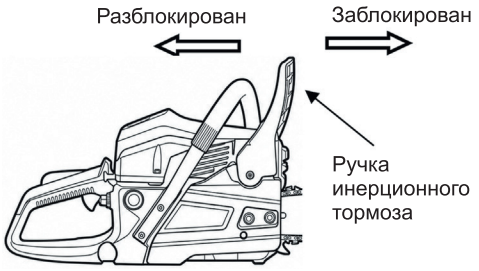

Рис. 22

Ежедневно осуществляйте проверку работоспособности тормоза цепи!

Проверка инерционного тормоза:

Когда инерционный тормоз цепи разблокирован цепь может свободно вращаться. Когда инерционный тормоз заблокирован цепь не вращается, ее невозможно провернуть. Для разблокировки тормоза цепи потяните ручку тормоза на себя до щелчка (Рис. 22).

ВНИМАНИЕ! Запрещается работать с неисправным инерционным тормозом цепи.

ВНИМАНИЕ! Инерционный тормоз цепи не освобождает оператора от соблюдения правил техники безопасности при работе с бензопилой.

ВНИМАНИЕ! Не повышайте обороты двигателя и не допускайте продолжительной работы двигателя на повышенной частоте вращения при активированном тормозе цепи. Это может привести к перегреву и повреждению сцепления и тормозного механизма, не подлежащего гарантийному ремонту.

ПРИГОТОВЛЕНИЕ ТОПЛИВНОЙ СМЕСИ

Для приготовления топливной смеси Вам понадобиться: бензин с октановым числом АИ 92, 2х-тактное масло для двигателей воздушного охлаждения, канистра с мерными рисками (входит в комплектацию), воронка, средства индивидуальной защиты (перчатки, очки).

Инструмент оборудован двухтактным двигателем, требующим смеси, состоящей из бензина и регламентированного 2-х тактного масла для двигателей с воздушным охлаждением.

ВАЖНО *Применение чистого бензина является причиной выхода из строя элементов двигателя и такие случаи не являются гарантийными.*

ВАЖНО *Используйте только качественное топливо и 2-тактное масло для*

поддержания эксплуатационных характеристик и обеспечения длительного срока службы двигателя.

Характеристики бензина

Используйте свежий неэтилированный бензин АИ-92 и качественное моторное масло для 2-тактных двигателей воздушного охлаждения.

ВАЖНО! *Неэтилированный бензин образует осадок при хранении свыше 2 месяцев. Всегда используйте недавно приобретённый бензин!*

Характеристики 2-х тактного масла

Используйте рекомендованные марки 2-х тактных масел ELITECH, в зависимости от условий эксплуатации:

марка	артикул	рекомендации
ELITECH СТАНДАРТ (минеральное)	2002.000200	рекомендуется для эксплуатации бензопил при температуре окружающего воздуха до -20 С
ELITECH ПРЕМИУМ (полусинтетическое)	2002.000100	рекомендуется для эксплуатации бензопил при температуре окружающего воздуха до -30 С
ELITECH УЛЬТРА (синтетическое)	2002.000300	рекомендуется для эксплуатации бензопил при температуре окружающего воздуха до -42 С

Для работы двигателя в период ввода в эксплуатацию рекомендуется соотношение 1:25 (4%) или 200 мл 2-х тактного масла на 5 литров бензина. На смеси с такой пропорцией рекомендуется отработать в стандартном режиме 2-3 заправки топливного бака инструмента при непосредственной эксплуатации оборудования.

ВНИМАНИЕ! Эксплуатация инструмента на холостом ходу при заправке топливной смесью с повышенным количеством 2х-тактного масла запрещается! Это приводит к быстрому образованию нагара в двигателе и становится причиной выхода его из строя.

По окончании обкатки для дальнейшей эксплуатации рекомендуется пропорция 1:50 (2%) или 100 мл масла на 5 л бензина.

Топливная смесь может содержать химически агрессивные компоненты. Во время заправки глаза и кожу оператора следует защищать от контакта с нефтепродуктами.

Во время заправки оператору необходимо надевать защитные перчатки и следить, чтобы топливная смесь не попала на рабочую одежду. Следует избегать вдыхания паров топлива, т.к. это может привести к отравлению пользователи и дальнейшим заболеваниям.

ВНИМАНИЕ!

Запрещается смешивать бензин с маслом в топливном баке пилы.

Приготавливайте топливную смесь непосредственно перед работой. Не следует приготавливать топливную смесь в больших количествах, так как готовая то-

пливная смесь имеет ограничение по сроку хранения. Готовая топливная смесь при длительном хранении (больше месяца) теряет свои свойства. Если в течение месяца топливная смесь не использована, то лучше её утилизировать.

7. ЭКСПЛУАТАЦИЯ

ВНИМАНИЕ! Перед эксплуатацией необходимо осмотреть пилу на наличие повреждений. При обнаружении повреждений их необходимо устранить до начала работы с пилой.

ПЕРЕД ЗАПУСКОМ

Заполните топливный бак свежей топливной смесью.

Заполните масляный бак чистым маслом для смазки цепи.

Проверьте натяжение цепи.

Проверьте исправность тормоза цепи и перед запуском активируйте его. Проверьте работу инерционного тормоза цепи

ЗАПУСК БЕНЗОПИЛЫ

Активируйте инерционный тормоз, переведя рукоятку тормоза вперед (от оператора).

Встаньте в надежное и устойчивое положение.

Удостоверьтесь, что тормоз активирован, у пильной цепи нет контакта с землей и абразивными материалами и со стороны режущего аппарата нет людей и техники.

ВНИМАНИЕ! Модели оснащены функцией облегчённого запуска и инструмент способен запускаться быстро и с минимальными усилиями. Во избежание разрывов не вытягивайте шнур стартера с максимальным усилием и во всю длину, не тяните его по краю отверстия направляющей троса и отпускайте рукоятку постепенно, чтобы ее возврат на место не был неконтролируемым.

Запуск холодного двигателя («холодный запуск»).

Холодный запуск применяется при полностью остывшем двигателе, а также при первом запуске после длительного перерыва.

Закройте воздушную заслонку, для этого потяните рычаг воздушной заслонки 16 (Рис. 16) на себя.

Установите выключатель зажигания 19 (Рис. 16) в положение «I».

Перед запуском нажмите на кнопку праймера (топливоподкачивающего насоса) 17 (Рис. 16) 5-7 раз. Как только топливная смесь появится в прозрачной колбе, нажмите на неё ещё 2-3 раза, что гарантирует поступление топливной смеси в карбюратор, что в значительной степени облегчит запуск и снизит риск поломки элементов стартера.



Рис. 23

Прижмите цепную пилу к земле, вставив правую ступню в отверстие задней рукоятки. Левой рукой возьмитесь за переднюю рукоятку. Убедитесь, что шина и пильная цепь ни к чему не прикасаются. Выберите свободный ход стартера. Для этого потяните за ручку стартера до ощутимого сопротивление, затем медленно верните ручку в исходное положение и дерните за ручку стартера. Повторяйте запуск до момента первой вспышки топлива в двигателе.

После появления звука работы двигателя верните рычаг воздушной заслонки в исходное (утопленное) состояние. Если двигатель заглох, вновь потяните ручку стартера для его запуска. Только когда двигатель заработает стабильно, разблокируйте инерционный тормоз цепи (переведите его в заднее положение) и начинайте работу.

ВНИМАНИЕ!

Никогда не накручивайте шнур стартера на руку.

Не вытягивайте шнур с большим усилием и полностью.

Не отпускайте резко рукоятку стартера при вытянутом шнуре, это может привести к удару и повреждению корпуса.

При вытягивании шнура не допускайте его перегиба через край отверстия.

Запуск прогретого двигателя («теплый» запуск).

ВНИМАНИЕ!

Каждый запуск бензопилы производите при активированном тормозе пильной цепи.

Если двигатель бензопилы был остановлен недавно и не успел остыть, перед запуском: включите зажигание, потяните на себя рычаг воздушной заслонки и тут же задвиньте его в корпус бензопилы обратно. Дерните за рукоятку стартера, двигатель заведется и начнёт работать на повышенных оборотах. Разблокируйте тормоз цепи и начинайте работать.

Если при выполнении манипуляций двигатель не завёлся, значит, он «остыл» и тогда надо произвести запуск, руководствуясь рекомендациями по запуску «холодного» двигателя.

ОСТАНОВ БЕНЗОПИЛЫ

1. Отпустите курок газа 18 (Рис. 16).
2. Выключатель зажигания 19 (Рис. 16) установите в положение «О» (STOP).

СМАЗКА ШИНЫ И ЦЕПИ

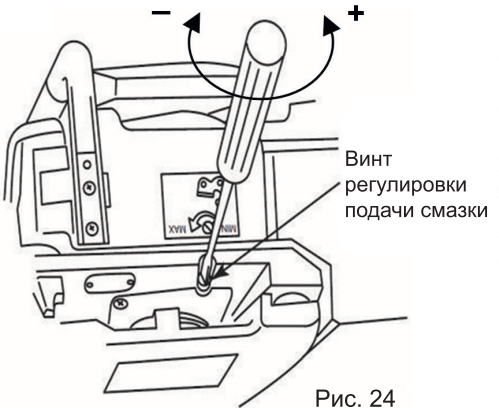

Рис. 24



Рис. 25

Бензопила оборудована автоматической системой подачи масла.

Шина и цепь должны постоянно смазываться специальным маслом для смазки шины и цепи.

Система автоматически подает необходимое количество масла из масляного бака к шине и цепи.

Увеличение оборотов двигателя увеличивает подачу масла к шине. Количество подачи масла можно регулировать с помощью регулировочного винта (Рис.24).

Проверку подачи масла к цепи следует производить перед началом работы и каждый раз после заправки масляного бака. Для этого:

1. Расположите пилу над чистой светлой поверхностью на расстоянии примерно 5-10 см.
2. Нажмите на курок газа до упора и дайте двигателю поработать примерно 5-10 секунд на максимальных оборотах. Под шиной должен остаться четкий масляный след – механизм подачи смазки работает правильно (Рис. 25).

Для регулировки подачи масла осуществляется вращением шлицевой отверткой регулировочного винта (Рис. 24).

ВНИМАНИЕ! Регулировка подачи смазки производится только при выключенном двигателе!

ВНИМАНИЕ! Запрещается работать без смазки шины и цепи. Работа без смазки шины и цепи приводит к преждевременному износу шины, цепи и приводной звездочки, что не является гарантийным случаем.

В случае прекращения подачи смазки проверьте наличие масла в масляном баке. Если масло в масляном баке есть, а цепь при этом не смазывается, обратитесь в авторизованный сервисный центр ELITECH.

Примечание! Для смазки цепи рекомендуется использовать специальное масло ELITECH для смазки цепей, звездочек бензопил и электропил:

ELITECH ПРЕМИУМ (полусинтетическое)	код: 2004.000100
ELITECH СТАНДАРТ (минеральное)	код: 2004.000200

8. ТЕХНИЧЕСКОЕ ОБСЛУЖИВАНИЕ

Общие сведения

ВАЖНО *Правила безопасности приведены в гл. 2. Строго соблюдайте указания для предотвращения серьезных рисков и опасности.*

Перед проведением любых операций по техническому обслуживанию:

- ***Заглушите двигатель.***
- ***Отсоедините колпачок свечи.***
- ***Подождите, пока двигатель остынет.***
- ***Прочитайте соответствующий паспорт.***
- ***Наденьте подходящую одежду, рабочие перчатки и защитные очки.***

Пользователь может выполнять только те работы по обслуживанию и сервису, которые указаны ниже. Ремонт инструмента и работы за пределом указанного списка должны выполняться в сервисном центре официального дилера ELITECH.

Соблюдайте график техобслуживания. Интервалы рассчитаны на основе ежедневной эксплуатации инструмента. Если инструмент не используется каждый день, интервалы нужно использовать исходя из времени эксплуатации.

Периодичность и описание операций технического обслуживания:

Ежедневно.

Очистите инструмент снаружи.

Проверьте плавность работы дроссельной заслонки, курка газа и предохранителя курка.

Проверьте и прочистите тормоз цепи.

Проверьте целостность уловителя цепи. При наличии повреждения его требуется заменить.

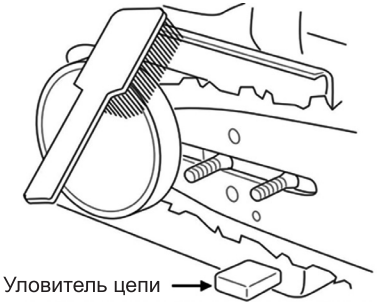

Рис. 26

ОБСЛУЖИВАНИЕ ШИНЫ

Периодически переворачивайте направляющую шину при обслуживании пильной гарнитуры для более равномерного износа. Проверьте чистоту смазочных отверстий, как на корпусе бензопилы, так и на пильной шине.

Регулярно прочищайте паз на пильной шине. Смазывайте носовую звездочку (если есть отверстие для смазки).

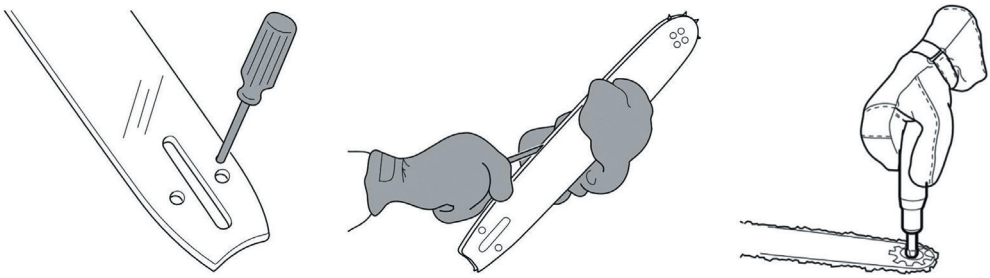

Рис. 27

Убедитесь, что направляющая шина и пильная цепь смазываются достаточным количеством масла.

Проверяйте состояние пильной цепи:

на наличие трещин в местах заклёпок и соединительных звеньях;

на наличие неравномерного износа режущих зубьев и соединительных звеньев;

на правильность натяжения.

При необходимости замените пильную цепь.

ВНИМАНИЕ! Одна пильная шина рассчитана для эксплуатации 3-4 пильных цепей, поочерёдно меняемых каждый день эксплуатации. В таком режиме все элементы режущей системы изнашиваются равномерно, что обеспечивают максимальный срок эксплуатации всей режущей системы.

Заточите пильную цепь. Из практики: при профессиональном использовании заточка пильной цепи может требоваться при каждой заправке бензопилы, в зависимости от вида выполняемых работ и чистоты древесины.

Проверьте ведущую звездочку на наличие чрезмерного износа и при необходимости замените ее.

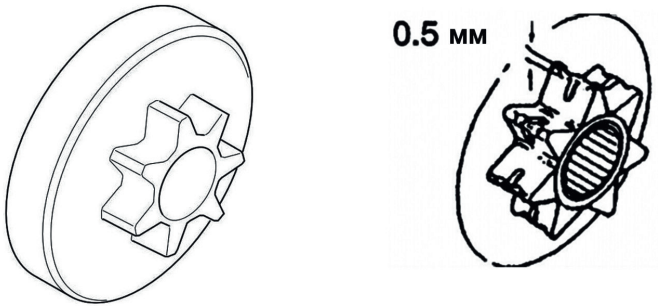

Рис. 28

Очистите воздухозаборник стартера.

Через отверстия воздухозаборника подается воздух для охлаждения двигателя и работы карбюратора. Их следует держать в чистоте. Чистка отверстий производится щеткой.

ОБСЛУЖИВАНИЕ ВОЗДУШНОГО ФИЛЬТРА

Загрязненный воздушный фильтр препятствует надлежащей подаче воздуха в карбюратор. Для обеспечения нормальной работы карбюратора необходимо регулярно обслуживать воздушный фильтр. Сокращайте интервалы обслуживания воздушного фильтра, если бензопила работает в местах с повышенным запылением.

ВНИМАНИЕ! Запрещается запускать двигатель и работать без воздушного фильтра. В противном случае наступит быстрый износ и выход из строя двигателя, который не является гарантийным случаем.

Проверяйте воздушный фильтр каждый раз перед работой и, если он загрязнился, выполните следующие действия для его очистки:

Открутите гайку крышки крепления фильтра и снимите крышку и воздушный фильтр (Рис. 29).

Промойте фильтр в мыльном растворе. Продуйте сжатым воздухом и высушите.

Установите фильтр на место и закройте крышку воздушного фильтра.

ВНИМАНИЕ! Если фильтр поврежден, то его необходимо заменить на новый.

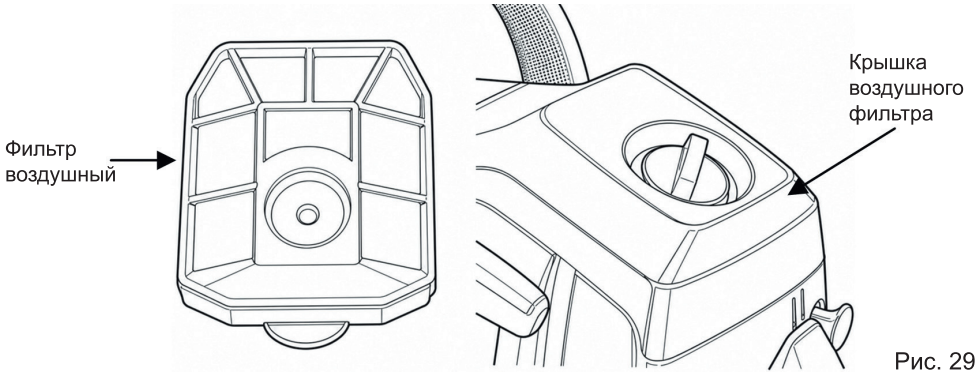

Рис. 29

Ежемесячно (каждые 25-40 моточасов).

ОБСЛУЖИВАНИЕ СВЕЧИ ЗАЖИГАНИЯ

ВНИМАНИЕ! Во время работы двигателя свеча зажигания нагревается до высокой температуры. Необходимо соблюдать особую осторожность при ее обслуживании во избежание получения ожогов.

Периодически проверяйте состояние свечи зажигания. Если электрод свечи зажигания загрязнился, очистите его. Если после очистки свеча зажигания не работает (двигатель не запускается или работает с перебоями), замените свечу зажигания на новую.

Для очистки свечи зажигания:

1. Снимите крышку воздушного фильтра.
2. Снимите колпачок свечи зажигания (Рис. 30)
3. Комбинированным ключом открутите свечу зажигания против часовой стрелки.
4. Очистите электроды свечи зажигания металлической щеткой. Проверьте зазор между электродами. Он должен составлять 0,6 – 0,7 мм. (Рис. 31).

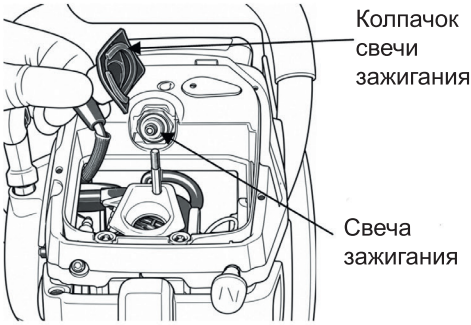

Рис. 30

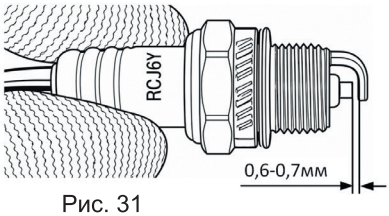

Рис. 31

ОБСЛУЖИВАНИЕ ТОПЛИВНОГО ФИЛЬТРА

Загрязненный топливный фильтр может вызвать затруднения при запуске и снижение эффективности работы двигателя. Периодически проверяйте состояние топливного фильтра. При необходимости очищайте топливный фильтр.

Для очистки топливного фильтра:

1. Полностью слейте топливо из топливного бака. При необходимости промойте бак чистым бензином.
2. Откройте крышку топливного бака и вытащите из бака стопорное кольцо крышки (Рис. 32).
3. Согните кусок мягкого провода в виде небольшого крючка. Зацепите крючком топливный шланг с фильтром и вытяните через заливную горловину топливный фильтр (Рис. 33).
4. Отсоедините фильтр от топливопровода.
5. Промойте фильтр теплой водой с моющим средством. Тщательно смойте средство и высушите фильтр на воздухе. Установите топливный фильтр в обратной последовательности.

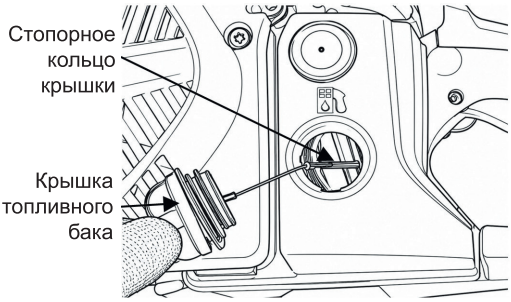

Рис. 32

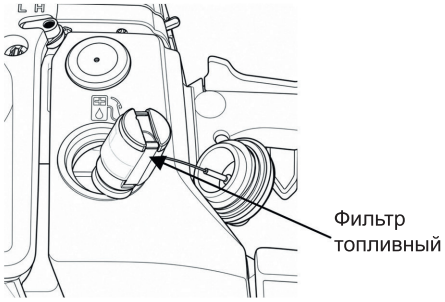

Рис. 33

ВНИМАНИЕ! Если фильтр поврежден или сильно загрязнен, то замените фильтр на новый.

Ежегодно

Проверяйте свечу зажигания.

Очищайте внешние поверхности карбюратора и прилегающих областей.

Очищайте систему охлаждения (крышку стартера с отверстиями для забора воздуха).

Проверяйте топливный шланг на наличие повреждений.

Осматривайте все провода и соединения.

Настройка карбюратора.

Карбюратор готовит воздушно-топливную смесь для двигателя и его настройки влияют на его обороты.

Регулировка карбюратора выполняется для настройки двигателя для работы в определенных условиях (климат, высота над уровнем моря, качество смеси). Для обеспечения максимальной эффективности работы инструмента карбюратор должен быть правильно отрегулирован.

Основная регулировка карбюратора выполняется на заводе.

Карбюратор имеет 3 винта регулировки

L – винт настройки низких оборотов рабочего хода.

H – винт настройки высоких оборотов рабочего хода.

T – винт настройки оборотов холостого хода.

Винты L и H при настройке требуют контроля скорости вращения двигателя, с использованием электронного тахометра. Поэтому регулировка этих винтов производится только специалистом в сервисном центре.

Винт T регулирует обороты холостого хода и разрешен к самостоятельной настройке пользователем. Поворот винта T по часовой стрелке увеличивает обороты холостого хода, поворот против часовой стрелки уменьшает скорость холостого хода. Рекомендуемое значение оборотов холостого хода указано в технических характеристиках.

Перед регулировкой скорости холостого хода убедитесь, что топливный и воздушный фильтры чистые и установлена крышка воздушного фильтра.

Если на холостом ходу цепь вращается, то нужно поворачивать винт Т против часовой стрелки до полной остановки цепи.

Если невозможно добиться устойчивой работы двигателя на холостом ходу при полностью неподвижной пильной цепи, эксплуатацию прекратите и обратитесь в авторизованный сервисный центр ELITECH.

При правильно настроенном режиме холостого хода двигатель начинает работать плавно из любого положения с запасом по скорости до момента включения сцепления и достижением максимальной мощности.

ВНИМАНИЕ! Максимально точная регулировка оборотов на всех режимах работы двигателя может быть осуществлена только при наличии электронного тахометра. Если такого прибора нет, то обратитесь к любому официальному дилеру ELITECH.

Заточка цепи

Режущий зуб

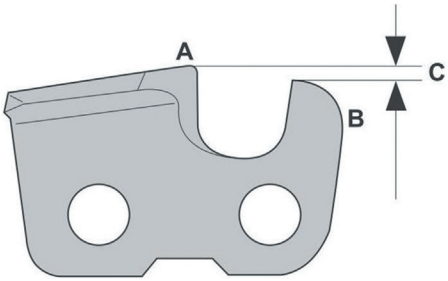

Рис. 34

Режущая способность пильной цепи определяется степенью заточки режущего зуба и разницей высоты (размер С, называется глубиной резания) между верхними точками режущего зуба (А) и ограничителя глубины (В), которая и обеспечивает эффективность пиления. В зависимости от сезона эксплуатации бензопилы (зима – лето) и типа древесины (мягко лиственная и твёрдолиственная), глубина резания (С) может варьироваться, обеспечивая оптимальный результат процесса пиления.

При заточке режущего зуба следует учитывать четыре параметра:

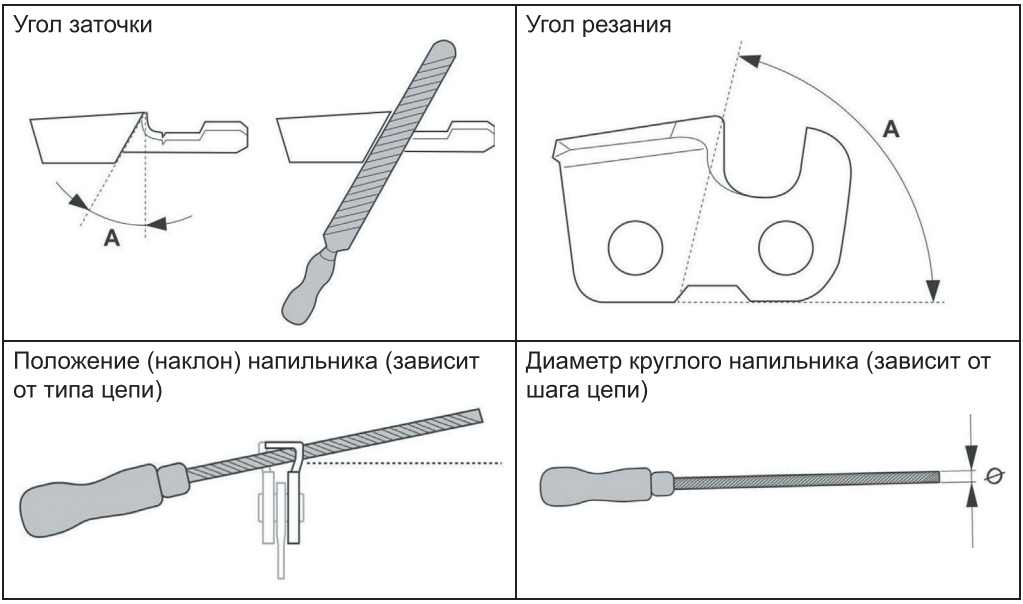

Рис. 35

Заточка режущих зубьев

При заточке режущих зубьев используйте круглый напильник и шаблон для заточки.

Рекомендуемый диаметр напильника в зависимости от шага цепи и толщины хвостовика:

Модель	Диаметр напильника	Угол заточки	Наклон напильника	Угол резания	Глубина резания
ПБ 451	4,8 мм	30°	0°	80°	0,025" = 0,635 мм
ПБ 521	4,8 мм	30°	0°	80°	0,025" = 0,635 мм

1. Убедитесь, что пильная цепь натянута, как рекомендовано. Слабое натяжение затрудняет правильную заточку.
2. Сначала заточите все зубья с одной стороны, например «левые». А затем все зубья с другой стороны («правые»). Движение напильника с усилием производите только в направлении от себя.

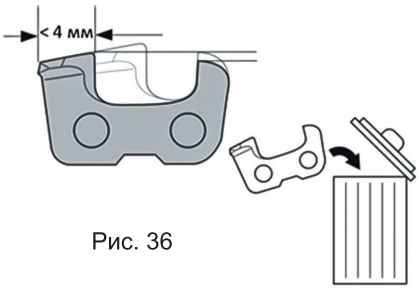

Рис. 36

3. Следите за тем, чтобы режущая кромка все зубьев пильной цепи, с обеих сторон, была бы после заточки до одной и той же длины. В противном случае, заточенную цепь при пилении, будет «уводить» вправо или влево. Если длина режущей кромки зуба уменьшилась до 4 мм, пильная цепь считается изношенной и подлежит замене.

Снижение ограничителя глубины резания.

При начале эксплуатации новой пильной цепи, 6-8 заточек могут быть только режущих зубьев, круглым напильником. Затем верхняя точка режущего зуба (A) снижается, производительность пиления падает и для исправления ситуации необходимо снизить высоту ограничителя глубины резания (B) для восстановления рекомендованного значения глубины резания (C).

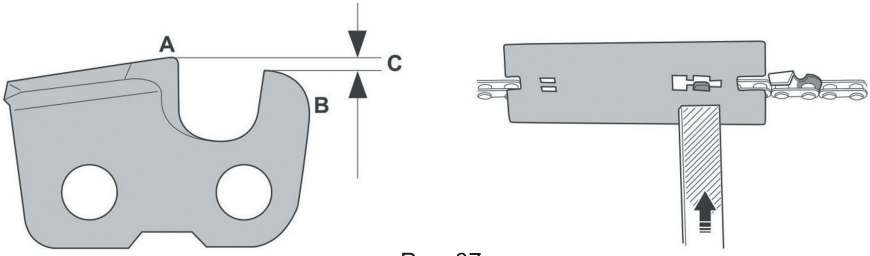

Рис. 37

Для снижения высоты ограничителя подачи используйте плоский напильник и шаблон ограничителя глубины. Очередную заточку цепи начинайте именно с этой операции.

1. Установите шаблон ограничителя глубины так, чтобы ограничитель подачи был в просвете шаблона, а пластина шаблона опиралась на режущий зуб.
2. Используйте плоский напильник для стачивания выступающей над шаблоном части ограничителя глубины. Снижение ограничителя глубины считается правильной, если при прохождении напильником по шаблону не чувствуется сопротивление.
3. После снижения ограничителей глубины резания для всех зубьев плоским напильником, необходимо заточить круглым напильником режущие зубья, а не наоборот, т.к., в противном случае, заточенная кромка режущего зуба будет приминаться пластиной шаблона для снижения ограничителя глубины резания, что скажется на эффективности пиления.

9. ВОЗМОЖНЫЕ НЕИСПРАВНОСТИ И МЕТОДЫ ИХ УСТРАНЕНИЯ

Таблица 2

Неисправность	Возможная причина	Действия по устранению
1. Двигатель не запускается или самопроизвольно глохнет.	Неправильная процедура запуска.	Соблюдайте рекомендации.
	Свеча загрязнена или неправильное расстояние между электродами.	Проверить свечу зажигания.
	Запуск производился при выключенном зажигании или некорректном положении рычага воздушной заслонки, вследствие чего свечу «залило».	Выключить зажигание, снять крышку цилиндра, открутить свечу, несколько раз дернуть за рукоятку стартера, чтобы удалить избыток топлива; затем высушить электроды свечи и вновь установить ее на двигатель.
	Воздушный, либо топливный фильтр засорен.	Очистить и/или заменить фильтр.
	Проблемы в карбюраторе или в герметичности двигателя.	Свяжитесь с сервисным центром дилера ELITECH.
2. Двигатель запускается, но не развивает мощность.	Воздушный фильтр засорен.	Очистить и/или заменить фильтр.
	Проблемы в настройке карбюратора.	Свяжитесь с сервисным центром дилера ELITECH.
3. Двигатель работает неравномерно, с перебоями, или не набирает мощность под нагрузкой.	Свеча загрязнена или неправильное расстояние между электродами.	Проверить свечу зажигания.
	Проблемы в настройке карбюратора.	Свяжитесь с сервисным центром дилера ELITECH.
4. Двигатель слишком сильно дымит.	Неправильный состав смеси.	Приготовить смесь согласно рекомендациям.
	Проблемы в настройке карбюратора.	Свяжитесь с сервисным центром дилера ELITECH.
5. Наблюдается слишком сильный шум и/или вибрация во время работы.	Ослаблено крепление или повреждены компоненты двигателя.	Остановите двигатель и отсоедините кабель свечи. Выявите наличие возможных повреждений. Проверьте, нет ли ослабленных частей и затяните их. Обратитесь в специализированный сервисный центр ELITECH для выполнения проверок и ремонта, ли симптомы не пропали.
6. Пильная цепь вращается на холостом ходу.	Завышены обороты холостого хода; неисправность сцепления.	Отрегулируйте винт Т согласно паспорту. Если цепь не останавливается — эксплуатацию прекратите и обратитесь в сервисный центр.

Неисправность	Возможная причина	Действия по устранению
7. Тормоз цепи не останавливает цепь.	Неисправность тормозного механизма.	Эксплуатация запрещена. Остановите двигатель и обратитесь в сервисный центр ELITECH..
8. Отсутствует подача масла на цепь.	Нет масла; засорены маслоподающие отверстия; неисправен насос.	Проверьте уровень масла и доступные отверстия. Если подача не восстановилась — сервис.
9. Цепь соскакивает с шины.	Недостаточное натяжение; износ цепи/шины.	Остановите двигатель, снимите колпачок свечи, проверьте гарнитуру и отрегулируйте натяжение.
10. Цепь и шина сильно нагреваются.	Недостаточная смазка; чрезмерное натяжение.	Остановите двигатель, проверьте подачу масла и натяжение.
11. Двигатель не останавливается выключателем.	Неисправность выключателя или системы зажигания.	Немедленно прекратите эксплуатацию и обратитесь в сервисный центр.
12. Утечка топлива.	Повреждение бака, шлангов, соединений.	Не запускайте двигатель. Устранение неисправности — в сервисном центре.

Если после выполнения описанных выше действий неполадки не исчезли, свяжитесь с авторизованным сервисным центром ELITECH.

10. ТРАНСПОРТИРОВКА И ХРАНЕНИЕ

Транспортировка

Транспортируйте изделие с выключенным и остывшим двигателем. Перед транспортированием убедитесь, что крышка топливного бака плотно закрыта, отсутствуют утечки топлива и масла, а режущие, вращающиеся и нагретые элементы защищены от случайного контакта. При перевозке надёжно зафиксируйте изделие, чтобы исключить его опрокидывание, падение, повреждение органов управления, корпуса, топливного бака, режущей оснастки и защитных элементов.

Перед длительным хранением очистите изделие от загрязнений, травы, опилок, щепы, пыли и остатков масла. Слейте топливную смесь из бака в предназначенную для этого ёмкость и соблюдайте требования безопасного обращения с топливом. Не храните изделие с топливной смесью в баке рядом с источниками огня, искр, нагретыми поверхностями, отопительными приборами и легковоспламеняющимися материалами.

Хранение

Храните изделие в сухом, чистом, хорошо проветриваемом помещении, недоступном для детей и посторонних лиц. Рекомендуемый температурный диапазон хранения — от +5 до +35 °С, если в паспорте конкретного изделия не указано иное. Не допускайте длительного хранения изделия при отрицательной температуре, в условиях повышенной влажности, образования конденсата, воздействия атмосферных осадков, агрессивных веществ, прямых солнечных лучей и механических ударов.

После хранения при низкой температуре перед запуском выдержите изделие при положительной температуре до исчезновения конденсата и стабилизации температуры основных узлов. Режущую оснастку, шину, цепь, нож, диск или другие рабочие элементы храните с установленными защитными кожухами, чехлами или транспортировочными накладками, если они предусмотрены конструкцией изделия.

11. УТИЛИЗАЦИЯ

Изделие, его составные части, упаковка, отработанное масло, остатки топливной смеси, фильтры, свечи зажигания, режущая оснастка и другие расходные материалы подлежат утилизации в соответствии с действующими правилами обращения с такими отходами. Не выбрасывайте изделие, топливо, масло и загрязнённые расходные материалы вместе с бытовыми отходами.

Перед утилизацией выключите изделие, дождитесь полного остывания двигателя и слейте остатки топливной смеси из бака в предназначенную для этого ёмкость. Не сливайте топливную смесь, масло и загрязнённые жидкости в канализацию, водоёмы, на грунт или в бытовые контейнеры.

Пластиковые, металлические и резиновые элементы изделия по возможности передавайте на переработку раздельно. Отработанные фильтры, свечи зажигания, остатки топлива, масла и загрязнённые ветошь или материалы передавайте в специализированные пункты приёма или организации, выполняющие утилизацию таких отходов.

12. СРОК СЛУЖБЫ

Изделие относится к бытовому классу. Срок службы составляет 5 лет.

13. ДАННЫЕ О ПРОИЗВОДИТЕЛЕ, ИМПОРТЁРЕ И СЕРТИФИКАТЕ / ДЕКЛАРАЦИИ И ДАТЕ ПРОИЗВОДСТВА

Данные о производителе, импортёре, а также данные об официальном представителе и информация о сертификате / декларации и дате производства находятся в приложении №1 к Паспорту изделия.

14. ГАРАНТИЙНЫЕ ОБЯЗАТЕЛЬСТВА

Гарантийный срок на изделие составляет 24 месяца с момента продажи Потребителю.

Срок службы изделия и комплектующих устанавливается производителем и указан в Паспорте.

В течение гарантийного срока покупатель имеет право на бесплатное устранение неисправностей, которые явились следствием производственных дефектов. Ремонт и экспертиза товара при обнаружении недостатка производится только в авторизованных сервисных центрах, актуальный перечень которых можно найти на сайте **elitech.ru.**

Гарантийное обслуживание производится при предъявлении документа, подтверждающего факт приобретения изделия, и гарантийного талона при его наличии. Отсутствие документа, подтверждающего приобретение, не является основанием для отказа в гарантийном обслуживании, если Потребитель может подтвердить факт и дату покупки иными способами (в том числе свидетельскими показаниями, электронными чеками, выписками по банковским счетам). При отсутствии документа, подтверждающего дату продажи, срок начала гарантии исчисляется со дня изготовления изделия. Заменяемые по гарантии изделия, узлы и детали переходят в собственность сервисного центра.

Гарантийное обслуживание не распространяется на изделия, недостатки которых возникли вследствие:

• нарушения условий и правил эксплуатации, хранения и/или транспортировки изделия, а также при отсутствии или частичном отсутствии или повреждении маркировочного шильдика и/или серийного номера изделия;

• эксплуатации изделия с признаками неисправности (повышенный шум, вибрация, сильный нагрев, неравномерное вращение, потеря мощности, снижение оборотов, сильное искрение, запах гари, нехарактерный выхлоп);

• механических повреждений (трещин, сколов, вмятин, деформаций и т.д.);

• повреждений, вызванных воздействием агрессивных сред, высоких температур или иных внешних факторов, при коррозии металлических частей;

• повреждений, вызванных сильным внутренним или внешним загрязнением, попаданием в изделие инородных предметов и жидкостей, материалов и веществ, засорением вентиляционных каналов (отверстий), масляных каналов, а также по-

вреждений, наступивших вследствие перегрева, неправильного хранения, ненадлежащего ухода;

• естественного износа упорных, трущихся, передаточных деталей и материалов;

• вмешательства в работу или повреждения счётчика моточасов;

• перегрузки или неправильной эксплуатации. К безусловным признакам перегрузки изделия относятся (но не ограничиваясь): появление цветов побежалости, одновременный выход из строя сопряжённых или последовательных деталей, например ротора и статора, выход из строя шестерни редуктора и якоря, первичной обмотки трансформатора, деформация или оплавление деталей, узлов изделия или проводов электродвигателя под действием высокой температуры, а также вследствие несоответствия параметров электросети указанному в таблице номиналов для данного изделия;

• выхода из строя сменных приспособлений (звёздочек, цепей, шин, форсунок, дисков, ножей кусторезов, газонокосилок и триммеров, лески и триммерных головок, защитных кожухов, аккумуляторов, свечей зажигания, топливных и воздушных фильтров, ремней, пилок, звёздочек, цанг, сварочных наконечников, шлангов, пистолетов и насадок для моек высокого давления, элементов натяжения и крепления (болтов, гаек, фланцев), воздушных фильтров и т.п.), а также неисправности изделия, вызванные этими видами износа;

• несоблюдения требований к составу и качеству топливной смеси, повлекшего выход из строя поршневой группы (залегание поршневого кольца и/или наличие царапин и задиров на внутренней поверхности цилиндра и поверхности поршня, разрушение или оплавление опорных подшипников шатуна и поршневого пальца);

• недостаточного количества масла или несоответствия типа масла в картере у компрессоров, 4-тактных двигателей (наличие царапин и задиров на шатуне, коленвале, даже при наличии датчика уровня масла);

• выхода из строя расходных и быстроизнашивающихся деталей, сменных приспособлений и комплектующих (стартеры, приводные шестерни, направляющие ролики, приводные ремни, колёса, резиновые амортизаторы, уплотнители, сальники, лента тормоза, защитные кожухи, поджигающие электроды, термопары, сцепления, смазка, угольные щётки, ведущие звёздочки, сварочная горелка (сопла, наконечники и направляющие каналы), стволы, клапаны моек высокого давления, и т. п.), а также на неисправности изделия, вызванные этими видами износа;

• вмешательства с повреждением шлицев крепёжных элементов, пломб, защитных стикеров и т.п.

Гарантия не распространяется:

• На изделие, в конструкцию которого были внесены изменения и дополнения;

• На изделия бытового назначения, используемые для предпринимательской деятельности или в профессиональных, промышленных целях (согласно назна-

чению в руководстве по эксплуатации);

• На профилактическое и техническое обслуживание изделия (смазку, промывку, чистку, регулировку и т.д.);

• Неисправности изделия, возникшие вследствие использования принадлежностей, сопутствующих и запасных частей, которые не являются оригинальными.

ГАРАНТИЙНЫЙ ТАЛОН

Наименование изделия:_____

Модель:_____

Артикул модели:_____

Дата выпуска: _____

Серийный номер: _____

Дата продажи: _____

Штамп торговой организации:

С условиями гарантийного обслуживания ознакомлен.
Претензий по внешнему виду товара и комплекту поставки не имею.

_____ (Подпись покупателя)

ОТРЫВНОЙ ТАЛОН №_____
(*заполняется сервисным центром*)

Дата приёмки_____

Сервисный центр_____

Номер заказ-наряда_____

Дата выдачи_____

Подпись клиента_____

Штамп сервисного центра

ОТРЫВНОЙ ТАЛОН №_____
(*заполняется сервисным центром*)

Дата приёмки_____

Сервисный центр_____

Номер заказ-наряда_____

Дата выдачи_____

Подпись клиента_____

Штамп сервисного центра

ОТРЫВНОЙ ТАЛОН №_____
(*заполняется сервисным центром*)

Дата приёмки_____

Сервисный центр_____

Номер заказ-наряда_____

Дата выдачи_____

Подпись клиента_____

Штамп сервисного центра

ПАВАЖАНЫ КЛІЕНТ!

Дзякуем, што выбралі прадукцыю ELITECH! Мы рэкамендуем вам уважліва прачытаць падрабязную інфармацыю, выкладзеную ў гэтай інструкцыі, і дакладна выконваць рэкамендацыі вытворцы адносна бяспекі, эксплуатацыі і тэхнічнага абслугоўвання абсталявання.

Інфармацыя, якая змяшчаецца ў гэтай інструкцыі, заснавана на тэхнічных спецыфікацыях, даступных на момант публікацыі.

Гэта кіраўніцтва змяшчае неабходную і дастатковую інфармацыю для надзейнай і бяспечнай эксплуатацыі прадукту.

У рамках нашай пастаяннай працы па ўдасканаленні прадукцыі вытворца пакідае за сабой права ўносіць змены ў яе канструкцыю, калі гэтыя змены не ўплываюць на надзейнасць або бяспеку эксплуатацыі, без асобнага паведамлення.

У выніку могуць адбыцца змены ў тэхнічных характарыстыках і знешнім выглядзе прылады, і змест гэтага кіраўніцтва можа не цалкам адпавядаць прадукту, які вы набылі. Калі ласка, майце гэта на ўвазе пры чытанні гэтага кіраўніцтва*.

(*) Апошнюю версію тэхнічнага апісання прадукту можна знайсці на сайце elitech.ru.

УВАГА!

Пасля набыцця праверце прадукт на наяўнасць механічных пашкоджанняў.

Праверце змесціва ўпакоўкі і азнаёмцеся з умовамі гарантыі.

Парадак падачы спажыўцамі прэтэнзій адносна тавараў, у тым ліку тавараў, якія класіфікуюцца як тэхнічна складаныя ў адпаведнасці з дзеючым заканадаўствам, вызначаецца заканадаўствам краіны, дзе адбываецца продаж тавараў.

ЗМЕСТ

1. Прызначэнне 46
2. Правілы аховы здароўя і бяспекі 46
3. Тэхнічныя характарыстыкі 61
4. Камплектацыя 61
5. Апісанне канструкцыі 62
6. Падготовка да эксплуатацыі 63
7. Эксплуатацыя 68
8. Тэхнічны абслугованне 71
9. Магчымыя паражэнні і метады іх усунення 79
10. Транспартаванне і захоўванне 81
11. Утылізацыя 81
12. Тэрмін службы 82
13. Кантактная інфармацыя вытворцы, імпарцёра, а таксама сертыфікат/дэкларацыя і дата вытворчасці 82
14. Умовы гарантыі 82

1. ПРЫЗНАЧЭННЕ

Цягачкі прызначаны для распілоўкі драўніны на адкрытым паветры. Асноўныя віды работ: распілоўка дроў, абрэзка парасткаў і галінак, папярочная распілоўка бярвення і валкі дрэў, пры ўмове, што аператар валодае неабходнымі навыкамі і выконвае патрабаванні гэтага кіраўніцтва.

Цягач абсталяваны двухтактовым рухавіком унутранага згарання, які працуе на сумесі бензіну і двухтактовага масла і прыводзіць у рух пілавую ланцуг падчас яе руху па кіруючай шыне.

2. ПРАВІЛЫ АХОВЫ ЗДАРОЎЯ І БЯСПЕКІ

Перад уводам у эксплуатацыю азнаёмцеся з усёй інфармацыяй, якая змешчана ў гэтай інструкцыі, з канструкцыяй абсталявання, элементамі кіравання і яго прызначэннем.

Навучыцеся хутка спыняць інструмент.

Невыкананне мер бяспекі і рэкамендацый вытворцы можа прывесці да пашкоджання абсталявання, траўмы аператара і асоб, якія знаходзяцца побач, падчас працы з бензапілой, або да ўзнікнення надзвычайных сітуацый (пажараў і г.д.).

Забараняецца эксплуатаваць бензінавую пілу:

асобамі, маладзейшымі за 18 гадоў, асобамі, якія знаходзяцца пад уздзеяннем алкаголю, наркотыкаў або лекаў, або тымі, хто не азнаёміўся з інфармацыяй, прыведзенай у гэтай інструкцыі па эксплуатацыі.

Пры камерцыйным выкарыстанні інструмент не павінен эксплуатавацца аператарамі, якія не прайшлі сертыфікацыю і не атрымалі сертыфікат устаноўленай формы (лесарубы, абрэзчыкі галля і г.д.), або якія не прайшлі прадугледжанае навучанне па ахове працы (пачатковае і на працоўным месцы).

Агульныя рэкамендацыі:

Цягачовая піла — крыніца павялічанай небяспекі. Праца з ёй патрабуе майстэрства і вялікай асцярожнасці!

Ніколі не кіруйце інструментам пасля ўжывання алкаголю, наркотыкаў або лекаў.

Перад выкарыстаннем інструмента ўважліва прачытайце ўсю інфармацыю ў кіраўніцтве па эксплуатацыі. Аператар, які недастаткова інфармаваны, можа выклікаць заўчасную адмову інструмента і паставіць пад пагрозу сябе і навакольных.

Рэкамендуецца даваць бензапілы з рухавіком унутранага згарання толькі асобам, якія вывучылі іх канструкцыю і маюць досвед эксплуатацыі такога інструмента, добра валодаюць метадамі працы і знаёмыя з рэкамендацыямі вытворцы па тэхнічным абслугоўванні абсталявання.

Працу варта выконваць толькі ў добрай фізічнай форме. Стомасць зніжае канцэнтрацыю і можа стаць прычынай няшчасных выпадкаў. Павышаная ўважлівасць патрабуецца пры працы бензапілой у канцы працоўнага дня. Усе апе-

рацыі павінны выконвацца спакойна і ўпэўнена, з поўным кантролем над усімі рухамі і манеўрамі.

Аператар нясе адказнасць за бяспеку людзей, якія знаходзяцца непасрэдна побач з месцам працы.

Пры працы каля лёгкаўзгаральных матэрыялаў, а таксама ў перыяды сухой надвор'я, на працоўным месцы павінен быць вогнетушыцель (для прадухілення рызыкі ўзнікнення пажару).

Сродкі індывідуальнай аховы

- Для абароны галавы, вачэй, вушэй, рук і ног ад траўмаў неабходна выкарыстоўваць апісанае ніжэй сродкі індывідуальнай аховы.

- Адзенне павінна добра падыходзіць аператару, шчыльна прылягаць да цела, але не абмяжоўваць рухаў. Не насіце ювелірных вырабаў або адзення, якое можа зачапіцца за прадметы ў працоўнай зоне. Збірайце доўгія валасы.

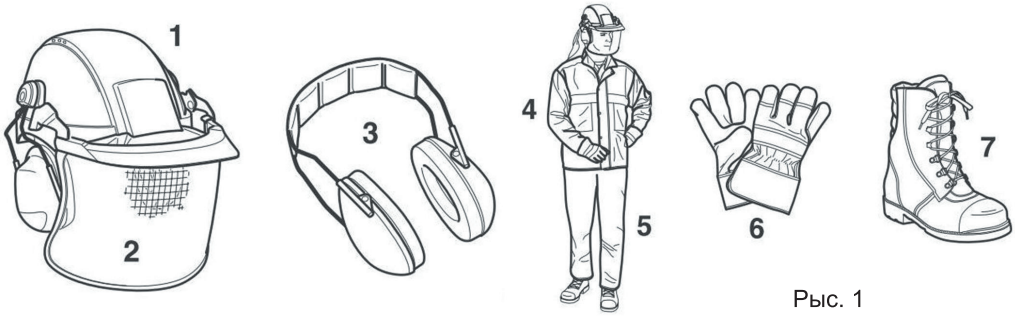

Рыс. 1

- Пры выкананні любой працы ў лесе неабходна насіць **ахоўны шлем (1)**, каб абараніць галаву аператара ад траўмаў, выкліканых падаючымі прадметамі (галінкамі, галінамі і г.д.). Замяняйце любы шлем, які мае пашкоджанні або тэрмін службы якога скончыўся, вызначаны вытворцам. Прымяняць трэба толькі сертыфікаваныя ахоўныя каскі.

- **Шчыток (2)**, усталяваны на шлеме (магчыма, з ахоўнымі акулярамі), абараняе ад аскепкаў і пілавіння. Каб пазбегнуць траўмаў або пашкоджанняў вачэй, заўсёды насіце сродкі абароны вачэй або твару пры працы з ланцуговай пілой.

- Для абароны слыху рэкамендуецца насіць ахоўныя навушнікі (3) падчас працы; яны таксама павінны быць сертыфікаваны. Абарончыя вушныя ўкладышы ў навушніках маюць абмежаваны тэрмін службы і павінны быць заменены пасля заканчэння гэтага перыяду.

- **Ахоўная куртка (4)** павінна забяспечваць высокую бачнасць пры працы ў лесе (мае элементы светлых колераў) і абараняць аператара ад вільгаці і механічных пашкоджанняў,

- Спецыяльныя ахоўныя штаны / камбінезон (5) абараняюць ногі аператара ад механічных пашкоджанняў і магчымых парэзаў ад ланцужка пілы. Ахоўныя штаны / камбінезон павінны быць сертыфікаваны і мець

адпаведныя маркіроўкі.

- Ахоўныя пальчаткі (6) абараняюць рукі аператара ад механічных пашкоджанняў і парэзаў ад ланцужка пілы

- Абарончы абутак (7) забяспечвае стабільнае становішча пры працы з бензапілой і абараняе ступні аператара ад механічных пашкоджанняў і магчымых парэзаў ад ланцужка пілы. Абарончы абутак павінен быць сертыфікаваны і мець адпаведныя маркіроўкі.



Паліўная сумесь / Запраўка.

ПАПЯРЭДЖАННЕ! Перад запраўкай рухавік павінен быць выключаны.

Курыць забаронена падчас запраўкі, на месцы запраўкі і падчас працы з бензапілой.

Паліўная сумесь можа ўтрымліваць хімічна агрэсіўныя кампаненты. Падчас запраўкі вочы і скура аператара павінны быць абаронены ад кантакту з нафтапрадуктамі.

Падчас запраўкі аператар павінен насіць ахоўныя пальчаткі і сачыць, каб сумесь паліва не трапляла на яго працоўны адзенне. Пазбягайце ўдыхання пары паліва, бо гэта можа прывесці да атручвання і іншых праблем са здароўем.

ПЕРАСТЯРОЖЛІВАСЦЬ! Бензін, масла для 2-тактовых рухавікоў і сумесь, прыгатаваная з іх, вельмі лёгкаўзгаральныя.

• Захоўвайце бензін і падрыхтаваную сумесь у кантэйнерах, спецыяльна прызначаных для гэтай мэты, у бяспечным месцы, удалечыні ад крыніц цяпла і адкрытага агню.

• Ачысціце ёмістасці і месца захоўвання паліва ад любых арганічных адкідаў і лішкаў змазкі.

• Не пакідайце ёмістасці з паліўнай сумессю ў месцах, даступных для дзяцей.

• Залівайце сумесь паліва толькі на вуліцы праз лейку.

• Пазбягайце ўдыхання палёў паліва.

• Не дадавайце паліва і не здымайце заглушку паліўнага бака, калі рухавік працуе або гарачы.

• Перад запускам, пасля запраўкі сумессю паліва, перамясціце прыладу не менш чым на 3 м ад месца запраўкі.

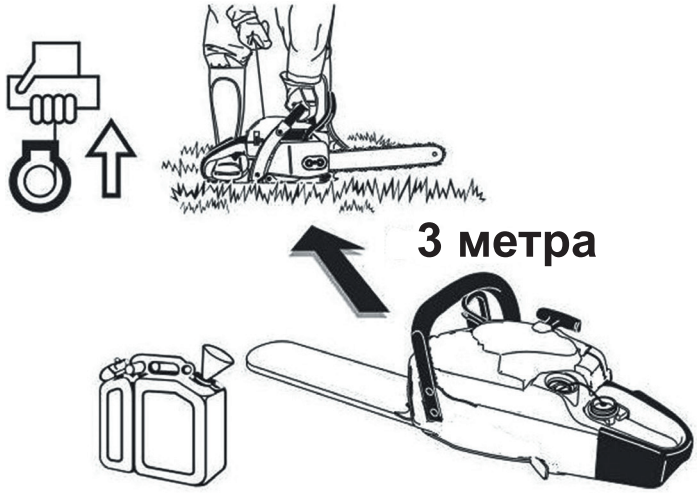

Рыс. 2

ПАПЯРЭДЖАННЕ!

І паліва, і мазкі для ланцужка павінны транспартавацца і захоўвацца толькі ў кантэйнерах, прызначаных для гэтай мэты, і з адпаведнымі этыкеткамі. Пераканайцеся, што дзеці не могуць атрымаць доступ да гэтых рэчываў.

Сумесь паліва схільная да псавання. Не рэкамендуецца загадзя рыхтаваць празмерную колькасць сумесі, каб яна не страціла свае хімічныя і фізічныя ўласцівасці.

Захоўвайце ёмістасці з падрыхтаванай сумессю паліва і чыстым бензінам асобна, каб не змяшаць іх падчас выкарыстання.

Рэгулярна чысціце ёмістасці для сумесі паліва і змазкі для ланцуга.

ПУСК

• Ніколі не запускайце абсталяванне:

- Калі вы пралілі на яго сумесь бензіну. Пратрыце ўсе разлітыя месцы і пачакайце, пакуль рэшткі бензіну выпаруюцца.

- Калі вы пралілі сумесь паліва на сябе ці на адзенне, пераапраніцеся. Памыйце любыя часткі цела, якія кантактавалі з палівам. Выкарыстоўвайце мыла і ваду.

- Калі на інструменце выяўленацечаньне паліва.

• Рэгулярна правярайце нацечку на заглушцы паліўнага бака і шлангах.

Перад пачаткам працы заўсёды правярайце, ці правільна сабрана ланцужная піла. Рэгулярна правярайце, ці правільна ўсталяваны вядучая шына і ланцуг, і ці нацягнуты ланцуг як рэкамендавана. Няправільнае нацяжэнне ланцуга можа прывесці да хуткага зносу вядучай шыны, паломы ланцуга, траўмы аператара і пашкоджання кампанентаў ланцужной пілы. Будзьце асцярожныя пры запуску бензапілы. Рэкамендуецца ўключыць тармаз ланцуга пры запуску. Трымайце

бензапілу цвёрда, прыціскаючы яе да зямлі. Пераканайцеся, што накіравальны барабан і ланцуг нічога не закранаюць. Не запускайце бензапілу, калі яна падвешана ў паветры.

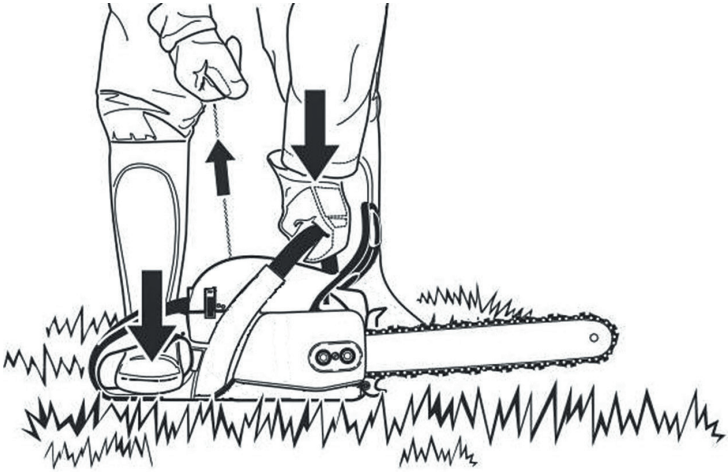

Рыс. 3

ПАСЛЯ ЗАПУСКУ.

ПЕРАСТРОГА! Не працуйце інструментам адной рукой! Падчас працы трымайце бензапілу абедзвюма рукамі: правай рукой за задні ручку, а левай — за пярэднюю. Надзейна сціскніце ручкі далонню і вялікім пальцам.

АСЦЯРОЖНА! Пасля адпуску рычага паўзуна рэгулятара газу рэжучая ланцуг працягвае рухацца на працягу кароткага часу (інерцыя).

- Заўсёды захоўвайце раўнавагу.
- Трымайце бензапілу так, каб не ўдыхаць выхлапныя газы. Не працуйце ў закрытых памяшканнях (рызыка атручвання).
- Калі вы чуеце гукі невядомага паходжання або заўважаеце якія-небудзь адхіленні ў працы рухавіка, неадкладна спыніце працу бензапілы і звярніцеся ў любы сэрвісны цэнтр ELITECH для ўхілення няспраўнасці.
- Перад праверкай нацяжэння пілы або перад зацягваннем, заменай ці абслугоўваннем інструмента рухавік павінен быць выключаны.
- Не стаўце вельмі гарачы інструмент на сухую траву або лёгкаўзгаральныя матэрыялы. Глушыцель выхлапных газаў з'яўляецца крыніцай вельмі высокай тэмпературы (пагроза ўзгарання).

Рывок ланцужка бензапілы

- Падчас працы з бензапілой можа адбыцца аддача пілы назад да аператара.
- Гэта можа адбыцца, калі круцячысты ланцуг пілы выпадкова закранае дрэва (у зоне паміж 12 і 3 гадзінамі на цыферблаце), напрыклад, пры абрэзцы галінак.

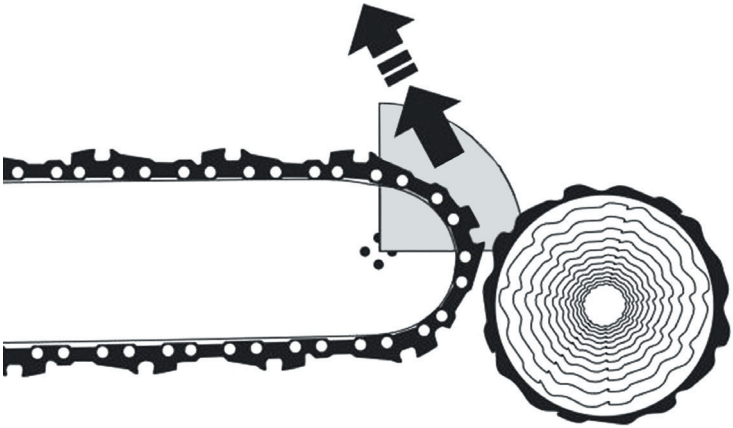

Рыс. 4

- У гэтым выпадку бензапіла будзе некіравана і з вялікай сілай адкінуцца ў бок аператара, што можа прывесці да траўмы!

Каб пазбегнуць гэтага, калі ласка, выконвайце наступныя рэкамендацыі:

- Перад выкананнем манеўра рэзкі пераканайцеся, што ланцуг пілы добра затачаны і што налада глыбіні рэзу адпавядае віду драўніны і сезону, у якім праводзяцца работы.

- Рабіць надрэз у драўніну (туды, куды ўваходзіць накіравальная шайба) павінна толькі асоба з досведам і навыкамі!

- Заўсёды пачынайце пілаванне з максімальнай хуткасцю ланцуга.

- Заўсёды сачыце за становішчам канца накіравальнай шыны. Будзьце асцярожныя, працягваючы распілоўку, якая ўжо пачатая.

- Не спрабуйце адначасова зрэзаць некалькі галін. Калі зрэзваеце галіны, пераканайцеся, што накіравальны баранак не датыкаецца да іншых галін.

- Пры звальванні дрэў звяртайце ўвагу на суседнія ствалы.

Паводзіны падчас працы / Працоўныя метады

Выкарыстоўвайце ланцуговую пілу толькі ў дзённы час або пры добрым натуральным асвятленні. Не выкарыстоўвайце ланцуговую пілу ў памяшканні. Гэта можа прывесці да атручвання выхлапнымі газамі.

Будзьце асцярожныя, калі на працоўнай пляцоўцы мокрая зямля, інея або снежны пакрыў. Гнілая кара на ствале дрэва, пахаваная пад снегам, стварае павышаную рызыку слізгання.

- Не кіруйце бензапілой, стоячы на лесвіцы, драбінах або любой іншай няўстойлівай апоры.

- Не рабіце зрэз, калі кропка, у якой вы рэжаце вузел, галіну або ствол, знаходзіцца вышэй за ўзровень пляча.



Рыс. 5

- Не кіруйце бензапілой пад занадта вострым вуглом.
- Размяшчайце бензапілу так, каб ніводная частка вашага цела не знаходзілася на траекторыі руху ланцужка.

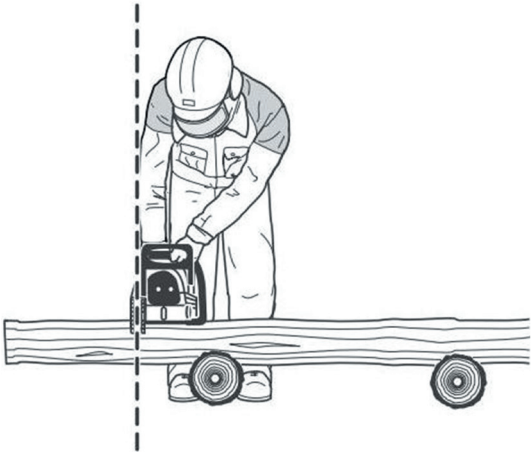

Рыс. 6

- Цэпавая піла павінна выкарыстоўвацца выключна для распілоўкі драўніны.
- Сцеражыцеся, каб круцячысты ланцуг не дакранаўся да зямлі.
- Рабочая зона павінна быць ачышчана ад чужародных прадметаў, такіх як пясок, камяні, цвікі і г.д. Чужародныя прадметы могуць пашкодзіць пілу або выклікаць «адбой».
- Пры распілоўцы дроў на дровы рэкамендуецца выкарыстоўваць стабільную апору (напрыклад, распілочны конь, калі гэта магчыма).

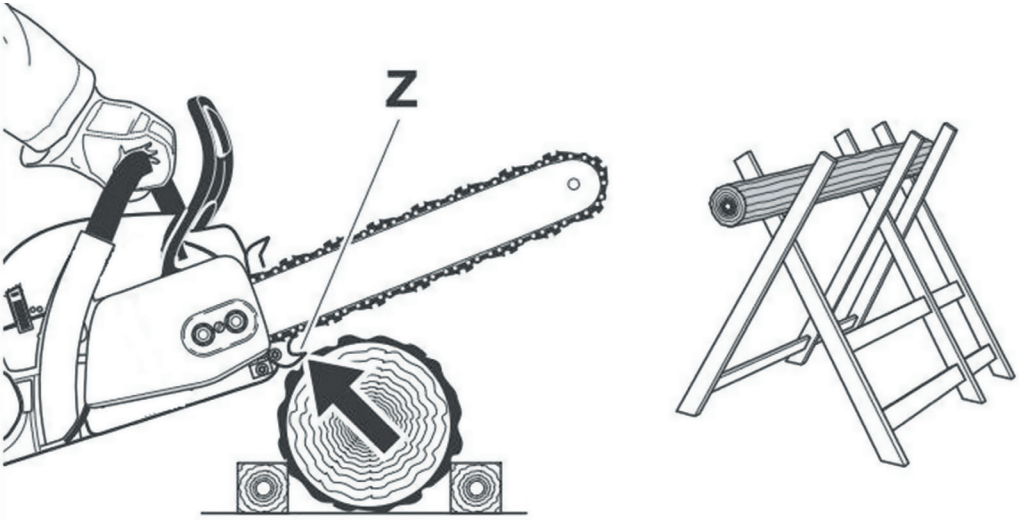

Рыс. 7

Забараняецца іншаму чалавеку або самому аператару ўтрымліваць частку бруска ў адным месцы.

- Выкарыстоўвайце апоры, каб прадухіліць кручэнне бруска падчас рэзкі.

Зубчасты абмежавальнік (Z) можа быць карысным пры валенні дрэва або пры папярочным распілоўванні.

Замацуйце зубчасты абмежавальнік (Z) на ствале дрэва. Перад тым як ланцужок пілы дакранецца да драўніны, націсніце на курок паскарэння, каб забяспечыць максімальную хуткасць, і толькі пасля гэтага пачынайце пілаваць. Зубчасты абмежавальнік будзе дзейнічаць як завеса. Падымайце корпус бензапілы ўверх, трымаючы за пярэднюю ручку і падхопліваючы за заднюю. Націск на бензапілу павінен быць лёгкім. Пасля таго, як вы прарэжаце валокны драўніны, пазіцыя абмежавальніка змяняецца, і ўсе дзеянні выконваюцца ў той жа пасляДоўнасці: абмежавальнік прыціскаецца да ствала, рухавік паскараецца да максімальных абаротаў, ланцуг уваходзіць у драўніну, а абмежавальнік дзейнічае як завеса.

Цягачом можна рабіць падоўжныя надрэзы на драўніне.

ПЕРАСТЯРОЖНАСЦЬ! Гэта аперацыя патрабуе досведу і спрыту! Пачынайце пілаваць толькі пасля таго, як пераканаецеся, што працоўная зона вольная ад прадметаў, аб якія аператар можа спатыкнуцца пры руху назад. Будзьце надзвычай асцярожныя, бо існуе павышаная рызыка адбіўнога ўдару.

Падоўжнае разанне

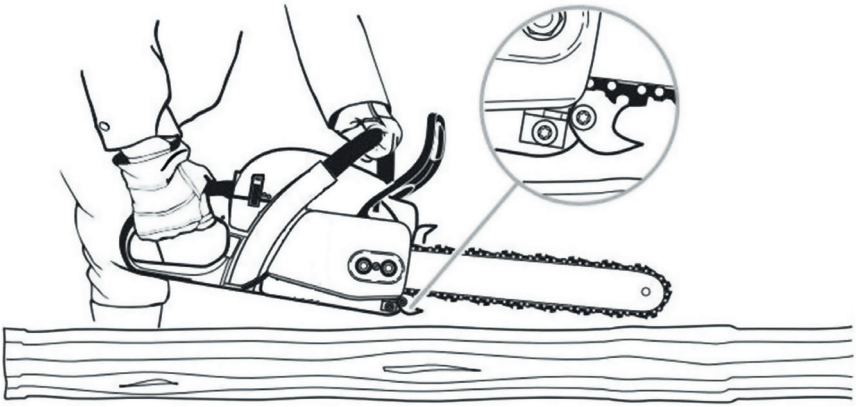

Рыс. 8

Падоўжнае распілоўванне (Рыс. 8)

- Пры вымацці пілы з пазу, ланцуг пілы павінен рухацца.
- Пры распілоўцы драўніны вялікага дыяметра трэба зніжаць хуткасць распілоўкі паміж асобнымі рухамі, менш моцна націскаючы на рычаг паўзунога рэгулятара.
- Будзьце асцярожныя пры распілоўванні расшчэпленых брусоў, бо яны могуць зачапіцца за рухомую ланцужок (рызыка траўмы).
- Калі ланцуг закліньваецца пры рэзцы верхняй часткай кіруючай пласціны, бензапіла можа адкінуцца назад у бок аператара. З улікам гэтага варта, па магчымасці, рэзаць ніжняй часткай кіруючай пласціны, каб у выпадку закліньвання ланцуга піла адкідалася ад аператара ў бок апрацоўваемай драўніны.

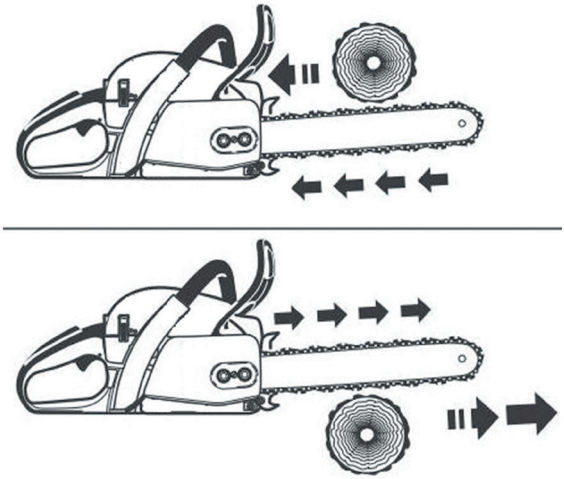

Рыс. 9

ПЕРАСТЯРОГА! Высокая рызыка траўматызму! Высякаць і абрэзваць дрэвы, а таксама працаваць у зонах, пашкоджаных ветравым павалам, могуць толькі спецыялісты, якія маюць адпаведную кваліфікацыю, стандартызаваны сертыфікат і прайшлі неабходнае навучанне (пачатковае і на працоўным месцы).

ПЕРАСТЯРОГА! Высокая рызыка траўматызму!

ПЕРАСТЯРОГА! Ніколі не працуйце ў адзіночку! Калі вас будзе двое ці больш, вы заўсёды зможаце дапамагчы адзін аднаму, калі нешта пойдзе не так!

Працы па высечцы дрэў могуць пачынацца толькі пасля таго, як вы пераканаліся, што:

a) У зоне валкі дрэў (дзе валяць дрэвы) няма несанкцыянаваных асоб; зона агароджана, і ўздоўж верагодных маршрутаў пешаходаў устаноўлены стандартныя папераджальныя знакі.
b) Дастаткова месца для кожнага рабочага, які валіць дрэвы, каб адступіць (шлях адступлення павінен быць пад вуглом 60˚да восі павалу з боку, дзе робіцца падсечка).
c) Вакол ствала дрэва прыбраны ўсе чужародныя прадметы, падлесак і галіны. Неабходна быць асцярожнымі, каб забяспечыць стабільнае становішча аператара падчас пілавання (рызыка падзення).
d) Кожная наступная працоўная пазіцыя павінна знаходзіцца на адлеі не менш чым у два разы большай за вышыню спілаванай дрэва.

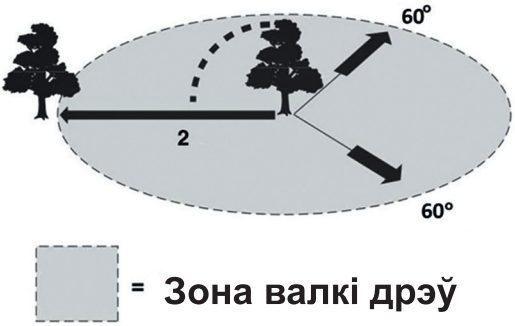

Рыс. 10

Перад звалкай дрэва неабходна ўважліва праверыць кірунак яго падзення, каб пераканацца, што ў гэтай зоне няма людзей або будынкаў.

Пры ацэнцы стану дрэва звярніце ўвагу на рэльеф мясцовасці; памер і размяшчэнне крон, уключаючы наяўнасць асобных або сухіх галін; вышыню дрэва; натуральную схіленасць ствала; а таксама наяўнасць прыкмет гніення.

Звярніце ўвагу на хуткасць і напрамак ветру. У выпадку моцных парываў вецер варта адмовіцца ад збору.

Абрэзка каранёў у асновы.

Калі ў асновы ствала дрэва ёсць буйныя, высока размешчаныя карані, рэкамендуецца абрэзаць іх да дыяметра ствала. Пачынаць трэба з найбуйнейшага кораня. Спачатку зрабіце вертыкальны надрэз, потым гарызантальны, стараючыся не пашкодзіць сам ствол.

Зрабіць зрэз:

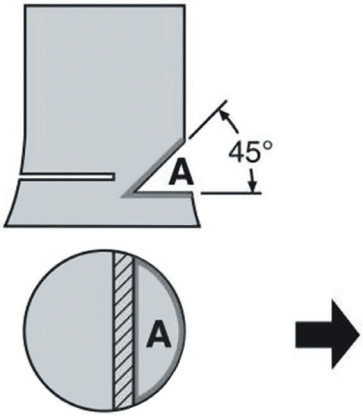

Рыс. 11

Падсечка (A) вызначае напрамак, у якім будзе падаць дрэва.

Яе робяць пад прамым вуглом да напрамку, у якім будзе падаць дрэва, на глыбіню ад 1/3 да 1/5 таўшчыні ствала.

Рэз для звальвання трэба рабіць як мага бліжэй да зямлі. Любыя неабходныя карэкціроўкі трэба рабіць на ўсёй даўжыні рэзу для звальвання. Затым зрабіце надрэз пад вуглом$^{45°}$. Пераканайцеся, што надрэзы перасякаюцца, але драўняныя валокны ў цэнтры ствала не пераразаны.

Асноўны надрэз (B)

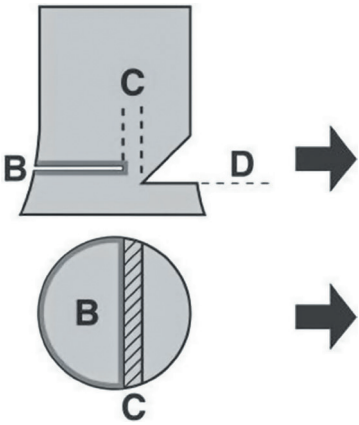

Рыс. 12

робіцца над кропкай перасячэння гарызантальнага зрэзу (D) і нахіленага падсеку. Яго трэба рабіць строга гарызантальна. Паміж падсекай і асноўным зрэзам павінна застацца прамежак прыкладна ў 1/10 дыяметра ствала, які называецца «прамежак падсекі» (C).

Надсечка (C) служыць раяльнай шарнірай. Яе ні ў якім разе нельга праразаць да канца, бо гэта прывядзе да некіруванага павалу дрэва.

Пры выкананні накіраванай высечкі рэкамендуецца выкарыстоўваць клины для высечкі і рыдлёўкі (у залежнасці ад таўшчыні ствала дрэва), а таксама сякеру або малаток, каб забіваць клины. Неабходна сачыць, каб рухомая ланцужковая піла не датыкалася да металу. У той жа час, клины для звалкі і рыдлёўкі дапамогуць зрабіць працэс накіраванай звалкі больш кантраляваным і прадухіляць закліньванне рэжучай часткі пілы ў выпадку непрадбачанай сітуацыі.

- Як толькі ствол дрэва пачне рухацца, аператар павінен перамясціцца на адну з падрыхтаваных зон прызямлення, але не перасякаючы лінію падзення дрэва.

Падчас адхілення ўбок пасля асноўнага разрэзу неабходна сачыць за падаючымі сукамі і галінамі.

Пры працы на схіле аператар павінен размяшчацца вышэй або збоку ад ствала дрэва, якое ён валіць. Дрэва трэба валіць па схіле; інакш існуе рызыка, што яно скачацца ўніз па схіле, і працэс можа стаць некіруемым.

Пры абрэзцы галінак заўсёды пачынайце пілаваць так, каб ствол дрэва знаходзіўся паміж целам аператара і круцячымся ланцугом. Абрэзка галінак — гэта задача, якая патрабуе значных фізічных высілкаў ад аператара. Каб зменшыць напружанне і стомленасць, корпус бензапілы, па магчымасці, трэба абапіраць на ствол дрэва, а не трымаць у выцягнутай руцэ. Пазбягайце сітуацый, калі кончык кіруючай ланцужкі можа дакрануцца да драўніны, пакуль ланцуг рухаецца на высокай хуткасці, бо гэта можа выклікаць адкат.

Асаблівую ўвагу трэба надаваць галінам, якія знаходзяцца пад напружаннем. Нельга абразаць свабодна вісльія галіны знізу.

Забаронена абрэзваць галіны, стоячы на ствале.

ПАПЯРЭДЖАННЕ! У драўніне ўзнікаюць напружанні (сціск або расцяжэнне), якія таксама неабходна ўлічваць пры звалцы. Выконвайце рэкамендацыі, прыведзеныя ніжэй.

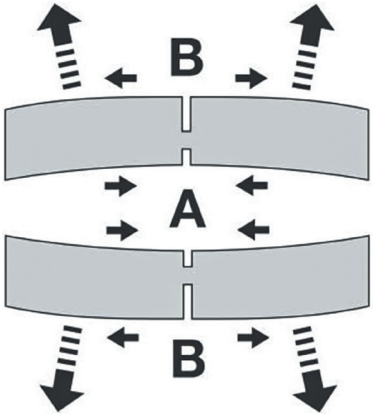

Рыс. 13

Рэкамендуецца заўсёды пачынаць пілаваць з боку, дзе дрэва знаходзіцца пад сціскальным напружаннем (А). Толькі пасля гэтага пераходзьце да рэзкі з боку, дзе дрэва знаходзіцца пад расцяжным напружаннем (Б). Гэта прадухіліць небяспечнае закліньванне пілы і ланцужка.

Транспарціроўка і захоўванне

Падчас пераносу бензапілы або змены працоўнага становішча вы павінны спыніць рухавік бензапілы і ўключыць тармаз ланцуга, каб прадухіліць траўмы аператара.

ПЕРАСТЯРОГА! Забараняецца запускаць або перамяшчаць бензапілу, калі рухавік працуе, і тармаз не ўключаны, а ланцуг круціцца!

Пры транспарціроўцы бензапілы на вялікія адлегласці надзеньце пластыкавы чахол на кіруючую ланцужок.

Падчас пераноскі бензапілы трымайце яе за пярэднюю ручку, з накіроўвалай шайбай, накіраванай назад.



Рыс. 14

Пазбягайце датыкання да глушыцеля (рызыка апёкаў).

Пры транспарціроўцы бензапілы ў аўтамабілі пераканайцеся, што яна надзейна замацавана, каб прадухіліць працёк паліва або алею.

Пілу трэба захоўваць у сухім памяшканні. Не рэкамендуецца захоўваць яе на адкрытым паветры. Трымайце яе ў недаступным для дзяцей месцы.

Калі бензапілу плануецца захоўваць на працяглы час, паліўны і алейны бакі неабходна цалкам апусціць.

Тэхнічнае абслугоўванне

Перад выкананнем якіх-небудзь работ па тэхнічным абслугоўванні спыніце рухавік і адключыце высакавольтны кабель ад свечкі запальвання.

Перад пачаткам працы кожны раз правярайце, ці ў добрай працоўнай форме бензапіла, звяртаючы асаблівую ўвагу на тармаз ланцуга. Асаблівую ўвагу звяртайце на тое, каб ланцуг быў затачаны і нацягнуты ў адпаведнасці з інструкцыямі.

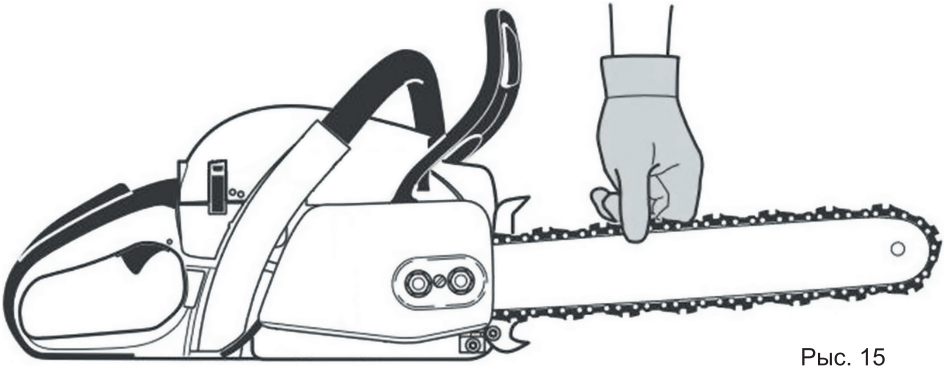

Рыс. 15

Рэгулярна чысціце корпус і кампаненты бензапілы.

Рэгулярна правярайце, ці шчыльна закручаны заглушкі паліўнога і алейнага бакаў.

ПЕРАСТЯРОЖА! Не ўносьце ніякіх змен у канструкцыю бензапілы. Гэта стварае небяспеку для аператара і навакольных.

Вы можаце выконваць самастойна толькі тыя аперацыі па тэхнічным абслугоўванні, якія апісаны ў кіраўніцтве па эксплуатацыі.

Усе іншыя работы павінны выконвацца ў сэрвісных цэнтрах афіцыйных дылераў ELITECH.

Выкарыстоўвайце толькі арыгінальныя запасныя часткі і аксесуары, указаныя вытворцам.

Выкарыстанне не арыгінальных запчастак, несанкцыянаваных аксесуараў або несанкцыянаваных камбінацый кіруючай ланцуга і пілы можа прывесці да выхаду інструмента з ладу, скарачэння яго тэрміну службы, стварыць пагрозу жыццю аператара і навакольных, а таксама нанесці пашкоджанні пабудовам. У выпадку выкарыстання аператарам у канструкцыі інструмента несапраўдных запчастак, несанкцыянаванага набору пілы або аксесуараў, вытворца абсталявання не нясе адказнасці за няшчасныя выпадкі або матэрыяльную шкоду.

Першая дапамога

На працоўным месцы заўсёды павінен быць набор для аказання першай дапамогі для аказання першай дапамогі ў выпадку няшчаснага выпадку на працы.

Усе выдаткаваныя медыкаменты неабходна неадкладна папаўняць.

Пры выкліку хуткай дапамогі, калі ласка, паведаміце наступную інфармацыю:

- месца здарэння
- што здарылася
- колькасць пацярпелых
- характар траўмы
- даныя таго, хто тэлефануе.

ПАПЯРЭДЖАННЕ! Цэпны піла — крыніца празмерных вібрацый, якія могуць нанесці шкоду крывяносным суднам або нервовай сістэме аператара. Забараняецца выкарыстоўваць інструмент, калі любы з антывібрацыйных кампанентаў у канструкцыі цэпнай пілы пашкоджаны або зламаны!

Вібрацыя можа выклікаць наступныя сімптомы:

адубенне (страта адчувальнасці) пальцаў, рук або запясцяў, паколванне, боль, вострае адчуванне або змены ў колеры ці тэкстуры скуры. Калі ў вас з'явіліся якія-небудзь з гэтых сімптомаў, звярніцеся да ўрача!

Крытэрыі крытычных станаў

Вы павінны неадкладна спыніць выкарыстанне бензапілы, калі заўважыце ўцечку паліва, пашкоджанне паліўнага бака або паліваправодаў, трэшчыны ў корпусе або рукаяцях, няспраўнасць выключальніка запальвання, непаладку ў засланцы рэгулятара хуткасці або яго бяспечным затворы, непаладку ў ланцужным тормазе, лаўцы ланцуга, механізме нацяжэння ланцуга або мацаванні кіраўнічай шыны.

Працу таксама неабходна спыніць у выпадку пашкоджання або празмернага зносу пілы-ланцуга, накіравачнай шыны або вядучага шпунта; калі няма падачы масла на агрэгат пілы; калі чутны незвычайны металічны гул, моцныя вібрацыі, перагрэў, нястабільная праца рухавіка, спантаннае павелічэнне абаротаў, ланцуг круціцца на правільных холастых абаротах, або калі рухавік нельга спыніць звычайным спосабам.

Калі выяўлена хоць адно з гэтых адхіленняў, спыніце рухавік, дачакайцеся поўнага спынення ланцуга, уключыце ланцуговы тормаз, зніміце каўпачок высокавальтажнага кабеля са свечкі запальвання і звярніцеся ў аўтарызаваны сэрвісны цэнтр ELITECH.

3. ТЭХНІЧНЫЯ ХАРАКТАРЫСТЫКІ

Табліца 1

ПАРАМЕТРЫ / МАДЭЛІ	ПБ 451	ПБ 521
Код	E1611.028.00	E1611.029.00
Рабочы аб'ём рухавіка, см³	45	52
Магутнасць рухавіка, кВт / к.с.	2,0 / 2,7	2,2 / 3,0
Тып рухавіка	2-такты	
Максімальная хуткасць рухавіка, аб/хв	10 000	11 000
Халасты ход рухавіка, аб/хв	3 200±200	
Даўжыня шыны, цалі / см	18 / 45	20 / 51
Шаг ланцуга, цалі	0,325	
Шырыня паза накіравачнай лапкі, мм	1,5	
Колькасць звяноў прывадной ланцуга, шт.	72	76
Аб'ём паліўнага бака, мл	550	
Тып паліва	Бензін без свінцу AI92 + масла для 2-тактовых рухавікоў	
Спецыфічны расход паліва, г/кВт·г	520	530
Аб'ём маслянага бака, мл	260	
Хуткасць патоку алею, мл/хв	6–15	
Тып свечкі	L7T	
Узровень вібрацыі на ручках (перад/зад), м/с²	6,2 / 6,9	4,8 / 5,2
Узровень гукавага ціску LPA, дБ(А)	104,9	101,9
Узровень гукавой магутнасці LwA, дБ(А)	111,8	108,6
Гарантаваны ўзровень гукавой магутнасці LwA, дБ(А)	113	
Агульныя памеры ў пакаванні (Д×Ш×В1/В2), мм	440×265×345/105	
Вага прадукту (без шынаў і ланцуга), кг	4,9	
Вага прадукту (з шынай і ланцугом), кг	6,34	6,46
Вага прадукту ў пакаванні, кг	7,0	7,2

4. КАМПЛЕКТАЦЫЯ

1. Бензапіла – 1 шт.
2. Кіраўніцтва для пілы – 1 шт.
3. Пілавая ланцуг – 2 шт.
4. Абмежавальнік зубца – 1 шт.
5. Камбінаваны ключ – 1 шт.
6. Ахоўны каўпак для накіравальнага рэйкі – 1 шт.
7. Кантэйнер для падрыхтоўкі сумесі паліва – 1 шт.
8. Тэхнічны ліст прадукту – 1 шт.

ЗВЯРНІЦЕ УВАГУ! Вытворца можа змяняць камплектацыю прадукту без папярэдняга паведамлення пры ўмове, што яго асноўнае прызначэнне і спажывецкія ўласцівасці застаюцца без змен.

ВЫКАНАЙЦЕ ВАЖНАЕ ЗАЎВАЖЭННЕ! Гарантыя не распаўсюджваецца на дадатковыя расходныя прыналежнасці і дапаможныя інструменты, якія пастаўляюцца ў камплекце (ланцугі, шыны, ключы і г.д.).

5. АПІСАННЕ КАНСТРУКЦЫІ

ЗВЯРНІЦЕ ЎВАГУ! Вытворца пакідае за сабой права без папярэдняга паведамлення ўносіць нязначныя змены ў знешні выгляд, канструкцыю і камплектацыю прадукту пры ўмове, што гэта не пагаршае яго эксплуатацыйныя характарыстыкі, надзейнасць або эксплуатацыйную бяспеку.

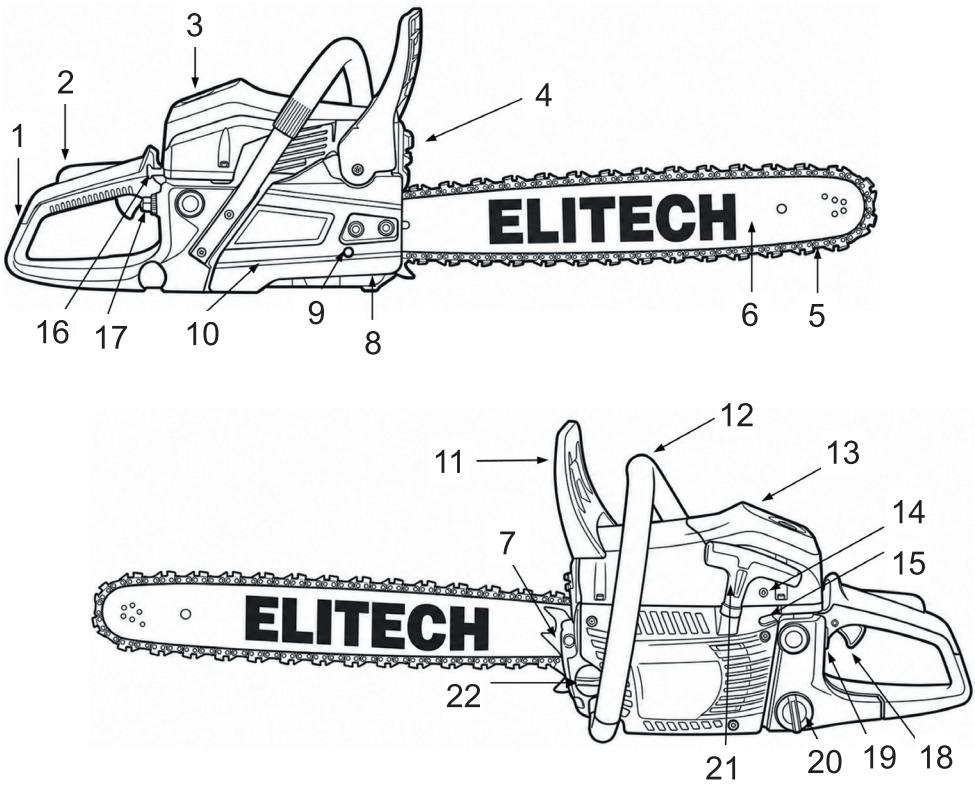

Рыс. 16

1 – задняя ручка
2 – бяспекавы зашчапнік дросельнай засланкі
3 – трымальнік пакрыцця паветранага фільтра
4 – глушыцель
5 – пілачная ланцуг
6 – кіруючая лыжа
7 – зубчасты абмежавальнік
8 – улоўлівальнік ланцужка
9 – вінт рэгулявання нацяжэння ланцуга
10 – пакрыццё счаплення
11 – рычаг інерцыйнага тормазу ланцуга
12 – пярэдняя ручка
13 – трымальнік пакрыцця паветранага фільтра
14 – вінт рэгулявання холасту
15 – вінты рэгулявання карбюратара
16 – рычаг рэгулявання паветранай засланкі
17 – прымус
18 – спускавы рычаг паўзуна
19 – выключальнік запальвання
20 – заглушка паліўнага бака
21 – ручка стартара
22 – корка масла

6. ПАДГОТОВКА ДА ЭКСПЛУАТАЦЫІ

УСТАНОВКА АБМЕЖАВАЛЬНІКА ПЕРАДАЧЫ

1. Выкарыстоўваючы камбінаваны ключ (у камплекце), адкруціце гайкі мацавання кола (Рыс. 17) і зніміце пакрыўку счаплення.
2. Замацуйце зубчасты абмежавальнік двума шрубамі, як паказана на Рыс 18.

МАНТАЖ НАВЯДЗЕНЧАЙ ЛАПЫ І ПІЛЫ

АСЦЯРОЖНА! Лапкі ланцужка вельмі вострыя. Будзьце асцярожныя. Надзеньце ахоўныя пальчаткі.

АСЦЯРОЖНА! Выкарыстоўвайце кіруючыя пласціны і ланцугі, рэкамендаваныя вытворцам для гэтай мадэлі бензапілы.

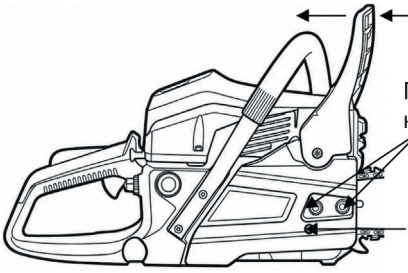

Рис. 17

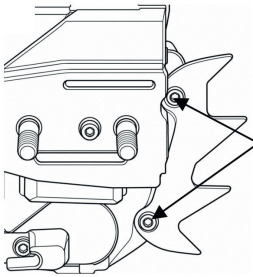

Рис. 18

1. Перад устаноўкай шыны і ланцуга пераканайцеся, што інерцыйны тормаз ланцуга адпушчаны. Для гэтага пацягніце рычаг інерцыйнага тормазу да сябе (Рыс. 17).
2. Выкарыстоўваючы камбінаваны ключ (пастаўляецца ў камплекце), адкруціце гайкі мацавання шыны (Рыс. 17) і зніміце пакрыўку счаплення.
3. Адкруціце вінт нацяжэння ланцуга (Рыс. 17) улева да таго часу, пакуль штыфт нацяжэння ланцуга не апынецца ў самым левым становішчы.
4. Надзяньце ланцуг на штыфты (Рыс. 19)
5. Нацягніце ланцуг на прывадную зорку (Рыс. 19), затым размясціце ланцуг так, каб рэжучыя краі зубцоў верхняй ніткі ланцуга былі накіраваны ў бок накіравальнай пласціны.
6. Усталюйце пакрыўку счаплення на месца. Закруціце хамуты мацавання кіруючай пласціны ўручную.

Заўвага! Пры ўсталёўцы пакрыўкі счаплення пераканайцеся, што штыфт нацяжэння ланцуга ўваходзіць у адтуліну для нацяжэння ланцуга на кіруючай раме.

7. Пракруціце ланцуг на кіруючай пласціне ўручную і пераканайцеся, што ланцуг шчыльна прылягае да зубцоў вядучага шпулькавага кола і пазы на кіруючай пласціне.
8. Рэгулюйце нацяжэнне ланцуга (гл. «Нацяжэнне ланцуга»)
9. Пасля рэгулявання нацяжэння ланцуга зацягніце гайкі мацавання зоркі ключом.

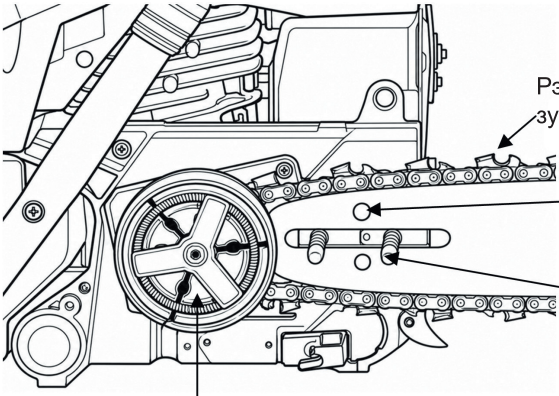

Рыс. 19

РЭГУЛЯВАННЕ НАТЯЖЭННЯ ЛАНЦУГА

АСЦЯРОЖНА! Насіце ахоўныя пальчаткі.

УВАГА! Правільнае нацяжэнне ланцуга неабходна правяраць перад пачаткам працы і кожны раз пасля запраўкі.

1. Аслабце хамуты мацавання шыны (Рыс. 20).
2. З дапамогай шчылінавага адвартальніка на камбінаваным ключы павярніце вінт нацяжэння ланцуга па гадзіннікавай стрэлцы, пакуль ланцуг не прыляжыць роўна да ніжняй часткі шынкі (Рыс. 20).
3. Праверце нацяжэнне ланцуга. Для гэтага схапіце ланцуг зверху за сярэдзіну зоркі і падняць верхні сектар. Ланцуг павінен выступаць з кіруючай канаўкі зоркі на вышыню аднаго зуба (4–5 мм) (Рыс. 21).
4. Падніміце пярэднюю частку кіруючай пласціны ўверх і зацягніце гайкі мацавання кіруючай пласціны.
5. Праверце нацяжэнне ланцуга. Для гэтага паспрабуйце ўручную павярнуць ланцуг на кіруючай пласціне. Ланцуг павінен свабодна рухацца, не захрасаючы і не выпадаючы з кіруючай канаўкі на кіруючай пласціне. Калі гэта не так, адкруціце мантажныя гайкі і паўторна адрэгулюйце нацяжэнне ланцуга.

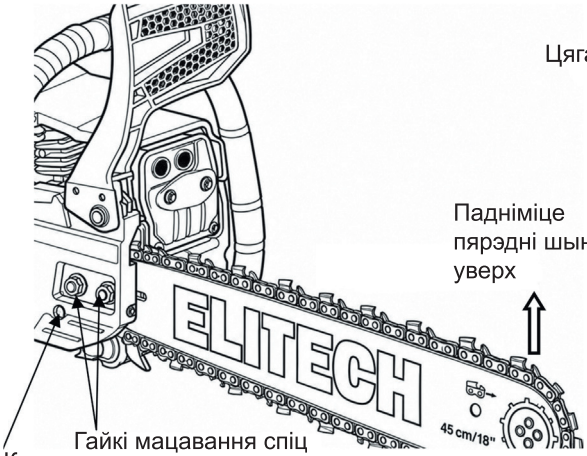

Рыс. 20

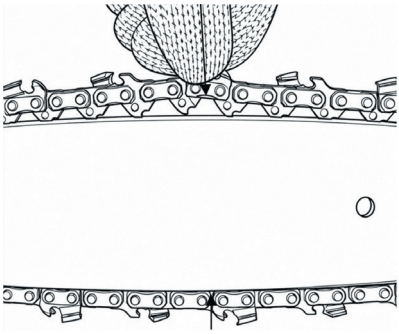

Рыс. 21

6. Запусціце рухавік, дайце яму папрацаваць некалькі секунд, затым павялічце паток паліва да максімальнага (націсніце спускавы рычаг да канца, пакуль рухавік не дасягне максімальных абаротаў, затым адпусціце яго). Выключыце рухавік і праверце нацяжэнне ланцуга. Пры неабходнасці адрэгулюйце нацяжэнне (новы ланцуг спачатку расцягваецца пад нагрузкай, таму яго нацяжэнне трэба перыядычна правяраць, каб ланцуг не саскочыў з кіруючай лапаткі).

Калі ланцуг пілы доўгі час выкарыстоўваўся або расцягнуўся, паўтарыце працэдуру рэгулявання нацяжэння.

ПАПЯРЭДЖАННЕ!

1. Усе працы па мантажы рэжучай сістэмы павінны праводзіцца пры выключаным рухавіку бензапілы. Каб прадухіліць выпадковае завядзенне рухавіка, неабходна зняць каўпачок свечы з кантактам сістэмы запальвання.
2. Заўсёды насіце ахоўныя пальчаткі пры працы з ланцугом. Зубы ланцуга вельмі вострыя і могуць выклікаць балючыя траўмы.
3. Не эксплуатайце пілу з няправільна нацягнутай ланцугом. Яна можа сарвацца з кіруючай лыжы і выклікаць сур'ёзныя пашкоджанні. Ланцуг не павінен быць вольным!

ІНЕРЦЫЙНЫ ТОРМАЗ ЦЭПЫ

Цягач абсталяваны інерцыйным тормазам ланцуга, які зніжае рызыку траўмаў, выкліканых аддачай пілы або падзеннем аператара ў выніку страты раўнавагі.

У выпадку аддачы, калі піла рэзка рухаецца ўверх, ручка інерцыйнага тормазу пад дзеяннем інерцыі рухаецца наперад і, пераадольваючы сілу спружыны, запускае тармазны механізм. Шкіў счаплення імгненна заблакіроўваецца, і ланцуг спыняецца.

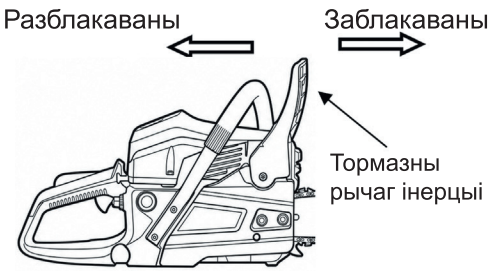

Рыс. 22

Штодня правярайце спраўнасць тармаза ланцуга!

Праверка інерцыйнага тормазу:

Калі інерцыйны тормаз ланцуга адключаны, ланцуг можа свабодна круціцца. Калі інерцыйны тормаз ланцуга ўключаны, ланцуг не круціцца і яго нельга павярнуць рукой. Каб адключыць тормаз ланцуга, пацягніце рычаг тормазу на сябе, пакуль не пачуеце клацанне (Рыс. 22).

ПЕРАСТЯРОЖНАСЦЬ! Не эксплуатайце бензапілу, калі інерцыйны тормаз ланцуга няспраўны.

УВАГА! Цэнтрабежны тормаз ланцуга не вызваляе аператара ад захавання правілаў тэхнікі бяспекі пры працы з бензапілой.

АСЦЯРОЖНА! Не павялічвайце частату кручэння рухавіка і не дазваляйце яму працаваць доўга на высокіх абаротах, калі тармаз ланцуга ўключаны. Гэта можа прывесці да перагрэву і пашкоджання счаплення і тармазнога механізма, што не пакрываецца гарантыяй.

ПРЫГАТАВАННЕ СУМЯВІ ТОПЛІВА

Для прыгатавання сумесі паліва вам спатрэбяцца: бензін з актанавай лікам АИ 92, двухтактнае масла для рухавікоў з паветраным ахаладжваннем, мерны кантэйнер (у камплекце), лейка і сродкі індывідуальнай аховы (перчаткі, ахоўныя акуляры).

Інструмент абсталяваны двухтактовым рухавіком, які патрабуе сумесі з бензіну і спецыфікаванага двухтактовага масла для рухавікоў з паветраным ахаладжваннем.

ВАЖНА: Выкарыстанне чыстага бензіну прывядзе да выхаду з ладу кампанентаў рухавіка, і такія паломы гарантыяй не пакрываюцца.

ВАЖНА: Выкарыстоўвайце толькі якаснае паліва і двухтактнае масла, каб падтрымліваць прадукцыйнасць і забяспечыць доўгі тэрмін службы рухавіка.

Тэхнічныя характарыстыкі бензіну

Выкарыстоўвайце свежы бензін AI-92 без свінцу і высакаякаснае маторнае масла для двухтактовых рухавікоў з паветраным ахаладжваннем.

ВАЖНА! Бясшлакавы бензін утварае асадкі пры захоўванні больш за 2 месяцы. Заўсёды выкарыстоўвайце свежанабыты бензін!

Тэхнічныя характарыстыкі масла для 2-тактовых рухавікоў

Выкарыстоўвайце рэкамендаваныя маркі двухтактовага масла ELITECH у залежнасці ад умоў эксплуатацыі:

Марка	Артыкул	Рэкамендацыі
ELITECH СТАНДАРТ (мінеральны)	2002.000200	Рэкамендуецца для выкарыстання ў бензапілах пры тэмпературы навакольнага асяроддзя да -20 °C
ELITECH PREMIUM (паўсінтэтычнае)	2002.000100	Рэкамендуецца для выкарыстання ў ланцуговых пілах пры тэмпературы навакольнага асяроддзя да -30 °C
ELITECH ULTRA (сінтэтычнае)	2002.000300	Рэкамендуецца для выкарыстання ў ланцуговых пілах пры тэмпературы навакольнага асяроддзя да -42 °C

Падчас абкаткі для працы рухавіка рэкамендуецца суадносіны 1:25 (4%) або 200 мл двухтактнага масла на 5 літраў бензіну. Пры такім суадносінах змешвання рэкамендуецца прапрацаваць інструмент 2–3 поўныя цыклы запаўнення бака палівам у стандартных эксплуатацыйных умовах пры актыўным выкарыстанні абсталявання.

ПАПЯРЭДЖАННЕ! Катэгарычна забаронена працаваць з інструментам на халастым ходзе пры выкарыстанні паліўнай сумесі з павялічаным утрыманнем масла для двухтактовых рухавікоў! Гэта прыводзіць да хуткага назапашвання вугляродных адкладаў у рухавіку і выклікае яго выхад з ладу.

Пасля заканчэння абкаткі для далейшага выкарыстання рэкамендуецца суадносіны 1:50 (2 працэнты) або 100 мл алею на 5 літраў бензіну.

Паліўная сумесь можа ўтрымліваць хімічна агрэсіўныя кампаненты. Пры запраўцы варта абараняць вочы і скуру аператара ад кантакту з нафтапрадуктамі.

Падчас запраўкі аператар павінен насіць ахоўныя пальчаткі і сачыць, каб сумесь паліва не трапляла на яго працоўны адзенне. Неабходна пазбягаць удыхання пары паліва, бо гэта можа прывесці да атручвання і іншых праблем са здароўем.

ПЕРАСТРОЖКА!

Не змешвайце бензін з алеем у паліўным баку пілы.

Прыгатуйце сумесь паліва непасрэдна перад выкарыстаннем. Не рыхтуйце сумесь паліва ў вялікіх аб'ёмах, бо гатовая сумесь мае абмежаваны тэрмін захоўвання. Гатовая сумесь губляе свае ўласцівасці пры доўгім захоўванні (больш за месяц). Калі сумесь не выкарыстана на працягу месяца, яе лепш выкінуць.

7. ЭКСПЛУАТАЦЫЯ

ПАПЯРЭДЖАННЕ! Перад выкарыстаннем агледзьце пілу на наяўнасць пашкоджанняў. Калі пашкоджанні выяўлены, пілу неабходна адрамантаваць перад эксплуатацыяй.

ПЕРАД ЗАПУСКАМ

1. Напоўніце паліўны бак свежай сумессю паліва.
2. Напоўніце рэзервуар для масла чыстым сродкам для змазкі ланцуга.
3. Праверце нацяжэнне ланцуга.
4. Праверце, ці спраўна працуе тармаз ланцуга, і ўключыце яго перад запускам інструмента. Праверце, ці працуе інерцыйны тармаз ланцуга.

ПУСК БЕНЗОПІЛЫ

Уключыце інерцыйны тормаз, рухаючы рычаг тормазу наперад (ад аператара).

Станьце ў бяспечным і стабільным становішчы.

Пераканайцеся, што тармаз уключаны, што ланцуг пілы не датыкаецца да зямлі або абразіўных матэрыялаў і што ў зоне распілоўкі няма людзей або тэхнікі.

УВАГА! Гэтыя мадэлі абсталяваны функцыяй лёгкага запуску, і інструмент можна запусціць хутка і з мінімальнымі намаганнямі. Каб пазбегнуць паломак, не цягніце за пускавы тросік з максімальнай сілай або на ўсю даўжыню; не цягніце яго па краі адтуліны для накіравальнага тросіка; і паступова адпускайце ручку, каб прадухіліць яе некантраляванае рэзкае вяртанне.

Пускаванне халоднага рухавіка («халодны пуск»).

Халодны запуск выкарыстоўваецца, калі рухавік цалкам астыў, а таксама пры першым запуску пасля працяглага перыяду невыкарыстання.

Закрыйце заслонку паветра, пацягнуўшы рычаг 16 (Рыс. 16) да сябе.

Усталюйце выключальнік запальвання 19 (Рыс. 16) у становішча «I».

Перад запускам націсніце кнопку praimer (насос падачы паліва) 17 (Рыс. 16) 5–7 разоў. Як толькі ў празрыстым бачку для прагляду з'явіцца паліўная сумесь, націсніце кнопку яшчэ 2–3 разы; гэта забяспечыць паступленне паліўнай сумесі ў карбюратар, што значна палегчыць запуск і зменшыць рызыку пашкоджання кампанентаў пускавой прылады.



Рыс. 23

Прыцісніце бензапілу да зямлі, пастаўце правую нагу ў адтуліну задняй ручкі. Узяць пярэднюю ручку левай рукой. Пераканайцеся, што накіравальны барабан і пілачная ланцуг нічога не закранаюць. Уключыце свабодны ход пускавога тросіка. Для гэтага выцягніце тросік, пакуль не адчуеце значны супраціў, затым павольна вярніце яго ў зыходнае становішча і рэзка рваніце тросік. Паўтарайце працэдуру запуску, пакуль рухавік не запрацуе.

Як толькі вы пачуеце, што рухавік запрацаваў, вярніце рычаг заглушкі ў зыходнае (закрытае) становішча. Калі рухавік заглухне, зноў пацягніце за ручку пуска, каб запусціць яго. Толькі калі рухавік будзе працаваць роўнамерна, адпусціце тармаз ланцуга (перамясціце яго ў задняе становішча) і пачынайце працу.

ПАПЯРЭДЖАННЕ!

Ніколі не намотвайце тросік пускача на руку.

Не цягніце тросік з празмернай сілай і не выцягвайце яго цалкам.

Не выпускайце раптоўна ручку пуска ў той час, калі шнур выцягнуты, бо гэта можа прывесці да ўдару і пашкоджання корпуса.

Пры выцягванні тросіка не дазваляйце яму перагінацца праз край адтуліны.

Запуск прагрэтага рухавіка («халодны запуск»).

АСЦЯРОЖНА!

Заўсёды запускайце бензапілу з уключаным тармазом ланцуга.

Калі рухавік бензапілы нядаўна быў выключаны і не паспеў астыць, перад запускам: уключыце запальванне, пацягніце рычаг заглушкі да сябе і неадкладна ўстаўце яго назад у корпус бензапілы. Цягніце за ручку пускавага механізма; рухавік запусціцца і будзе працаваць на высокіх абаротах. Адпусціце тармаз ланцуга і пачніце працу.

Калі рухавік не заводзіцца пасля выканання гэтых крокаў, гэта азначае, што ён «астыў», і ў такім выпадку яго трэба запускаць згодна з рэкамендацыямі для запуску «халоднага» рухавіка.

ПРЫПЫНЕННЕ РАБОТЫ БЕНЗОПІЛЫ

1. Адпусціце спускавы рычаг 18 (Рыс. 16).
2. Усталюйце выключальнік запальвання 19 (Рыс. 16) у становішча «О» (СТОП).

ЗМАЗКА ЛАПЫ І ЦЭПЯ

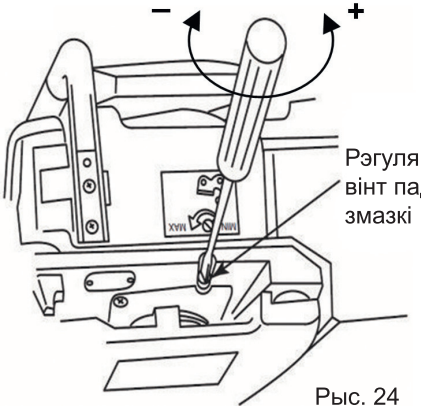

Рыс. 24

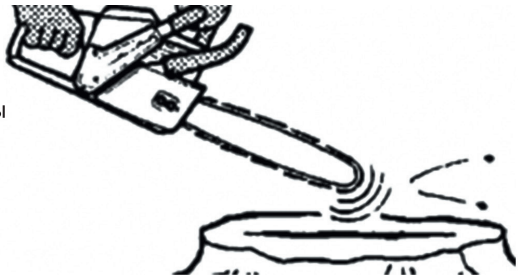

Рыс. 25

Цягачная піла абсталявана аўтаматычнай сістэмай падачы масла.

Вядоўная ланцуга і пілачная ланцуг павінны пастаянна змазвацца спецыяльным маслам для вядоўнай ланцуга і ланцуга.

Сістэма аўтаматычна падае неабходную колькасць алею з рэзервуара да кіруючай шыны і ланцуга.

Павелічэнне хуткасці рухавіка павялічвае падачу масла на ланцуг. Раскоркі масла можна рэгуляваць з дапамогай рэгулявальнага вінта (Рыс. 24).

Падвядзенне масла да ланцужка трэба правяраць перад пачаткам працы і кожны раз пасля папаўнення рэзервуара з маслам. Для гэтага:

1. Размясціце пілу над чыстай светлай паверхняй на адлегласці прыкладна 5–10 см.
2. Націсніце спускавы рычаг да канца і працуйце з рухавіком каля 5–10 секунд на максімальных абаротах. Пад кіруючай пласцінай павінен застацца выразна бачны след ад алею – гэта сведчыць пра правільную працу сістэмы змазкі (Рыс. 25).

Каб адрэгуляваць падачу масла, павярніце рэгулявальны вінт плоскай адвёрткай (Рыс. 24).

ПЕРАСТЯРОГА! Плынь змазкі трэба рэгуляваць толькі пры выключаным рухавіку!

АСТАРОЖНА! Ніколі не эксплуатаваць машыну без змазкі шын і ланцуга. Эксплуатацыя машыны без змазкі шын і ланцуга прыводзіць да заўчаснага зносу шыны, ланцуга і прывадной зоркі, што не пакрываецца гарантыяй.

Калі змазка спынілася, праверце ўзровень алею ў рэзервуары. Калі ў рэзервуары ёсць алей, але ланцуг усё роўна не змазваецца, звярніцеся ў аўтарызаваны сэрвісны цэнтр ELITECH.

Заўвага! Для змазкі ланцужка мы рэкамендуем выкарыстоўваць спецыяльнае масла ELITECH, прызначанае для ланцужкоў і шасцярэнак бензапіл і электрапіл:

ELITECH PREMIUM (паўсінтэтычнае) код: 2004.000100
ELITECH STANDART (мінеральны) код: 2004.000200

8. ТЭХНІЧНЫ АБСЛУГОВАННЕ

Агульная інфармацыя

ВАЖНА: Інструкцыі па тэхніцы бяспекі прыведзены ў Раздзеле 2. Дакладна выконвайце інструкцыі, каб прадухіліць сур'ёзных рызык і небяспек.

Перад выкананнем любых работ па тэхнічным абслугоўванні:

- **Выключыце рухавік.**
- **Зніміце каўпачок свечы.**
- **Дачакайцеся, пакуль рухавік астыне.**
- **Прачытайце адпаведную інструкцыю.**
- **Надзеньце адпаведны адзенне, працоўныя пальчаткі і ахоўныя акуляры.**

Карыстальнік можа выконваць толькі пералічаныя ніжэй задачы па тэхнічным абслугоўванні і рамонце. Рамонт інструмента і любая праца, якая не ўключана ў гэты спіс, павінны выконвацца ў сэрвісным цэнтры аўтарызаванага дылера ELITECH.

Прытрымлівайцеся графіка тэхнічнага абслугоўвання. Інтэрвалы разлічаны на аснове штодзённага выкарыстання інструмента. Калі інструмент не выкарыстоўваецца штодня, інтэрвалы павінны разлічвацца на аснове фактычнага часу працы.

Частата і апісанне аперацый па тэхнічным абслугоўванні:

Штодзённа.

Ачысціце знешнюю частку інструмента.

Праверце, ці плаўна працуюць дросельная засланкі, спускавы рычаг дросельнай засланкі і бяспекавы фіксатар спускавога рычага.

Праверце і ачысціце тармаз ланцуга.

Праверце счапленне ланцуга на наяўнасць пашкоджанняў. Пры пашкоджанні яго неабходна замяніць.

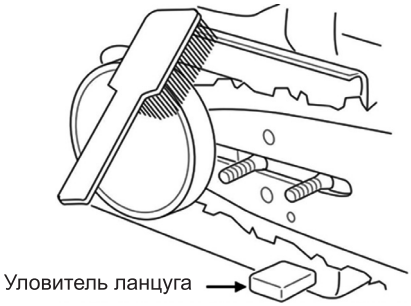

Рыс. 26

АБСЛУГОЎВАННЕ РЫЛАВЫ ЛАПАСЦІ

Пэрыядычна пераварочвайце кіруючую ланцугу падчас абслугоўвання агрэгата пілы для больш раўнамернага зносу. Праверце, ці не забітыя адтуліны для змазкі як на корпусе бензапілы, так і на кіруючай ланцузе.

Рэгулярна чысціце пазгу на кіруючай ланцугу. Змазвайце насавую зорку (калі ёсць адтуліна для змазкі).

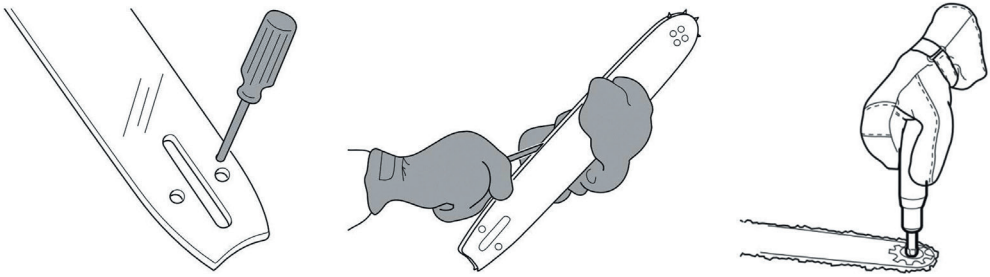

Рыс. 27

Пераканайцеся, што накіравальны барабан і пілачная ланцуг змазаны дастатковым колькасцю алею.

Праверце стан пілы:

на наяўнасць трэшчын у кропках заклёпванняў і злучальных звянах;

на няроўны знос рэжучых зубоў і злучальных ланцугоў;

на правільнае нацяжэнне.

Пры неабходнасці замяніце пілу.

УВАГА! Адна накіравальная шайба прызначана для выкарыстання з 3–4 пілачнымі ланцугамі, якія неабходна чаргаваць штодзень эксплуатацыі. Такі рэжым працы забяспечвае раўнамерны знос усіх кампанентаў рэжучай сістэмы, максімальна падаўжаючы тэрмін службы ўсёй рэжучай сістэмы.

Натачыце ланцуг пілы. На практыцы: пры прафесійным выкарыстанні ланцуг

пілы можа патрабаваць заточкі кожны раз пры запраўцы бензінавай пілы, у залежнасці ад тыпу выконваемых работ і стану драўніны.

Праверце вядучую зорку на наяўнасць празмернага зносу і замяніце яе пры неабходнасці.

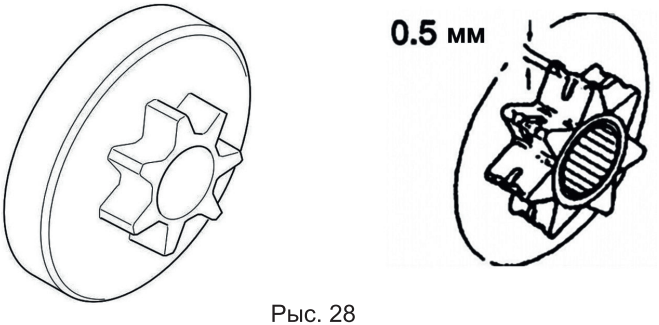

Рыс. 28

Ачысціце паветраны фільтр запуску.

Паветра засмоктваецца праз паветразаборнікі для ахалоджвання рухавіка і забеспячэння правільнай працы карбюратара. Гэтыя паветразаборнікі неабходна падтрымліваць у чысціні. Ачысціце паветразаборнікі з дапамогай шчоткі.

АБСЛУГОЎВАННЕ ПАВЕТРАНАГА ФІЛЬТРА

Забруджаны паветраны фільтр перашкаджае належнаму паступленню паветра ў карбюратар. Каб карбюратар працаваў правільна, паветраны фільтр неабходна рэгулярна абслугоўваць. Скарачайце інтэрвалы абслугоўвання паветранага фільтра, калі бензапіла выкарыстоўваецца ў асабліва пыльных умовах.

ПЕРАСТЯРОЖА! Не запускайце рухавік і не эксплуатавайце прыладу без паветранага фільтра. Невыкананне гэтага прывядзе да хуткага зносу і выхаду рухавіка з ладу, што не пакрываецца гарантыяй.

Правярайце паветраны фільтр перад кожным выкарыстаннем і, калі ён брудны, выконвайце наступныя крокі для яго ачысткі:

Адкруціце гайку на вечку фільтра і зніміце вечка і паветраны фільтр (Рыс. 29).

Прамыйце фільтр у вадзе з мылам. Прадуйце яго сціснутым паветрам і высушыце.

Усталюйце фільтр на месца і зачыніце крышку паветранага фільтра.

АСТАРОЖНА! Калі фільтр пашкоджаны, яго неабходна замяніць на новы.

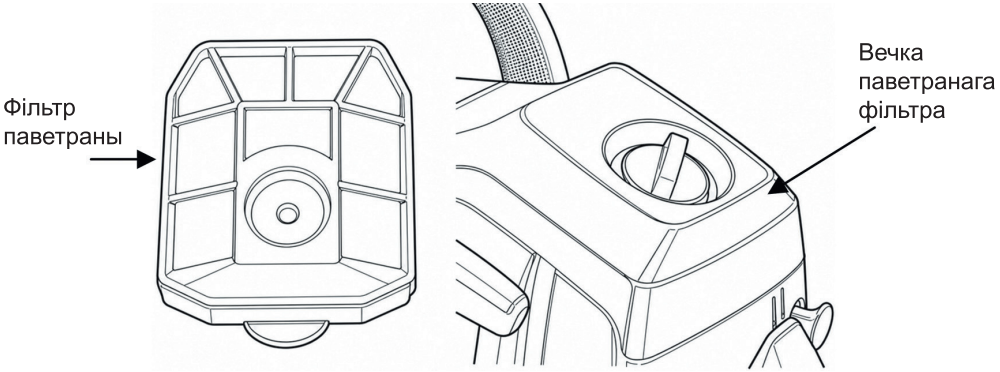

Рыс. 29

Штомесяц (кожныя 25–40 гадзін працы).

АБСЛУГОЎВАННЕ СВЕЧЫ

АСТАРОЖНА! Свеча запальвання нагрэваецца да высокай тэмпературы падчас працы рухавіка. Падчас яе абслугоўвання будзьце асабліва асцярожныя, каб пазбегнуць апёкаў.

Перыядычна правярайце стан свечкі запальвання. Калі электрод свечкі запальвання забруджаны, ачысціце яго. Калі свечка запальвання не працуе пасля ачысткі (рухавік не заводзіцца або працуе нястабільна), замяніце свечку запальвання на новую.

Каб пачысціць свечу:

1. Зніміце крышку паветранага фільтра.
2. Зніміце каўпачок свечы (Рыс. 30)
3. Выкарыстоўваючы камбінаваны ключ, адкруціце свечу супраць гадзіннікавай стрэлкі.
4. Ачысціце электроды свечы адмысловай шчоткай. Праверце зазор паміж электродамі. Ён павінен складаць 0,6–0,7 мм (Рыс. 31).

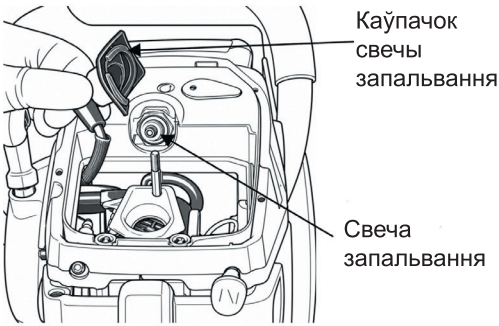

Рыс. 30

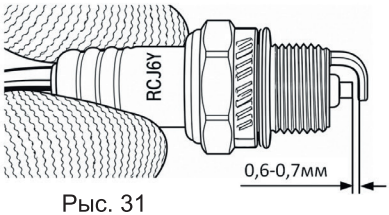

Рыс. 31

АБСЛУГОЎВАННЕ ПАЛІЎНАГА ФІЛЬТРА

Забруджаны паліўны фільтр можа выклікаць цяжкасці з запускам і знізіць прадукцыйнасць рухавіка. Перыядычна правярайце стан паліўнага фільтра. Пры неабходнасці ачысціце паліўны фільтр.

Каб пачысціць паліўны фільтр:

1. Сцекце ўсё паліва з паліўнага бака. Пры неабходнасці прамыйце бак чыстым бензінам.
2. Адкрыйце вечка паліўнага бака і зніміце з яго трымальны кольца (Рыс. 32).
3. Згіньце кавалак мяккай дроту ў невялікі кручок. Зачапіце шланг паліва з дапамогайфільтра і выцягніце паліўны фільтр праз запраўны каўнер (Рыс. 33).
4. Адключыце фільтр ад паліўнай магістралі.
5. Памыйце фільтр цёплай вадой з мыйным сродкам. Добра змыйце мыла і высушыце прамыйце фільтр на свежым паветры. Усталюйце паліўны фільтр у зваротным парадку.

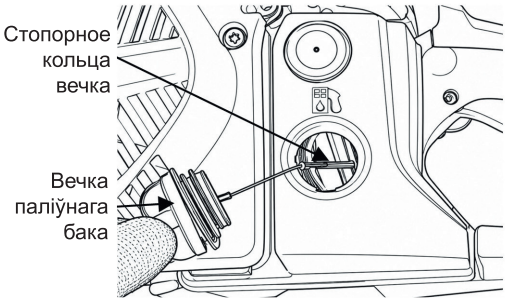

Рыс. 32

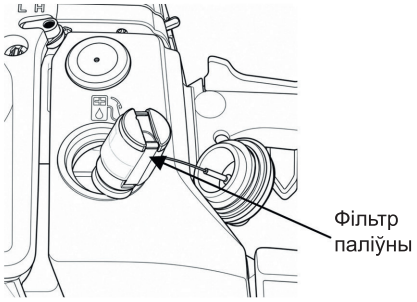

Рыс. 33

ЗВЯРНІЦЕ ЎВАГУ! Калі фільтр пашкоджаны або моцна забруджаны, замяніце яго на новы.

Штогод

Праверце свечку.

Ачысціце знешнія паверхні карбюратара і прылеглыя ўчасткі.

Ачысціце сістэму ахалоджвання (крышку матора-стартара з паветранымі адтулінамі).

Праверце шланг паліва на наяўнасць пашкоджанняў.

Праверце ўсе кабелі і злучэнні.

Рэгуляванне карбюратара.

Карбюратар рыхтуе паветрана-паліўную сумесь для рухавіка, і яго налады ўплываюць на колькасць абаротаў рухавіка.

Наладка карбюратара праводзіцца для наладкі рухавіка на працу ў пэўных

умовах (клімат, вышыня, якасць паліва). Каб забяспечыць максімальную эфектыўнасць працы інструмента, карбюратар павінен быць правільна наладжаны.

Карбюратар першапачаткова наладжваецца на заводзе.

Карбюратар мае 3 рэгулявальныя вінты

L – вінт рэгулявання холастога ходу.

H – вінт рэгулявання высокіх абаротаў.

T – вінт рэгулявання холастога ходу.

Пры рэгуляванні вінтаў L і H неабходна кантраляваць частату кручэння рухавіка з дапамогай электроннага тахаметра. Таму гэтыя вінты павінны наладжвацца толькі спецыялістам у сэрвісным цэнтры.

Скрынка T рэгулюе холад і можа рэгулявацца карыстальнікам. Паварот скрынкі T па гадзіннікавай стрэлцы павялічвае холад; паварот у адваротным кірунку змяншае холад. Рэкамендаваны холад пазначаны ў тэхнічных характарыстыках.

Перад рэгуляваннем холастую хуткасці пераканайцеся, што паліўны і паветраны фільтры чыстыя і што накрыўка паветранага фільтра ўсталявана.

Калі ланцуг круціцца на халастым ходзе, павярніце вінт T па гадзіннікавай стрэлцы, пакуль ланцуг цалкам не спыніцца.

Калі вы не можаце дасягнуць стабільных халастых абаротаў рухавіка пры поўнай нерухомасці ланцуга пілы, спыніце працу і звярніцеся ў аўтарызаваны сэрвісны цэнтр ELITECH.

Пры правільнай рэгуляванні холастога ходу рухавік пачынае працаваць плаўна з любога становішча з запасам хуткасці, пакуль не ўключыцца счапленне і не дасягнецца максімальнай магутнасці.

УВАГА! Самая дакладная рэгуляванне хуткасці рухавіка ва ўсіх рэжымах працы магчыма толькі з дапамогай электроннага тахаметра. Калі ў вас няма такога прыбора, звярніцеся да любога афіцыйнага дылера ELITECH.

Затачка ланцужка

Рэжучае зуб'ё

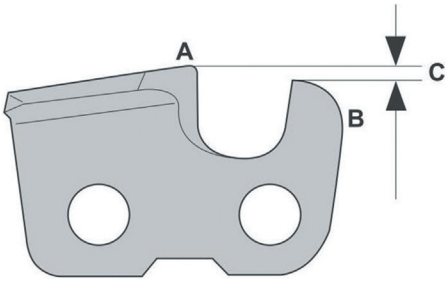

Рэжучая здольнасць ланцужка пілы вызначаецца вастрынёй рэжучага зуба і розніцай у вышыні (памер C, вядомы як глыбіня зрэзу) паміж верхнімі кропкамі рэжучага зуба (A) і глыбінамерам (B), што забяспечвае эфектыўную рэзку. У залежнасці ад сезона выкарыстання бензапілы (зіма ці лета) і тыпу драўніны (мяккая ці цвёрдая) глыбіня зрэзу (C) можа адрознівацца для дасягнення найлепшага выніку распілоўкі.

Рыс. 34

Пры затачцы рэжучага зуба неабходна ўлічваць чатыры параметры:

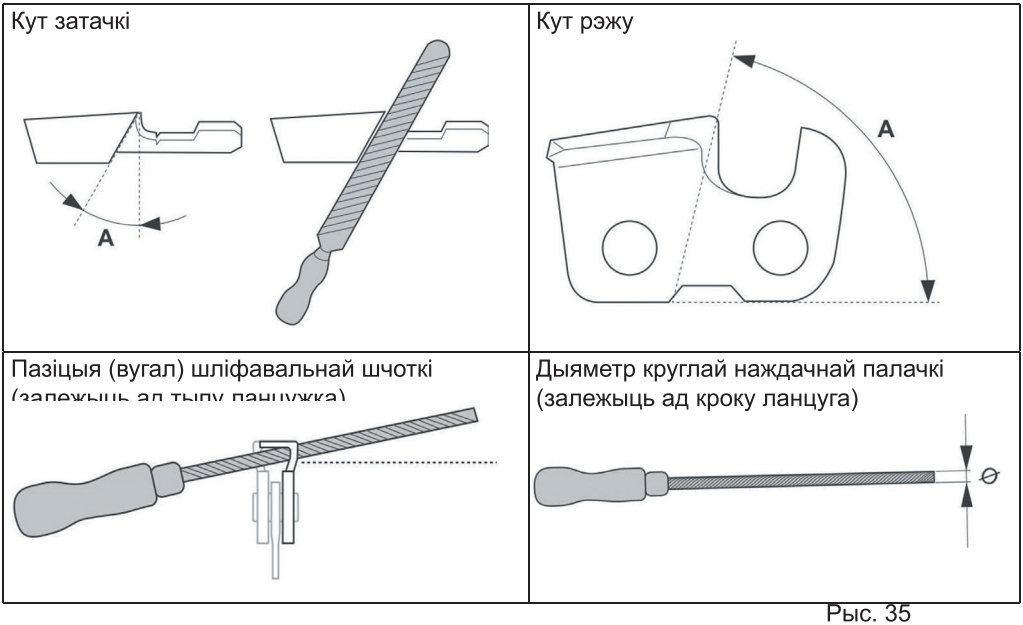

Рыс. 35

Затачка рэжучых зубцоў

Пры затачцы рэжучых зубоў выкарыстоўвайце круглую насадку і шаблон для затачкі.

Рэкамендаваны дыяметр напільніка ў залежнасці ад кроку ланцуга і таўшчыні штыфта:

Мадэль	Дыяметр напільніка	Вострый вугал	Кут затачэння	Кут зрэзу	Глыбіня рэзу
ПБ 451	4,8 мм	30°	0°	80°	0,025 цалі = 0,635 мм
ПБ 521	4,8 мм	30°	0°	80°	0,025 цалі = 0,635 мм

1. Пераканайцеся, што ланцуг пілы нацягнуты, як рэкамендавана. Недастатковае нацяжэнне ўскладняе правільную затачку ланцуга.
2. Спачатку затачыце ўсе зубцы з аднаго боку, напрыклад, «левыя» зубцы. Затым затачыце ўсе зубцы з іншага боку («правыя» зубцы). Рухайце фаску толькі з націскам ад сябе.

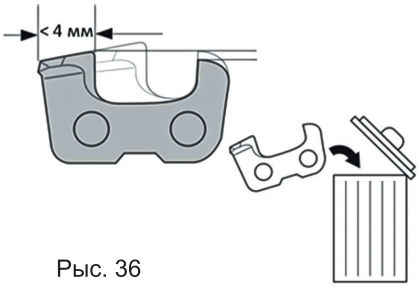

Рыс. 36

3. Пераканайцеся, што рэжучая кромка ўсіх зубцоў пілы пасля затачкі мае аднолькавую даўжыню з абодвух бакоў. У адваротным выпадку затачаная ланцужок будзе «цягнуць» у правы або левы бок падчас пілавання. Калі даўжыня рэжучага зуба зменшылася да 4 мм, пілавая ланцужок лічыцца зношаным і яго трэба замяніць.

Рэгуляванне абмежавальніка глыбіні рэзу.

Пры выкарыстанні новай пілы ланцуг рэжучыя зубцы можна затачыць толькі 6–8 разоў круглай наждачнай паперай. Пасля гэтага верх рэжучага зуба (A) зношваецца, прадукцыйнасць пілы зніжаецца, і для выпраўлення сітуацыі вышыню абмежавальніка глыбіні рэзу (B) неабходна знізіць, каб аднавіць рэкамендаваную глыбіню рэзу (C).

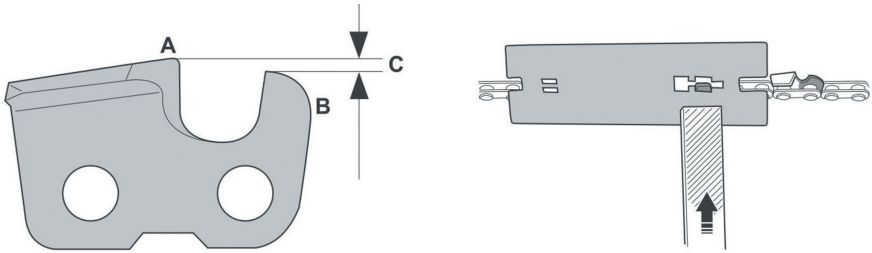

Рыс. 37

Каб панізіць вышыню абмежавальніка глыбіні, выкарыстоўвайце плоскую наждачную паперу і шаблон абмежавальніка глыбіні. Пачніце наступную затачку ланцуга з гэтай аперацыі.

1. Размясціце шаблон абмежавальніка глыбіні зрэзу так, каб абмежавальнік падачы знаходзіўся ў адтуліне шаблона, а пласціна шаблона прылягала да рэжучага зуба.
2. Выкарыстоўвайце плоскую наждачную пласціну, каб зняць частку абмежавальніка глыбіні, якая выступае над шаблонам. Абмежавальнік глыбіні правільна паменшаны, калі вы не адчуваеце супраціву, праводзячы пласціну па шаблоне.
3. Пасля зніжэння абмежавальнікаў глыбіні рэзу для ўсіх зубцоў плоскай габлюшкай, вы павінны затачыць рэжучыя зубцы круглай габлюшкай, а не наадварот; інакш затачаны край рэжучага зубца будзе згладжаны шаблонам, які выкарыстоўваецца для зніжэння абмежавальніка глыбіні рэзу, што паўплывае на эфектыўнасць рэзу.

9. МАГЧЫМЫЯ ПАРАЖЭННІ І МЕТАДЫ ІХ УСУНЕННЯ

Табліца 2

Памылка	Магчымая прычына	Меры па ліквідацыі
1. Рухавік не заводзіцца або выпадкова тушыцца	Няправільная працэдура запуску	Выконвайце рэкамендацыі
	Засцежка-зазямляльнік забруджаны або зазор паміж электродамі няправільны	Праверце свечку
	Рухавік запускаўся з выключальнікам запальвання ў выключаным становішчы або з рычагом заглушкі ў няправільным становішчы, што прывяло да «затаплення» свечы	Выключыце запальванне, зніміце галоўку цыліндра, адкруціце свечу і некалькі разоў пацягніце за пускавы тросік, каб выдаліць лішняе паліва; затым высушыце электроды свечы і ўсталюйце яе на месца ў цыліндры
	Паветраны або паліўны фільтр забіты	Ачысціце і/або замяніце фільтр.
	Праблемы з карбюратарам або герметычнасцю рухавіка	Звярніцеся ў сэрвісны цэнтр дылера ELITECH.
2. Рухавік запускаецца, але не развівае магутнасць	Паветраны фільтр забіты	Ачысціце і/або замяніце фільтр.
	Праблемы з наладамі карбюратара	Звярніцеся ў сэрвісны цэнтр дылера ELITECH.
3. Рухавік працуе няроўна, задзірае або недастаткова магутны пад нагрузкай	Засцежка-зазямляльнік забруджаны або зазор паміж электродамі няправільны	Праверце свечку
	Праблемы з наладамі карбюратара	Звярніцеся ў сэрвісны цэнтр дылера ELITECH.
4. Дым з матора занадта шмат	Няправільнае паліўна-паветранае суадносіны	Падрыхтуйце сумесь згодна з рэкамендацыямі
	Праблемы з наладамі карбюратара	Звярніцеся ў сэрвісны цэнтр дылера ELITECH.
5. Падчас працы назіраецца празмерны шум і/або вібрацыя	Няшчыльныя злучэнні або пашкоджаныя кампаненты рухавіка	Выключыце рухавік і адключыце кабель свечы запальвання. Праверце на наяўнасць пашкоджанняў. Праверце наяўнасць няшчыльных злучэнняў і зацягніце іх. Калі сімптомы захоўваюцца, звярніцеся ў сервісны цэнтр ELITECH для агляду і рамонту

Памылка	Магчымая прычына	Меры па ліквідацыі
6. Пілачная ланцуг круціцца на халастым ходзе	Халасты ход занадта высокі; няспраўнасць счаплення	Рэгулюйце вінтам Т у адпаведнасці з інструкцыяй. Калі ланцуг не спыняецца, спыніце працу і звярніцеся ў сэрвісны цэнтр.
7. Тормаз ланцуга не спыняе ланцуг	Непаладка тармазнога механізма	Праца забаронена. Выключыце рухавік і звярніцеся ў сэрвісны цэнтр ELITECH.
8. Масла на ланцуг не падаецца	Алей адсутнічае; каналы падачы алею забітыя; помпа няспраўная	Праверце ўзровень алею і пераканайцеся, што каналы падачы алею не забітыя. Калі падача алею не аднавіцца, звярніцеся ў сэрвісны цэнтр.
9. Цягліца злятае з роліка	Недастатковае нацяжэнне; знос ланцуга/звяноў	Выключыце рухавік, зніміце каўпачок свечы, праверце ланцуг і адрэгулюйце нацяжэнне.
10. Цяга і накіравальная пласціна моцна награваюцца	Недастатковае змазванне; празмерная нацяжка	Выключыце рухавік, праверце падачу алею і нацяжэнне.
11. Рухавік не спыняецца, калі выключальнік выключаны	Непаладка ў выключальніку або сістэме запальвання	Неадкладна спыніце выкарыстанне інструмента і звярніцеся ў сэрвісны цэнтр.
12. Уцечка паліва	Пашкоджанне паліўнага бака, шлангаў або злучэнняў	Не запускайце рухавік. Выпраўце няспраўнасць у сэрвісным цэнтры.

Калі праблемы захоўваюцца пасля выканання вышэйапісаных крокаў, звярніцеся ў аўтарызаваны сэрвісны цэнтр ELITECH.

10. ТРАНСПАРТАВАННЕ І ЗАХОЎВАННЕ

Транспарціроўка

Перавозьце прадукт з выключаным і ахалоджаным рухавіком. Перад перавозкай пераканайцеся, што вечка паліўнага бака шчыльна закрыта, няма ўцечак паліва або алею, а таксама што рэжучыя, круцячыя і гарачыя дэталі абаронены ад выпадковага кантакту. Падчас транспарціроўкі вырабу надзейна замацуйце яго, каб ён не перакуліўся, не ўпаў і каб не былі пашкоджаны органы кіравання, корпус, паліўны бак, рэжучыя насадкі і бяспекавыя прылады.

Перад доўгатэрміновым захоўваннем ачысціце прадукт ад бруду, травы, пілавіння, драўняных стружкі, пылу і рэшткаў алею. Сцекчыце сумесь паліва з бака ў прыдатны кантэйнер і выконвайце патрабаванні да бяспечнага абыходжання з палівам. Не захоўвайце машыну з сумессю паліва ў баку побач з крыніцамі агню, іскрамі, гарачымі паверхнямі, ацяпляльнымі прыборамі або лёгкаўзгаральнымі матэрыяламі.

Захоўванне

Захоўвайце выраб у сухой, чыстай, добра вентыляванай памяшканні, недаступнай для дзяцей і несанкцыянаваных асоб. Рэкамендаваны тэмпературны дыяпазон захоўвання складае ад +5 да +35 °С, калі ў тэхнічным пашпарце на прадукт не пазначана іншае. Не дазваляйце прадукту захоўвацца на працяглы час пры тэмпературы ніжэй за нуль, ва ўмовах высокай вільготнасці, дзе можа ўтварацца кандэнсат, або пад уздзеяннем атмасферных ападкаў, карозійных рэчываў, прамых сонечных промняў ці механічных уздзеянняў.

Пасля захоўвання пры нізкіх тэмпературах дазвольце прадукту акліматызавацца пры станоўчай тэмпературы перад выкарыстаннем, пакуль не знікне ўся кандэнсацыя і не стабілізуецца тэмпература асноўных кампанентаў. Захоўвайце рэжучыя насадкі, кіруючыя пласціны, ланцугі, пілы, дыскі або іншыя рабочыя часткі з усталяванымі ахоўнымі каўпачкамі, накрыўкамі або транспартнымі падкладкамі, калі гэта прадугледжана канструкцыяй прадукту.

11. УТЫЛІЗАЦЫЯ

Прадукт, яго кампаненты, упакоўка, выкарыстанае масла, рэшткі сумесі паліва, фільтры, свечы, рэжучыя насадкі і іншыя расходныя матэрыялы павінны быць утылізаваны ў адпаведнасці з дзеючымі нарматыўнымі актамі, якія рэгулююць абыходжанне з такімі адходамі. Не выкідвайце прадукт, паліва, масла або забруджаныя расходныя матэрыялы разам з бытавымі адходамі.

Перад утылізацыяй выключыце прыладу, дачакайцеся поўнага ахалоджвання рухавіка і зліце рэшту сумесі паліва з бака ў прыдатны кантэйнер. Не злівайце сумесь паліва, масла або забруджаныя вадкасці ў каналізацыю, вадаёмы, на зямлю або ў кантэйнеры для бытавых адходаў.

Па магчымасці адпраўляйце пластыкавыя, металічныя і гумовыя кампаненты прадукту на перапрацоўку асобна. Аддайце выкарыстаныя фільтры, свечкі запальвання, рэшткі паліва, масла і забруджаныя анучы або матэрыялы ў спецыялізаваныя пункты збору або арганізацыі, якія займаюцца ўтылізацыяй такіх адходаў.

12. ТЭРМІН СЛУЖБЫ

Гэты прадукт класіфікуецца як бытавая тэхніка. Тэрмін службы складае 5 гадоў.

13. КАНТАКТНАЯ ІНФАРМАЦЫЯ ВЫТВОРЦЫ, ІМПАРЦЁРА, А ТАКСАМА СЕРТЫФІКАТ/ДЕКЛАРАЦЫЯ І ДАТА ВЫТВОРЧАСЦІ

Падрабязная інфармацыя пра вытворцу, імпарцёра і ўпаўнаважанага прадстаўніка, а таксама інфармацыя пра сертыфікат/дэкларацыю і дату выпуску прыведзены ў Дадатку 1 да Пашпарта прадукту.

14. УМОВЫ ГАРАНТЫІ

Гарантыйны тэрмін на прадукт складае 24 месяцы з даты продажу спажыўцу.

Тэрмін службы прадукту і яго кампанентаў вызначаецца вытворцам і ўказваецца ў Спецыфікацыі прадукту.

Падчас гарантыйнага тэрміну пакупнік мае права на бясплатнае выпраўленне няспраўнасцей, выкліканых вытворчымі дэфектамі. Рамонт і праверка прадукцыі ў выпадку выяўлення няспраўнасці павінны праводзіцца толькі ў аўтарызаваных сэрвісных цэнтрах, актуальны спіс якіх можна знайсці на сайце elitech.ru.

Гарантыйны сэрвіс аказваецца пры прад'яўленні дакумента, які пацвярджае куплю прадукту, і гарантыйнай карткі, калі яна ёсць. Адсутнасць дакумента, які пацвярджае куплю, не з'яўляецца падставай для адмовы ў гарантыйным абслугоўванні, калі Спажывец можа пацвердзіць факт і дату куплі іншымі спосабамі (у тым ліку сведчаннямі сведкаў, электроннымі чэкамі або банкаўскімі выпіскамі). У адсутнасці дакумента, які пацвярджае дату продажу, тэрмін службы разлічваецца з даты вытворчасці прадукту. Прадукцыя, вузлы і дэталі, замененыя ў рамках гарантыі, становяцца ўласнасцю сэрвіснага цэнтра.

Гарантыйнае абслугоўванне не распаўсюджваецца на прадукцыю, у якой дэфекты ўзніклі ў выніку:

• парушэння ўмоў эксплуатацыі, захоўвання і/або транспарціроўкі прадукту, а таксама адсутнасці, частковай адсутнасці або пашкоджання ідэнтыфікацыйнай

пласціны і/або серыйнага нумара прадукту;

• эксплуатацыя прадукту пры наяўнасці прыкмет няспраўнасці (павышаны ўзровень шуму, вібрацыі, перагрэву, няроўны круцільны рух, страта магутнасці, зніжэнне хуткасці, моцнае іскрачынне, пах гару або незвычайныя выхлапныя газы);

• механічныя пашкоджанні (расколіны, сколы, ўвагнутасці, дэфармацыі і г.д.);

• пашкоджанні, выкліканыя ўздзеяннем карозійных рэчываў, высокіх тэмператур або іншых знешніх фактараў, уключаючы карозію металічных частак;

• пашкоджанні, выкліканыя моцным унутраным або знешнім забруджваннем, пранікненнем у прадукт чужых прадметаў, вадкасцей, матэрыялаў і рэчываў, закаркаваннем вентыляцыйных каналаў (адтулін) і масляных праходаў, а таксама пашкоджанні, якія з'явіліся ў выніку перагрэву, няправільнага захоўвання або неналежнага абслугоўвання;

• натуральны знос падшыпнікаў, трущачых і перадачывых дэталяў і матэрыялаў;

• несанкцыянаванае ўмяшанне ў лічыльнік працоўных гадзін або пашкоджанне яго;

• перагрузку або няправільную эксплуатацыю. Відавочнымі прыкметамі перагрузкі прадукту з'яўляюцца (але не абмяжоўваюцца): з'яўленне дэфармацыі, адначасовая адмова спалучаных або паслядоўных кампанентаў, такіх як ротар і статар, адмова зубчастага перадачы рэдуктарнай каробкі і арматуры, адмову першаснай абмоткі трансфарматара, дэфармацыю або плаўленне дэталяў, збояў прадукту або правадоў электрамашыны з-за высокіх тэмператур, а таксама з-за неадпаведнасці параметраў сеткі сілкавання тым, што ўказаны ў табліцы характарыстык гэтага прадукту;

• выхад з ладу зменных аксесуараў (зоркі, ланцугі, рэйкі, сопла, дыскі, лязы для кусторэзаў, газонакасілак і трымераў, шнур і галоўкі трымера, ахоўныя каўпакі, акумулятары, свечы, паліўныя і паветраныя фільтры, рамяні, пілы, зоркі, патроны, электродаў для зваркі, шлангі, фарсункі і распыляльнікі для мыек высокага ціску, нацяжныя і мацавальныя кампаненты (балты, гайкі, фланцы), паветраныя фільтры і г.д.), а таксама адмовы прадукцыі, выкліканыя такімі відамі зносу і пашкоджанняў;

• невыкананне патрабаванняў да складу і якасці паліўнай сумесі, што прыводзіць да адмовы поршневай групай (закліпанне поршневага пальца і/або наяўнасць драпін і пацёртасцей на ўнутранай паверхні цыліндра і паверхні поршня, або расколіна ці плаўленне падшыпнікаў шатуна і поршневага пальца);

• недастатковае масла або выкарыстанне масла няправільнага тыпу ў картэр камунікараў і 4-тактных рухавікоў (пацёртасці і драпіны на поршневой газу і каленчатым вале, нават калі ўсталяваны датчык узроўню масла);

• выхад з ладу расходных і хутказносных дэталяў, зменных вузлоў і кампанентаў (пускавыя прылады, прывадныя зубчастыя перадачы, кіруючыя ролікі, прывадныя рамяні, колы, гумовыя амартызатары, ушчыльненні, масляныя ўшчыльненні, тармазныя накладкі, ахоўныя пакрывы, электроды запальвання,

тэрэмы, счапленні, змазка, вугляродныя шчоткі, вядучыя шпулькі, зварныя патроны (сопла, насадкі і кіруючыя канаўкі), цыліндры, клапаны высокаціску, клапаны мыйкі высокага ціску і г.д.), а таксама любыя адмовы прадукцыі, выкліканыя такімі відамі зносу;

• несанкцыянаванае ўмяшанне, якое прывяло да пашкоджання пазавых паверхняў мацаванняў, ушчыльненняў, ахоўных налепак і г.д.

Гарантыя не распаўсюджваецца на:

• Прадукты, у якіх былі зроблены змены або дапаўненні;

• Прадукцыю, прызначаную для бытавога выкарыстання, але выкарыстаную для прадпрымальніцкай дзейнасці або для прафесійных ці прамысловых мэт (як пазначана ў кіраўніцтве па эксплуатацыі);

• прафілактычнае і планавае тэхнічнае абслугоўванне прадукту (змазка, прамыўка, ачыстка, рэгуляванне і г.д.);

• Дэфекты прадукту, выкліканыя выкарыстаннем неарыгінальных аксесуараў, спадарожных тавараў або запасных частак.

ГАРАНТЫЙНЫ ТАЛОН

Найменне вырабу:_____

Мадэль:_____

Артыкул мадэлі:_____

Дата выпуску: _____

Серыйны нумар: _____

Дата продажу: _____

Штамп гандлёвай арганізацыі:

З умовамі гарантыйнага абслугоўвання азнаёмлены.
Прэтэнзій па вонкавым выглядзе тавара і камплекту пастаўкі не маю.

_____ (Подпіс пакупніка)

АДРЫЎНЫ ТАЛОН № _____
(запоўняецца супрацоўнікам сэрвіснага цэнтра)

Штамп сэрвіснага цэнтра

Дата прыёмкі_____

Сэрвісны цэнтр_____

Нумар заказу-нараду_____

Дата выдачы_____

Подпіс кліента_____

АДРЫЎНЫ ТАЛОН № _____
(запоўняецца супрацоўнікам сэрвіснага цэнтра)

Штамп сэрвіснага цэнтра

Дата прыёмкі_____

Сэрвісны цэнтр_____

Нумар заказу-нараду_____

Дата выдачы_____

Подпіс кліента_____

АДРЫЎНЫ ТАЛОН № _____
(запоўняецца супрацоўнікам сэрвіснага цэнтра)

Штамп сэрвіснага цэнтра

Дата прыёмкі_____

Сэрвісны цэнтр_____

Нумар заказу-нараду_____

Дата выдачы_____

Подпіс кліента_____

ҚҰРМЕТТІ ТҰТЫНУШЫ!

ELITECH өнімдерін таңдағаныңызға рахмет! Осы нұсқаулықта егжей-тегжейлі баяндалған ақпаратты мұқият оқып, жабдықты қауіпсіз пайдалану, іске қосу және техникалық қызмет көрсету жөніндегі өндірушінің ұсынымдарын қатаң сақтауды ұсынамыз.

Осы нұсқаулықтағы ақпарат басылым шыққан кездегі қолжетімді техникалық сипаттамаларға негізделген.

Бұл нұсқаулық өнімнің сенімді және қауіпсіз жұмыс істеуі үшін қажетті және жеткілікті ақпаратты қамтиды.

Өнімді жетілдіру жөніндегі үздіксіз жұмыстарымыз аясында өндіруші оның сенімділігі мен қауіпсіздігіне әсер етпейтін өзгерістерді алдын ала ескертусіз енгізу құқығын өзіне қалдырады.

Нәтижесінде құрылғының техникалық сипаттамалары мен сыртқы түрінде өзгерістер болуы мүмкін, және осы нұсқаулықтың мазмұны сіз сатып алған өнімге толық сәйкес келмеуі мүмкін. Осы нұсқаулықты оқығанда мұны ескеріңіз*.

(*) Өнімнің техникалық сипаттама парағының соңғы нұсқасы elitech.ru сайтында қолжетімді.

НАЗАР АУДАРЫҢЫЗ!

Сатып алған кезде өнімде механикалық зақымданулар бар-жоғын тексеріңіз.

Қорап ішіндегі заттарды тексеріп, кепілдік шарттарымен танысыңыз.

Тауарларға қатысты, соның ішінде қолданыстағы заңнамаға сәйкес техникалық тұрғыдан күрделі деп танылған тауарларға қатысты тұтынушылардың талап-арыз беру тәртібі тауарлар сатылатын елдегі қолданыстағы заңнамамен анықталады.

МАЗМҰНЫ

1. Күтілген пайдалану....88
2. Денсаулық пен қауіпсіздік ережелері....88
3. Техникалық сипаттамалар....103
4. Мазмұны....103
5. Құрылым сипаттамасы....104
6. Жұмысқа даярлау....105
7. Пайдалану....110
8. Қызмет көрсету....113
9. Мүмкін ақаулықтар және оларды түзету әдістері....120
10. Тасымалдау және сақтау....122
11. Көміп-жиыстау....123
12. Қызмет ұзақтығы....123
13. Өндіруші, импорттаушы және сертификат/декларация мен өндіріс күні туралы мәліметтер....123
14. Кепілдік шарттары....123

1. КҮТІЛГЕН ПАЙДАЛАНУ

Бұл тісті ара ашық ауада ағаш кесуге арналған. Негізгі жұмыс түрлері: отын кесу, бұтақтар мен бұтақшаларды қырқу, шұңқырларды көлденең кесу және ағаштарды құлату, егер оператор қажетті дағдыларға ие болып, осы нұсқаулықтың талаптарын орындаса.

Бұл тізбекті ара екі тактті іштен жанатын қозғалтқышпен жабдықталған, ол бензин мен екі тактті май қоспасында жұмыс істеп, жетекші тақта бойымен қозғалғанда ара тізбегін айдайды.

2. ДЕНСАУЛЫҚ ПЕН ҚАУІПСІЗДІК ЕРЕЖЕЛЕРІ

Құралды пайдалануға кіріспес бұрын осы нұсқаулықтағы барлық ақпаратпен, жабдықтың құрылымымен, басқару элементтерімен және оның қолдану мақсатымен танысыңыз.

Құралды тез тоқтатуды үйреніңіз.

Қауіпсіздік шараларын және өндірушінің ұсынымдарын орындамау бензинді ара шабатын пиламен жұмыс істеген кезде жабдықтың зақымдануына, операторға және жақын маңдағы адамдарға жарақат түсуіне немесе төтенше жағдайлардың (өрт және т.б.) туындауына әкеп соғуы мүмкін.

Бензинді тізбекті араны қолдануға тыйым салынады:

18 жасқа толмаған адамдарға, алкоголь, есірткі немесе дәрі-дәрмек әсеріндегі адамдарға немесе осы өнім нұсқаулығындағы ақпаратпен таныспаған адамдарға қолдануға тыйым салынады.

Коммерциялық мақсатта құралды сертификатталмаған және белгіленген үлгідегі куәлік алмаған операторлар (ағаш кесушілер, бұта кесушілер және т.б.), сондай-ақ бастапқы және жұмыс кезіндегі еңбек қауіпсіздігі бойынша оқытудан өтпеген адамдар пайдаланбауы тиіс.

Жалпы ұсыныстар:

Ланцугты ара – қауіптіліктің жоғарылауына әкелетін құрал. Онымен жұмыс істеу шеберлік пен аса сақтықты талап етеді!

Машинаны алкоголь, есірткі немесе дәрі-дәрмек қолданғаннан кейін ешқашан пайдаланбаңыз.

Құралды пайдаланбас бұрын өнім нұсқаулығындағы барлық ақпаратты мұқият оқып шығыңыз. Қажетті мәліметі жоқ оператор құралдың мерзімінен бұрын істен шығуына және өзін де, айналасындағыларды да қауіпке ұшыратуы мүмкін.

Ішкі жану қозғалтқышымен жабдықталған тіршілік араларды тек құрылымын зерттеп, мұндай аспапты пайдалану тәжірибесі бар, жұмыс істеу әдістерін меңгерген және өндірушінің жабдықты техникалық қызмет көрсету жөніндегі ұсынымдарымен таныс адамдарға сеніп тапсыру ұсынылады.

Жұмыс тек қана жақсы физикалық жағдайда жүргізілуі тиіс. Шаршаулық зей-

інді төмендетеді және апаттардың себебі болуы мүмкін. Жұмыс күнінің соңында бензинді тізбек арасын пайдаланған кезде ерекше сақ болу қажет. Барлық операциялар барлық қозғалыстар мен маневрлерге толық бақылаумен, сабырлы және саналы түрде орындалуы тиіс.

Оператор жұмыс орнының жанындағы адамдардың қауіпсіздігіне жауапты.

Өртке оңай тұтанатын материалдардың жанында жұмыс істегенде, сондай-ақ құрғақ кезеңдерде жұмыс орнында өрт сөндіргіш болуы тиіс (өрт қаупін болдырмау үшін).

Жеке қорғаныс құралдары

- Бас, көз, құлақ, қол мен аяқ жарақаттануынан қорғану үшін төменде сипатталған жеке қорғаныс құралдары қолданылуы тиіс.

- Киім операторға дұрыс сай келуі, денеге тығыз жатуы тиіс, бірақ қозғалысты шектемеуі керек. Жұмыс аймағында заттарға ілініп қалуы мүмкін әшекей бұйымдар мен киім киюге болмайды. Ұзын шашты артқа байлау.

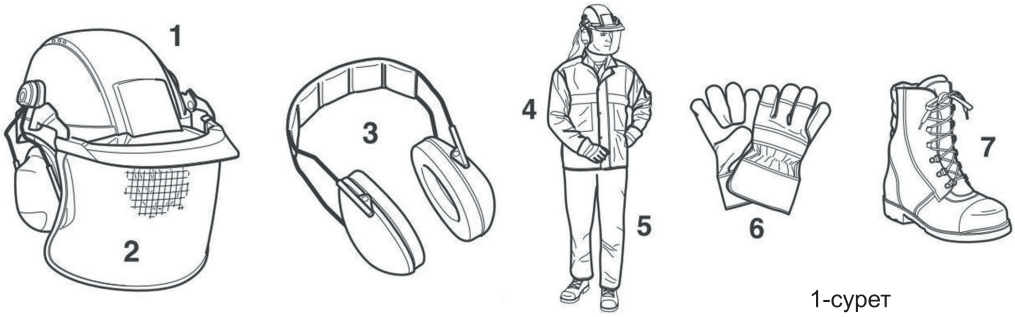

1-сурет

- Орман ішінде кез келген жұмысты орындаған кезде оператордың басын құлаған заттардан (бұтақшалар, бұтақтар және т.б.) жарақат алудан қорғау үшін **қауіпсіздік каскасы** (1) киілуі тиіс. Зақымдалған немесе өндіруші белгілеген қызмет ету мерзімі өткен кез келген касканы ауыстырыңыз. Тек сертификатталған қорғаныс каскаларын пайдалану қажет.

- **Беттік қалқан** (2), қауіпсіздік көзілдірігімен бірге каскаға орнатылады, ұсақ ағаш сынықтары мен ұнтақтан қорғайды. Көзге зақым немесе зақымданудың алдын алу үшін тізбекті араны пайдаланған кезде әрдайым көз немесе бет қорғанысын киіңіз.

- Есту қабілетін зақымданудан қорғау үшін жұмыс кезінде **құлақ қорғағыштарын** (3) кию ұсынылады; олар да сертификатталған болуы тиіс. Құлақ қорғағыштарындағы қорғаныс тығыншаларының қызмет ету мерзімі шектеулі және мерзімі өткеннен кейін оларды ауыстыру қажет.

- **Қорғаныс күртесі** (4) орман жұмыстары кезінде жоғары көрінуді қамтамасыз етуі (жоғары көрінетін түстердің элементтері бар) және операторды ылғалдан және механикалық зақымданудан қорғауы тиіс,

- **Арнайы қорғаныс шалбарлары / комбинезоны** (5) оператордың аяғын

механикалық зақымданудан және тізбекті арадан келуі мүмкін кесулерден қорғайды. Қорғаныс шалбарлары / комбинезоны сертификатталған және тиісті белгілері бар болуы тиіс.



- Қорғаныс қолғаптары (6) оператордың қолдарын механикалық зақымданудан және ара тізбегінен кесуден қорғайды

- Қорғаныс аяқ киімі (7) тізбекті араны пайдаланған кезде тұрақты тұруды қамтамасыз етеді және оператордың аяғын механикалық зақымданудан және ара тізбегінен келуі мүмкін кесуден қорғайды. Қорғаныс аяқ киімі сертификатталған және тиісті белгілері бар болуы тиіс.



Жанармай қоспасы/Қайта құю.

АБАЙЛАҢЫЗ! Қозғалтқышты жанармай құю алдында өшіру қажет.

Қайта құю кезінде, жанармай құю орнында және тізбекті араны пайдаланған кезде темекі шегуге тыйым салынады.

Жанармай қоспасы химиялық агрессивті компоненттерді қамтуы мүмкін. Құятын кезде оператордың көзі мен терісі мұнай өнімдерімен жанасудан қорғалуы тиіс.

Қайта құйған кезде оператор қорғаныс қолғаптарын киіп, жанармай қоспасының жұмыс киіміне тимейтініне көз жеткізуі керек. Жанармай буының жұтылуына жол бермеңіз, себебі бұл улануға және басқа да денсаулық мәселелеріне әкелуі мүмкін.

АБАЙЛАҢЫЗ! Бензин, 2-тактілік май және олардан дайындалған қоспа өте жанғыш.

• Бензин мен дайындалған қоспаны осы мақсатқа арнайы жасалған ыдыстарда, жылу көздері мен ашық жалыннан алыс, қауіпсіз жерде сақтаңыз.

• Контейнерлерді және жанармай сақтау орнын биологиялық қалдықтар мен артық майдан тазалаңыз.

• Бензин қоспасы бар ыдыстарды балалардың қолы жететін жерде қалдырмаңыз.

• Жанармай қоспасын тек ашық ауада, воронка арқылы құйыңыз.

• Жанармай буының иісін жұтудан аулақ болыңыз.

• Қозғалтқыш жұмыс істеп тұрған кезде немесе ыстық күйде жанармай құюға немесе қақпағын ашуға болмайды.

• Қозғалтқышты іске қосар алдында жанармай қоспасымен толтырылған құрылғыны жанармай құю орнынан кемінде 3 м қашықтыққа жылжытыңыз.

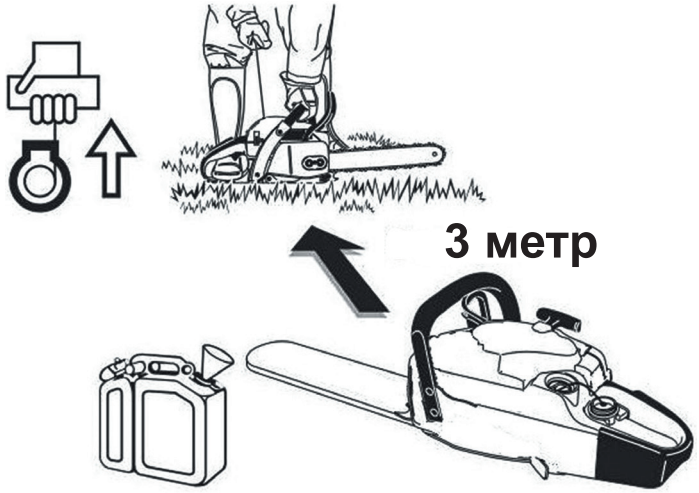

2-сурет

ЕСКЕРТУ!

Жанармай да, тізбек майлағыш та тек осы мақсатқа арналған және тиісті түрде белгіленген ыдыстарда тасымалданып, сақталуы тиіс. Балалардың осы заттарға қол жеткізуіне жол бермеңіз.

Жанармай қоспасы бұзылуға бейім. Оның химиялық және физикалық қасиеттерін жоғалтпау үшін артық мөлшерде қоспаны алдын ала дайындау ұсынылмайды.

Дайындалған жанармай қоспасы мен таза бензинді бөлек ыдыстарда сақтаңыз, қолдану кезінде оларды шатастырмау үшін.

Жанармай қоспасы мен тізбек майлау материалы салынған контейнерлерді үнемі тазалап отырыңыз.

ҚОСУ

• Ешқашан жабдықты іске қоспаңыз:

- Егер жанармай қоспасы құралға төгіліп қалса. Төгілген жерді сүртіп, қалған бензин буланғанша күтіңіз.

- Егер жанармай қоспасы өзіңізге немесе киіміңізге төгіліп қалса, киіміңізді ауыстырыңыз. Жанармаймен жанасқан денеңіздің бөліктерін сабынмен және сумен жуыңыз.

- Құралда жанармай ағып жатқаны анықталса.

• Отын багының қақпағын және шлангтарды үнемі ағып кеткеніне тексеріп тұрыңыз.

Жұмысты бастамас бұрын әрқашан тізбекті араның дұрыс құрастырылғанын тексеріңіз. Үнемі жетекші тақта мен тізбектің дұрыс орнатылғанын және тізбектің ұсынылған кернеуде екенін тексеріңіз. Дұрыс емес тізбек кернеуі жетекші тақтаның тез тозуына, тізбектің үзілуіне, оператордың жарақаттануына және тізбекті араның бөлшектерінің зақымдануына әкелуі мүмкін. Орман арасын іске қосқанда

абай болыңыз. Іске қосу кезінде тізбек тежегішін қосу ұсынылады. Орман арасын мықтап ұстап, жерге басыңыз. Басшылық таяқша мен тізбектің ештеңеге тимейтініне көз жеткізіңіз. Орман арасын ауада ілініп тұрған күйде іске қоспаңыз.

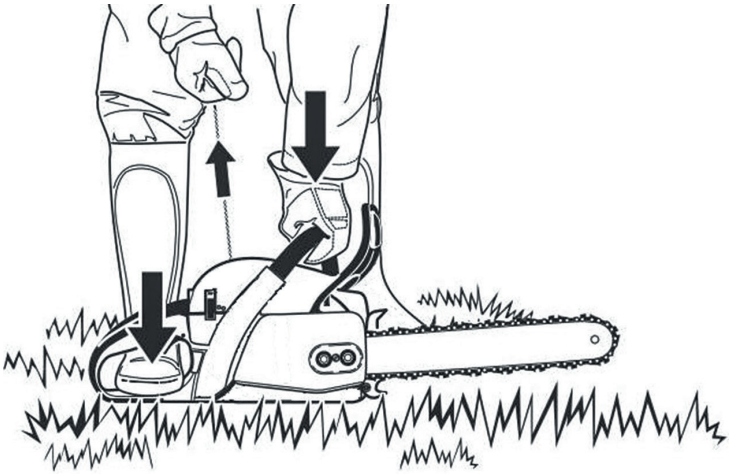

3-сурет

ҚОСҚАННАН КЕЙІН.

АБАЙЛАҢЫЗ! Құралды бір қолыңызбен пайдаланбаңыз! Жұмыс істегенде араны екі қолыңызбен ұстаңыз: оң қол – артқы тұтқада, сол қол – алдыңғы тұтқада. Тұтқаларды алақаныңыз бен бас бармағыңызбен мықтап қысыңыз.

АБАЙЛАҢЫЗ! Газ тұтқасын босатқаннан кейін кескіш тізбек қысқа уақыт бойы инерция әсерінен қозғалысын жалғастырады.

- Әрқашан тұрақты қалыпты сақтаңыз.

- Шынжырлы араны шығатын газдарды дем алмайтындай ұстаңыз. Жабық кеңістіктерде жұмыс істемеңіз (улану қаупі бар).

- Егер белгісіз шығу тегі бар дыбыстар естілсе немесе тізбекті араның жұмысында қандай да бір ақау байқалса, қозғалтқышты дереу өшіріп, ақауды жою үшін кез келген ELITECH сервис орталығына хабарласыңыз.

- Ара тізбегінің кернеуін тексермес бұрын немесе құралды қатайтып бекіту, ауыстыру немесе техникалық қызмет көрсету алдында қозғалтқышты өшіру қажет.

- Өте ыстық құралды құрғақ шөпке немесе жанғыш материалдарға қоймаңыз. Эмиссиялық үнсіздендіргіш өте жоғары температура көзі болып табылады (өрт қаупі).

Мотопиланың кері соққысы

- Отын арасын пайдаланған кезде ара операторға қарай қайтып соғылуы мүмкін.

- Бұл ара тізбегі айналып жүріп кездейсоқ ағашқа тигенде (сағат бетіндегі 12-ден 3-ке қарайғы позицияға ұқсас), мысалы, бұтақтарды қырқып жатқанда орын алуы мүмкін.

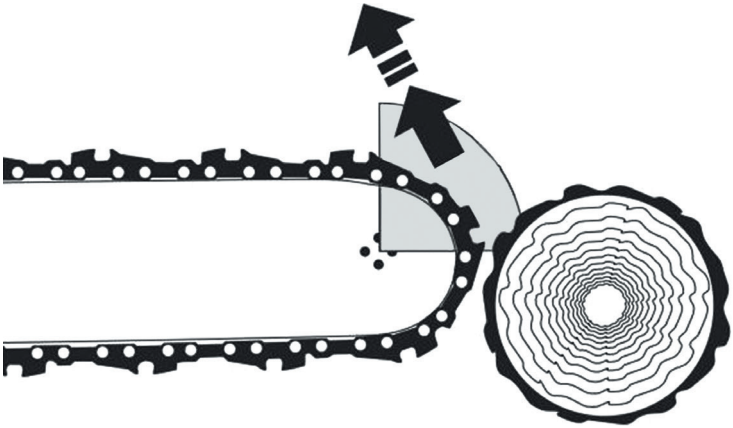

4-сурет

- Бұл жағдайда тіршілік арасы бақылаусыз және үлкен күшпен операторға қарай лақтырылып, жарақат алу қаупі туады!

Осы жағдайды болдырмау үшін мына ұсыныстарды орындаңыз:

- Кесу операциясын бастамас бұрын ара тізбегінің өткірленгеніне және кесу тереңдігінің орнатылуының ағаш түрі мен жұмыс жүргізілетін маусымға сәйкес екеніне көз жеткізіңіз.
- Ағашқа кесу (басшылық таяқша ұшы ағашқа енген жерде) тек тәжірибелі және шебер оператор тарапынан орындалуы тиіс!
- Әрдайым ара тізбегінің максималды жылдамдығынан бастаңыз.
- Әрдайым жетекші тақтаның ұшының орнын бақылауда ұстаңыз. Басталған кесуді жалғастырғанда абай болыңыз.
- Бірнеше бұтақты бір уақытта кесуге тырыспаңыз. Бұтақтарды кескенде жетекші тақташаның басқа бұтақтарға тимейтініне көз жеткізіңіз.
- Ағаштарды кескен кезде жақын маңдағы ағаштарға назар аударыңыз.

Жұмыс кезіндегі мінез-құлық / Жұмыс әдістері

Тиегін тек күндізгі немесе жақсы табиғи жарықта пайдаланыңыз. Тиегінді жабық кеңістікте пайдаланбаңыз. Бұл шығатын газбен улану қаупін тудырады.

Жұмыс аймағында жер ылғалды болса, мұз қабаты немесе қар жамылғысы болса абай болыңыз. Қар астында қалған ағаш діңінің шіріген қабығы тайып кету қаупін арттырады.

- Баспалдаққа, табанды баспалдаққа немесе басқа да тұрақсыз тірекке тұрып тізбекті араны қолданбаңыз.
- Егер кесу нүктесі түйін, бұтақ немесе ағаш діңінің үстінде болса, кесуге болмайды.



5-сурет

- Цеппині тым тік бұрышпен қолданбаңыз.
- Ағаш кескішті денеңіздің ешбір бөлігі тізбек жолына түспейтіндей орналастырыңыз.

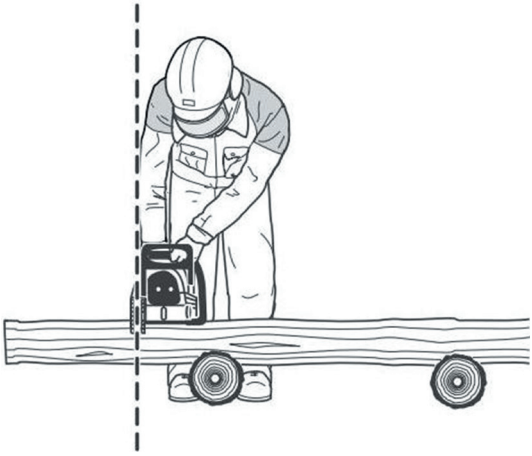

6-сурет

- Цеппилді ара тек ағаш кесуге ғана қолдану керек.
- Айналған ара тізбегінің жерге тимеуіне мұқият болыңыз.
- Жұмыс аймағы құм, тастар, шегелер және т.б. бөгде заттардан таза болуы тиіс. Бөгде заттар ара тізбегін зақымдауы немесе «кері соғу» әсеріне әкелуі мүмкін.
- Отын кесу кезінде мүмкіндігінше аралық тіреу (мысалы, аралық атты) қолдану ұсынылады.

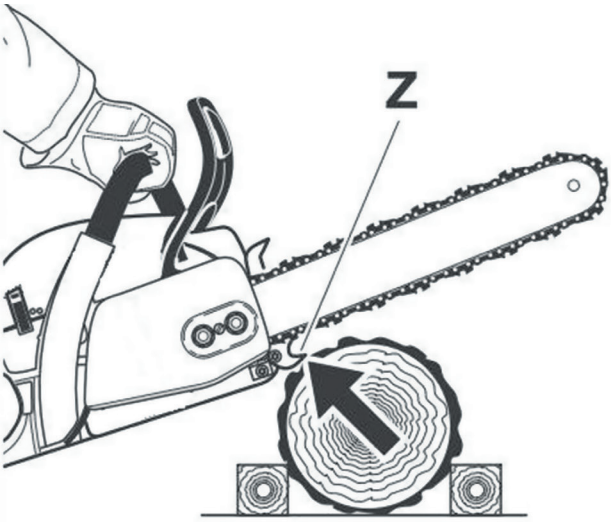



7-сурет

Басқа адамға немесе оператордың өзіне ағаш бөлігін орнына ұстауға тыйым салынады.

- Кесу кезінде шынтақтың айналуын болдырмау үшін тіреулерді пайдаланыңыз.

Тісті тоқтатқыш (Z) ағашты құлату немесе көлденең кесу кезінде пайдалы болуы мүмкін.

Тісті тоқтатқышты (Z) ағаш діңіне бекітіңіз. Ара тізбегі ағашқа тимей тұрып, максималды жылдамдықты қамтамасыз ету үшін газ тұтқасын басып, содан кейін ғана аралауды бастаңыз. Тісті тоқтатқыш шарнир ретінде қызмет етеді. Алдыңғы тұтқаны ұстап тұрып, арқа тұтқасынан көтеріп, тісті араның корпусын жоғары қарай жылжытыңыз. Араға түсірілетін қысым жеңіл болуы керек. Ағаш талшықтарын кесіп өткеннен кейін тоқтатқыштың орны өзгереді, бірақ барлық әрекеттер сол тәртіппен орындалады: тоқтатқыш ағаш діңіне тіреледі, қозғалтқыш максималды жылдамдыққа дейін жеделдетіледі, тізбек ағашқа кіреді және тоқтатқыш шарнир ретінде әрекет етеді.

Бензопиланы ағашта бойлық кесулер жасау үшін қолдануға болады.

АБАЙЛАҢЫЗ! Бұл операция тәжірибе мен шеберлікті талап етеді! Артқа қарай жылжып бара жатқанда операторды сүріндіруі мүмкін кез келген заттардың жұмыс аймағынан алынып тасталғанына көз жеткізгеннен кейін ғана араны іске қосыңыз. Өте сақ болыңыз, себебі кері соғу қаупі артады.

Бойымен кесу

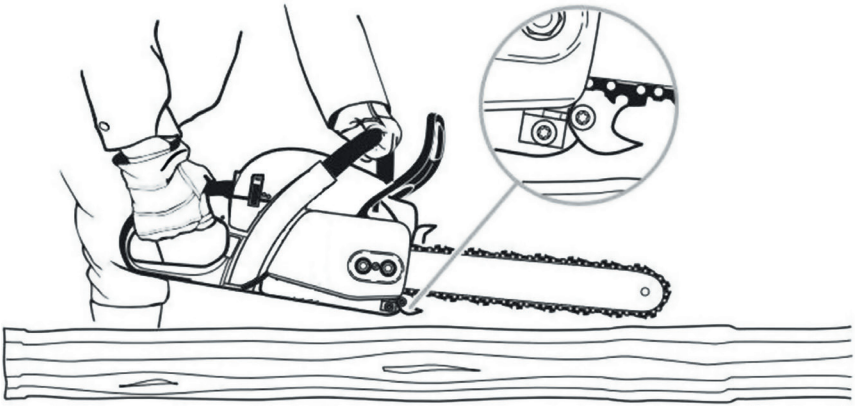

8-сурет

мүмкіндігінше кіші бұрышпен орындалуы тиіс. Ерекше сақтықпен жұмыс істеңіз, себебі тісті тоқтатқышты толық пайдалану мүмкін емес.

- Кесу аймағынан ара жинағын шығарғанда ара тізбегі қозғалыста болуы тиіс.
- Үлкен диаметрлі ағашты кескенде жеке операциялар арасында кесу жылдамдығын азайту үшін газ тұтқасына басылатын күшті азайту керек.
- Жарылған отынды кескенде абай болыңыз, себебі олар айналып тұрған тіске ілініп қалуы мүмкін (жарақат алу қаупі).
- Егер жетек таяқшасының жоғарғы бөлігімен кесу кезінде тізбек тығылып қалса, моторлы ара операторға қарай ығып кетуі мүмкін. Осыны ескере отырып, мүмкіндігінше кесуді жетек таяқшасының төменгі бөлігімен жүргізіңіз, сол кезде тізбек тығылып қалса, ара оператордан алыстап, кесіліп жатқан ағашқа қарай ұшып кетеді.

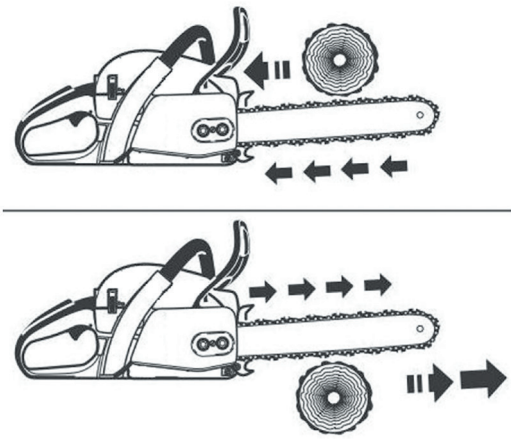

9-сурет

ЕСКЕРТУ! Ағаштарды құлату және бұтақтарын кесу, сондай-ақ желден құлаған ағаштар аймағында жұмыс істеу тек тиісті біліктілікке, стандарттанған сертификатқа ие және қажетті дайындықтан (бастапқы және жұмыс барысындағы) өткен операторлармен ғана жүргізілуі тиіс.

АБАЙЛАҢЫЗ! Жарақат алу қаупі жоғары!

ЕСКЕРТУ! Ешқашан жалғыз жұмыс істемеңіз! Егер сіз екеу немесе одан көп болсаңыз, күтпеген жағдай болған кезде бір-біріңізге әрдайым көмектесе аласыздар!

Ағаш кесу жұмыстарын тек келесі талаптар орындалғаннан кейін ғана бастауға болады:

a) Ағаш кесу аймағында (ағаштар кесіліп жатқан жерде) рұқсатсыз адамдар жоқ; аймақ қоршалған және жаяу жүргіншілердің ықтимал жүріп өтетін жолдары бойына стандартты ескерту белгілері орнатылған.

b) Әрбір ағаш кесушінің шегінуіне жеткілікті орын бар (шегіну жолы ағаштың құлау осіне 60° бұрыш жасап астынан кесу жүргізілетін жағынан орналасуы тиіс).

c) Ағаш діңінің айналасынан барлық бөгде заттар, бұталар мен бұтақтар тазаланған. Ағаш кесу кезінде оператордың тепе-теңдігін сақтауына аса назар аудару қажет (құлау қаупі).

d) Әрбір келесі жұмыс орны ағаштың кесілетін биіктігінің кемінде екі есе қашықтығында орналасуы тиіс.

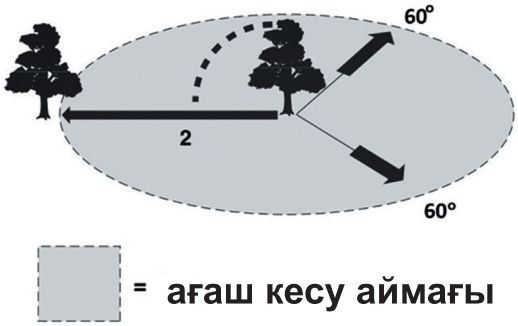

10-сурет

Ағашты құлату алдында оның құлайтын бағытын мұқият тексеріп, айналада адамдар мен ғимараттардың жоқ екеніне көз жеткізу керек.

Ағаштың жағдайын бағалау кезінде рельефке; тәждің өлшемі мен орналасуына, соның ішінде жеке немесе құрғақ бұтақтардың бар-жоғына; ағаш биіктігіне; діңнің табиғи қисаюына; шіру белгілерінің бар-жоғына назар аударыңыз.

Желдің жылдамдығы мен бағытына назар аударыңыз. Күшті жел соққанда ағаш кесуден бас тарту керек.

Түбірді түбінен қырқу.

Егер ағаштың діңгегінің түбінде ірі, биік тамырлар болса, оларды діңгектің диаметріне дейін кесу ұсынылады. Ең алдымен ең ірі тамырдан бастаңыз. Алдымен тігінен кесіңіз, содан кейін көлденең кесіңіз, кесулерді жасағанда діңгекті зақымдамауға мұқият болыңыз.

Кесуді орындау:

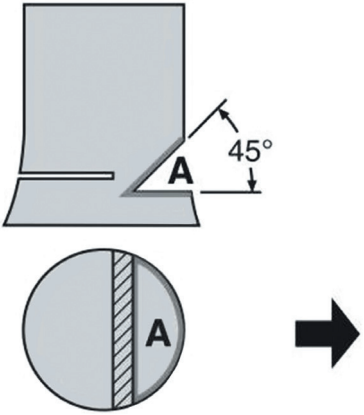

11-сурет

Астыңғы кесу (A) ағаштың құлайтын бағытын анықтайды.

Ол ағаштың құлайтын бағытына перпендикуляр түрде, діңнің қалыңдығының 1/3-тен 1/5-ке дейінгі тереңдікте жасалады.

Құлату кесуін мүмкіндігінше жерге жақын жасау керек. Қажетті түзетулерді құлату кесуінің бүкіл ұзындығы бойымен енгізу қажет. Содан кейін$^{45°}$ бұрышпен кесу жасаңыз. Кесулердің қиылысуын қамтамасыз етіңіз, бірақ түйненің ортасына қарай ағаш талшықтары кесілмей қалуы тиіс.

Негізгі кесу (B)

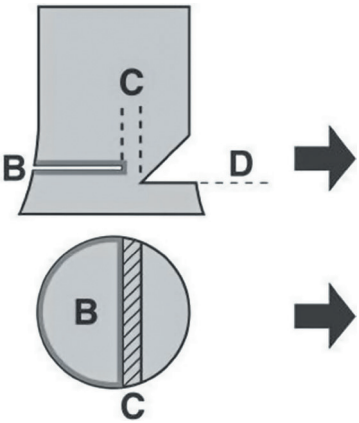

12-сурет

горизонтальды кесу (D) мен қисық астыңғы кесу қиылысқан нүктесінен жоғары жасалады. Ол қатаң түрде горизонтальды болуы тиіс. Астыңғы кесу мен негізгі кесу арасында діңнің диаметрінің шамамен 1/10 бөлігіне тең саңылау қалдыру қажет, оны «астыңғы саңылау» (C) деп атайды.

Астыңғы кесу (C) шарнир ретінде қызмет етеді. Оны ешқашан толық кесіп өтпеу керек, себебі бұл ағаштың бақылаусыз құлауына әкеледі.

Бағытталған ағаш құлату кезінде ағаш қалыңдығына қарай ағаш қақпақшалары мен күректерді, сондай-ақ қақпақшаларды қағу үшін балта немесе балғаны пайдалану ұсынылады. Айналып тұрған тізбектің ешқандай металлмен жанаспайтынына көз жеткізу қажет. Сонымен қатар, ағаш кесу клиндері мен лопаталар бағытталған ағаш кесу процесін бақылауды жеңілдетіп, процестің кез келген кезеңінде ара басының ілініп қалуына жол бермейді.

- Ағаш діңі қозғала бастағанда оператор дайындалған қондыру алаңдарының біріне жылжуы тиіс, бірақ ағаштың құлау бағытын кесіп өтпеуі керек.

Негізгі кесу жасалғаннан кейін жолдан шыққанда үстінен құлайтын бұтақтар мен тармақтарға абай болу керек.

Еңіс жерде жұмыс істегенде оператор ағаштың діңінен жоғары немесе бүйірінде орналасуы тиіс. Ағашты еңіс бойымен құлату қажет; әйтпесе ол төмен қарай сырғып, үдеріс бақылаудан шығуы мүмкін.

Сабақтарды қырқу кезінде әрқашан араны ағаш діңі оператордың денесі мен айналып тұрған тізбектің арасында орналасқандай етіп бастаңыз. Сабақтарды қырқу оператордан айтарлықтай физикалық күш-жігер талап ететін жұмыс. Жүктеме мен шаршауды азайту үшін мүмкіндігінше моторбөлгіштің корпусын қолмен ұстап тұрудың орнына ағаш діңіне сүйеу керек. Шынжыр жылдамдықпен қозғалып жатқанда жетек тақтасының ұшы ағашқа тиіп кетуі мүмкін жағдайлардан аулақ болыңыз, себебі бұл кері соққыға әкелуі мүмкін.

Кернеуде тұрған бұтақтарға ерекше назар аудару керек. Бос ілініп тұрған бұтақтарды төменнен кесуге болмайды.

Бұтақтарды ағаш діңі үстінде тұрып қырқуға тыйым салынады.

ЕСКЕРТУ! Ағашта кернеу (сығылу немесе созылу) пайда болады, оны ағашты құлату кезінде ескеру қажет. Төмендегі ұсыныстарды орындаңыз.

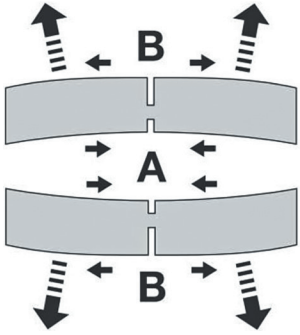

13-сурет

Әрдайым қысымдық кернеу (A) бар бетінен аралауды бастау ұсынылады. Тек содан кейін ғана созылу кернеуі (B) бар бетінен аралауды жалғастыру керек. Бұл ара тізбегі мен тістің қауіпті түрде қысылып қалуына жол бермейді.

Тасымалдау және сақтау

Бензопиланы тасымалдағанда немесе жұмыс орнын ауыстырғанда, операторға жарақат түсуін болдырмау үшін қозғалтқышты өшіріп, тізбек тежегішін іске қосу қажет.

АБАЙЛАҢЫЗ! Егер тежегіш қосылмаған және ара тізбегі айналып тұрса, мотор жұмыс істеп тұрған кезде араны іске қосуға немесе оны қозғауға тыйым салынады!

Ұзын қашықтыққа тасымалдағанда жетекші таяқшаға пластик қақпағын кигізіңіз.

Моторлы араны тасымалдағанда оны алдыңғы тұтқасынан ұстап, жетекші тақтаның ұшы артқа қаратып ұстаңыз.



14-сурет

Дыбыс өшіргішке тимеңіз (күйіп қалу қаупі бар).

Бензопиланы көлікте тасымалдағанда жанармай немесе май төгілмеуі үшін оны мықтап бекітіңіз.

Бензопиланы құрғақ бөлмеде сақтау керек. Ашық ауада сақтау ұсынылмайды. Балалардың қолы жетпейтін жерде ұстаңыз.

Егер бензопиланы ұзақ уақыт сақтау қажет болса, отын мен май бактерін толығымен босату керек.

Техникалық қызмет көрсету

Кез келген техникалық қызмет көрсету жұмыстарын орындамас бұрын қозғалтқышты өшіріп, жоғары кернеулі кабельді свечадан ажыратыңыз.

Әр жұмысты бастамас бұрын тізбекті араның жақсы жұмыс күйінде екеніне көз жеткізіп, әсіресе тізбек тежегішіне назар аударыңыз. Тізбектің нұсқаулықтарға сәйкес өткірленіп және қатайтылғанына ерекше көңіл бөліңіз.

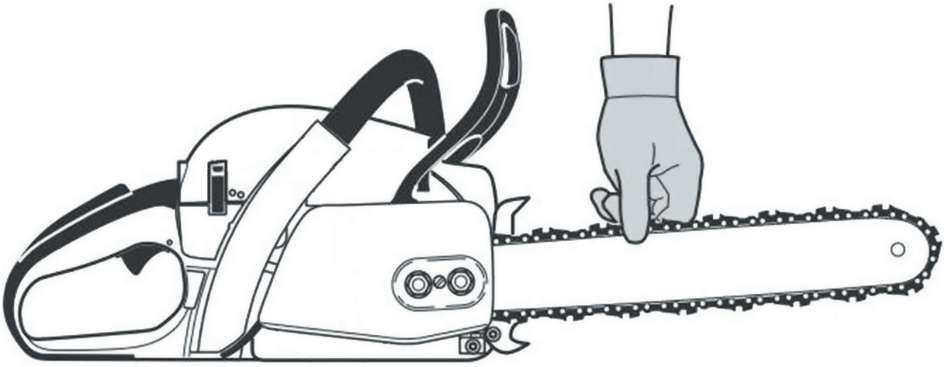

15-сурет

Ағаш кескіштің корпусы мен бөлшектерін үнемі тазалап отырыңыз.

Жанармай мен май ыдыстарының қақпақтарының тығыз жабық екеніне үнемі көз жеткізіңіз.

ЕСКЕРТУ! Ағаш арасының конструкциясына ешқандай өзгерістер енгізбеңіз. Бұл оператор мен жанындағы адамдардың қауіпсіздігіне қауіп төндіреді.

Пайдаланушы нұсқаулығында сипатталған техникалық қызмет көрсету операцияларын ғана өзіңіз орындауыңызға болады.

Барлық басқа жұмыстар ресми ELITECH дилерлерінің сервис орталықтарында орындалуы тиіс.

Тек өндіруші көрсеткен түпнұсқа қосалқы бөлшектер мен аксессуарларды пайдаланыңыз.

Шын мәніндегі емес қосалқы бөлшектерді, рұқсат етілмеген аксессуарларды немесе рұқсат етілмеген жетек таяқшасы/пила тізбек комбинацияларын пайдалану құралдың істен шығуына, оның қызмет ету мерзімінің қысқаруына әкелуі мүмкін және оператордың өміріне, айналасындағы адамдардың өміріне қауіп төндіріп, ғимараттарға зиян келтіруі мүмкін. Егер оператор құрастыруда жалған қосалқы бөлшектерді, рұқсат етілмеген ара жиынтығын немесе аксессуарларды қолданса, жабдық өндірушісі апаттар немесе материалдық шығындар үшін жауапкершілікті өз мойнына алмайды.

Жедел жәрдем

Жұмыс орнында жұмыс кезінде оқиға болған жағдайда алғашқы көмек көрсету үшін алғашқы көмек құралы әрдайым қолжетімді болуы тиіс.

Пайдаланылған медициналық құралдарды дереу толықтыру қажет.

Жедел жәрдем шақырған кезде келесі ақпаратты беріңіз:

- оқиға болған жер

- не болғанын
- зардап шеккендердің саны
- жарақаттың сипаты
- қоңырау шалушының мәліметтері.

ЕСКЕРТУ! Цеппил – жоғары деңгейлі діріл көзі, ол оператордың қан тамырларына немесе жүйке жүйесіне зиян келтіруі мүмкін. Егер цеппилдің конструкциясындағы дірілге қарсы кез келген элемент зақымдалған немесе сынған болса, құралды пайдалануға тыйым салынады!

Діріл келесі симптомдарды тудыруы мүмкін:

саусақтарда, қолдарда немесе білегінде сезімсіздік (сезу қабілетінің жоғалуы), шаншылу сезімі, ауырсыну, өткір сезім немесе тері түсі мен құрылымының өзгеруі. **Егер осы белгілердің кез келгенін байқасаңыз, дәрігерге жүгініңіз!**

Қатты жағдайларға қойылатын критерийлер

Егер жанармай ағып жатқанын, жанармай бағы немесе жанармай құбырларының зақымдалғанын, корпуста немесе тұтқаларда жарықтар пайда болғанын, тұтану қосқышында ақау бар екенін байқасаңыз, тізбекті араны дереу пайдалануды тоқтатуыңыз керек, газ тұтқасы немесе оның қауіпсіздік тұтқасы, тізбек тежегіші, тізбек ұстағыш, тізбекті кернеулеу механизмі немесе жетекші таяқшаны бекітуде ақау болса.

Жегілгіш тізбегі, жетекші таяқша немесе беріліс доңғалағы зақымдалған немесе қатты тозған жағдайда; жегілгіш механизміне май жеткізілмесе; ерекше металлдық дыбыс, қатты діріл, қызып кету, қозғалтқыштың дұрыс жұмыс істемеуі, айналым жиілігінің өздігінен артуы байқалса, жұмыс тоқтатылуы тиіс. егер тізбек дұрыс бос жүріс жылдамдығында айналса немесе қозғалтқышты қалыпты түрде тоқтату мүмкін болмаса.

Осы ақаулардың кез келгені анықталса, қозғалтқышты өшіріңіз, тізбектің толық тоқтауына дейін күтіңіз, тізбек тежегішін іске қосыңыз, шынжырлы свечаның жоғары кернеулі кабель қақпағын алып тастаңыз және уәкілетті ELITECH сервис орталығына хабарласыңыз.

3. ТЕХНИКАЛЫҚ СИПАТТАМАЛАР

1-кесте

Параметрлер / модельдер	ПБ 451	ПБ 521
Коды	E1611.028.00	E1611.029.00
Қозғалтқыштың жұмыс көлемі, см³	45	52
Қозғалтқыштың қуаты, кВт / ат күші	2,0 / 2,7	2,2 / 3,0
Қозғалтқыш түрі	2 тактты	
Қозғалтқыштың ең жоғары айналым жылдамдығы, айн/мин	10 000	11 000
Қозғалтқыштың бос жүріс айналымы, айн/мин	3 200±200	
Дөңгелектің ұзындығы, дюйм / см	18 / 45	20 / 51
Сырық қадамы, дюйм	0,325	
Басқару таяқшасының ойық ені, мм	1,5	
Жүргізу тізбегінің буындарының саны, дана	72	76
Жанармай бағының сыйымдылығы, мл	550	
Жанармай түрі	Свинецсіз бензин AI92 + 2 тактық май	
Арнайы отын шығыны, г/кВт·сағ	520	530
Май резервуарының сыйымдылығы, мл	260	
Май ағынының жылдамдығы, мл/мин	6–15	
Зажигау шамдарының түрі	L7T	
Қол ұстағыштарындағы діріл деңгейі (алдыңғы/артқы), м/с²	6,2 / 6,9	4,8 / 5,2
Дыбыс қысымы деңгейі LPA, дБ(А)	104,9	101,9
Дыбыс қуаты деңгейі LwA, дБ(А)	111,8	108,6
Кепілдендірілген дыбыс қуаты деңгейі LwA, дБ(А)	113	
Қаптамадағы жалпы өлшемдер (Ұ×Е×Б1/Б2), мм	440×265×345/105	
Өнімнің салмағы (дөңгелектер мен тізбексіз), кг	4,9	
Өнімнің салмағы (дөңгелек пен тізбекпен), кг	6,34	6,46
Өнімнің қаптамадағы салмағы, кг	7,0	7,2

4. МАЗМҰНЫ

1. Шынжырлы ара -1 дана.
2. Бағыттаушы шина - 1 дана.
3. Аралау тізбегі - 2 дана.
4. Тісті аялдама -1 дана.
5. Аралас кілт - 1 дана.
6. Бағыттаушы шинаның қорғаныш қақпағы - 1 дана.
7. Жанармай қоспасын дайындауға арналған канистр - 1 дана.
8. Өнімнің паспорты - 1 дана.

НАЗАР АУДАРЫҢЫЗ! Өнімнің мазмұны өндіруші тарапынан алдын ала ескертусіз өзгертілуі мүмкін, егер өнімнің негізгі функциясы мен тұтынушылық қасиеттері өзгеріссіз қалса.

НАЗАР АУДАРЫҢЫЗ! Кепілдік жиынтық құрамындағы қосымша тұтынылатын керек-жарақтар мен көмекші құралдарға (шаналар, шиналар, кілттер және т.б.) қолданылмайды.

5. ҚҰРЫЛЫМ СИПАТТАМАСЫ

НАЗАР АУДАРЫҢЫЗ! Өндіруші өнімнің сыртқы түріне, дизайнына және конфигурациясына алдын ала ескертусіз, оның өнімділігіне, сенімділігіне немесе жұмыс қауіпсіздігіне кері әсер етпейтіндей шағын өзгерістер енгізу құқығын өзіне қалдырады.

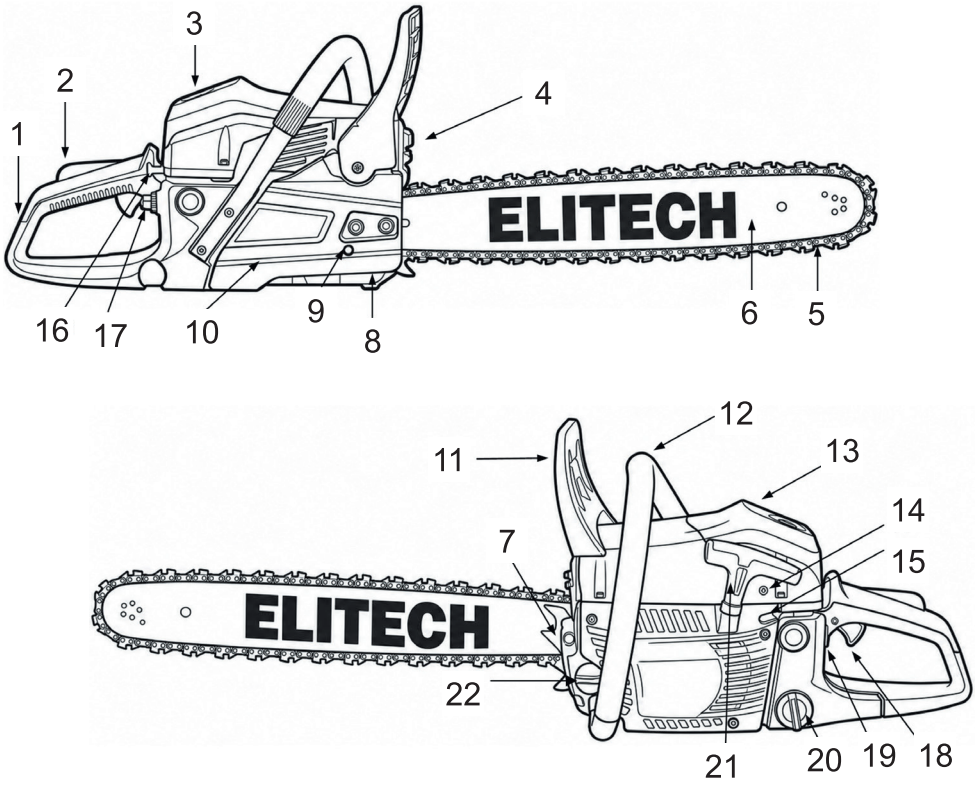

16-сурет

1 – артқы тұтқа
2 – газ тұтқасының қауіпсіздік илгегі
3 – ауа сүзгісінің қақпағын бекіткіш
4 – үнсіздендіргіш
5 – ара тізбегі
6 – жетек таяқшасы
7 – тісті тоқтатқыш
8 – тізбек ұстағыш
9 – тізбектің кернеуін реттеу бұрандасы
10 – сцепление қақпағы
11 – тізбек инерциялық тежегіш тұтқасы
12 – алдыңғы тұтқа
13 – ауа сүзгісінің қақпағы
14 – бос жүріс жылдамдығын реттеу бұрандасы
15 – карбюраторды реттеу бұрандалары
16 – ауа реттегіш тұтқасы
17 – праймер
18 – газ триггері
19 – тұтану қосқышы
20 – жанармай бағының қақпағы
21 – стартер тұтқасы
22 – май ыдысының қақпағы

6. ЖҰМЫСҚА ДАЯРЛАУ

БЕРІЛІСТЕР ТОҚТАТҚЫШЫН ОРНАТУ

1. Қосалқы кілт (комплекттегі) көмегімен дөңгелекті бекітетін гайкаларды (17-сурет) бұрап, клатч қақпағын алып тастаңыз.
2. Тісті тоқтатқышты 18-суретте көрсетілгендей екі бұрандамен бекітіңіз.

БАСҚАРУ ТАЯҒЫН ЖӘНЕ АРЫҚ ШЕЙКЕНІ ОРНАТУ

АБАЙЛАҢЫЗ! Тиегіш тістері өте өткір. Абай болыңыз. Қорғаныш қолғаптарын киіңіз.

АБАЙЛАҢЫЗ! Осы модельді тірегіш араға өндіруші ұсынған бағыттағыш рельстер мен тізбектерді пайдаланыңыз.

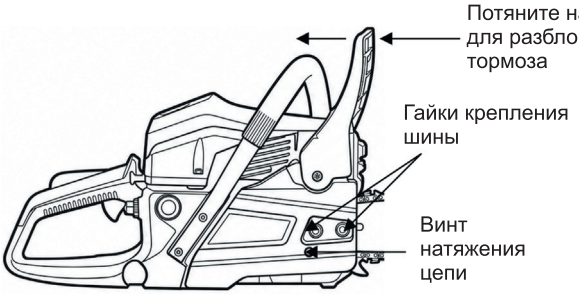

17-сурет

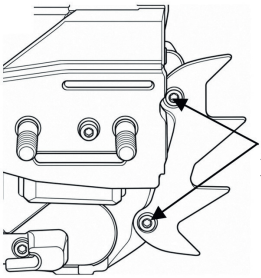

18-сурет

1. Дөңгелек пен тізбекті орнатпас бұрын тізбектің инерциялық тежегішінің босатылғанына көз жеткізіңіз. Ол үшін инерциялық тежегіш рычагын өзіңізге қарай тартыңыз (17-сурет).
2. Комплекттегі комбинетон кілтті пайдаланып, дөңгелек бекіту гайкаларын (17-сурет) босатып, муфта қақпағын алыңыз.
3. 17-суреттегі тізбекті кернеуіш бұрандасын сағат тіліне қарсы бағытта тізбек кернеуіш штырі ең сол жақ позицияға жеткенше бұраңыз.
4. Сыдырманы штырьлерге (19-сурет) орнатыңыз

5. Жетек доңғалағына тізбекті кигізіңіз (19-сурет), содан кейін тізбекті жоғарғы тармағындағы тістердің кескіш жиектерін бағыттаушы таяқтың алдыңғы жағына қаратып орналастырыңыз.
6. Сцепление қақпағын қайта орнына орнатыңыз. Бағыттаушы білік бекіту гайкаларын қолмен қатайтыңыз.

Ескерту! Муфта қақпағын орнатқанда жетектің тісті доңғалағына тізбекті кернеу штырінің бағыттаушы таяқшадағы тізбекті кернеу тесігіне кіргеніне көз жеткізіңіз.

7. Жетек доңғалағындағы тістер мен бағыттаушы таяқшадағы ойыққа тізбек тығыз орналасқанына көз жеткізіп, оны қолмен айналдырыңыз.
8. Жеңінің кернеуін реттеңіз (қараңыз: «Жеңінің кернеуі»)
9. Шынжырдың кернеуін реттегеннен кейін шкивті бекітетін гайкаларды кілтпен қатайтыңыз.

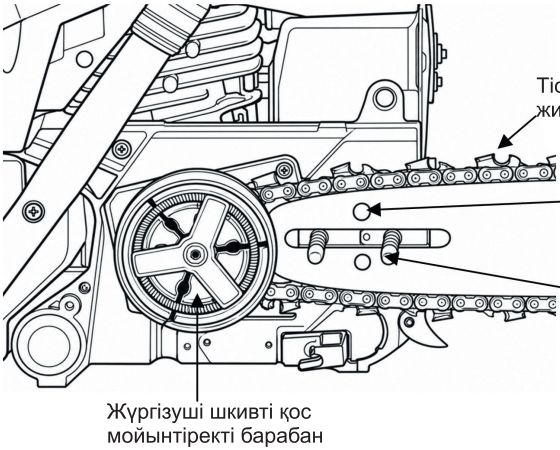

19-сурет

Жетегінің кернеуін реттеу

АБАЙЛАҢЫЗ! Қорғаныс қолғаптарын киіңіз.

Абайлаңыз! Жұмысты бастамас бұрын және әрбір жанармай құйған сайын тізбектің дұрыс кернеуі тексерілуі тиіс.

1. Шинаны бекітетін гайкаларды босатыңыз (20-сурет).
2. Комбинациялық кілттегі ойықшалы отвертканы пайдаланып, тізбекті кернеу бұрандасын сағат тілі бағытына қарай бұраңыз, тізбек дөңгелектің астыңғы жағына тегіс жабысып қалғанша (20-сурет).
3. Шынжырдың тартылуын тексеріңіз. Ол үшін шынжырды жоғарғы жұлдызшаның ортасынан ұстап, жоғарғы бөлігін көтеріңіз. Шынжыр жұлдызшаның бағыттаушы ойығынан тістің биіктігіне (4–5 мм) тең көтерілуі керек (21-сурет).
4. Бағыттаушы таяқтың алдыңғы бөлігін жоғары көтеріп, бекіту гайкаларын қатайтыңыз.

5. Жолтастың кернеуін тексеріңіз. Мұны істеу үшін жолтасты жетекті таяқшада қолмен айналдырып көріңіз. Жолтас жетек таяқшасының нұсқаулық ойығында еркін қозғалып, ілінбей және шықпай тұруы керек. Егер олай болмаса, бекіту гайкаларын босатып, жолтастың кернеуін реттеуді қайталаңыз.

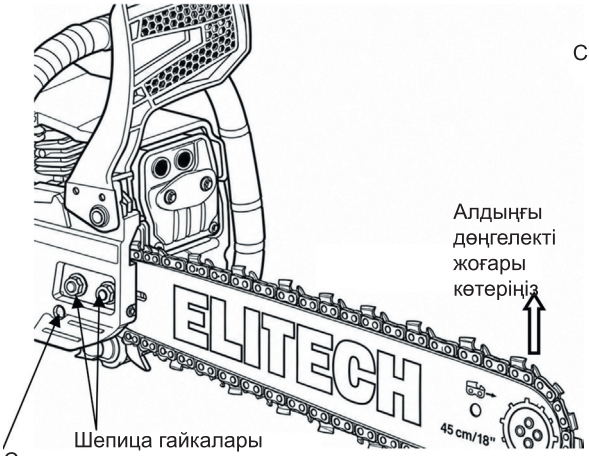

20-сурет



21-сурет

6. Қозғалтқышты іске қосыңыз, бірнеше секунд жұмыс істеуіне мүмкіндік беріңіз, содан кейін толық газды басыңыз (газ тұтқасын толық басып, қозғалтқыш максималды айналым жылдамдығына жеткенше ұстап тұрыңыз, содан кейін тұтқаны босатыңыз). Қозғалтқышты өшіріп, тізбектің кернеуін тексеріңіз. Қажет болса, кернеуді реттеңіз (жаңа тізбек бастапқыда жүктеме астында созылады, сондықтан тізбектің жетек таяқшасынан шығып қалмауы үшін кернеуін үнемі тексеріп отыру қажет).

Егер ара тізбегі ұзақ уақыт пайдаланылған немесе бос қалған болса, кернеуді реттеу рәсімін қайталаңыз.

АБАЙЛАҢЫЗ!

1. Кесу жүйесін орнату бойынша барлық жұмыстар тізбекті араның қозғалтқышы өшірілген кезде ғана жүргізілуі тиіс. Қозғалтқыштың кездейсоқ іске қосылуын болдырмау үшін тұтану кабелі бар свеча қақпағын алып тастау қажет.
2. Жеңімен жұмыс істегенде әрдайым қорғаныс қолғаптарын киіңіз. Жеңінің тістері өте өткір және ауыр жарақат әкелуі мүмкін.
3. Дұрыс тартылмаған тізбекпен араны іске қоспаңыз. Ол жетекші тақтадан шығып, ауыр зақым келтіруі мүмкін. Ара тізбегі бос болмауы тиіс!

ИНЕРЦИЯЛЫҚ ТІЗБЕКТІ ТЕЖЕГІШ

Бензопила инерциялық тізбек тежегішімен жабдықталған, ол пиланың артқа қайтуынан немесе тепе-теңдікті жоғалтудан туындайтын жарақат қаупін азайтады.

Қайта кері соққы болған жағдайда, ара үзіліссіз жоғары қарай күрт көтерілгенде инерциялық тежегіш тұтқасы инерция күшінің әсерімен алға жылжиды да, серіппе күшін жеңіп, тежеу механизмін іске қосады. Муфта барабаны бірден құлыпталып, тізбек тоқтайды.

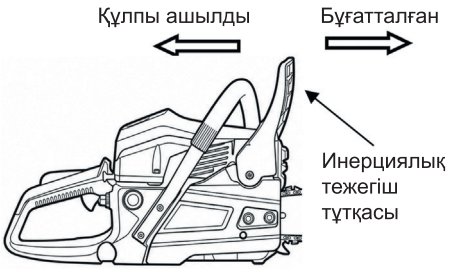

22-сурет

Арнайы тізбек тежегішінің дұрыс жұмыс істеп тұрғанын күн сайын тексеріңіз!

Инерциялық тежегішті тексеру:

Шынжыр инерциялық тежегіші ажыратылғанда шынжыр еркін айналады. Шынжыр инерциялық тежегіші қосылғанда шынжыр айналмайды және оны қолмен айналдыру мүмкін емес. Шынжыр тежегішін ажырату үшін тежегіш тұтқасын өзіңізге қарай тартыңыз, «щелчок» дыбыс естілгенше (22-сурет).

АБАЙЛАҢЫЗ! Інерциялық тізбек тежегіші ақаулы болса, тісті араны ешқашан пайдаланбаңыз.

АБАЙЛАҢЫЗ! Шынжырлы тежегіш инерциясы операторды тізбекті араны пайдаланған кезде қауіпсіздік ережелерін сақтаудан босатпайды.

АБАЙЛАҢЫЗ! Шынжыр тежегіші қосулы тұрған кезде қозғалтқыш айналу жиілігін арттырмаңыз және қозғалтқышты жоғары айналымда үздіксіз жұмыс істетпеңіз. Бұл муфта мен тежегіш механизмінің қызып, зақымдалуына әкелуі мүмкін, ол кепілдікпен жабық емес.

ЖАНАР-ЖАҒЫНДЫ ҚОСПАСЫН ДАЯРЛАУ

Жанармай қоспасын дайындау үшін сізге келесі заттар қажет: октандық көрсеткіші АИ 92 бензин, ауамен салқындатылатын қозғалтқыштарға арналған екі тактті май, өлшеуіш ыдыс (комплектке кіреді), шүмек және жеке қорғаныс құралдары (қолғап, қорғаныс көзілдірігі).

Құрал ауамен салқындатылатын қозғалтқыштарға арналған көрсетілген екі тактты май қоспасын қажет ететін екі тактты қозғалтқышпен жабдықталған.

МАҢЫЗДЫ: Таза бензинді пайдалану қозғалтқыш бөлшектерінің істен шығуына әкеледі, ал мұндай ақаулар кепілдікпен жабылмайды.

МАҢЫЗДЫ: Қозғалтқыштың өнімділігін сақтау және ұзақ қызмет ету мерзімін қамтамасыз ету үшін тек жоғары сапалы жанармай мен екі тактті майды пайдаланыңыз.

Бензиннің техникалық сипаттамалары

Жаңа, қорғасынсыз AI-92 бензин мен жоғары сапалы қозғалтқыш майын ауамен салқындатылатын екі тактті қозғалтқыштарға пайдаланыңыз.

МАҢЫЗДЫ! Қорғасынсыз бензин 2 айдан артық сақталғанда шөгінді түзеді. Әрқашан жаңа сатып алынған бензинді пайдаланыңыз!

2-тактілі майға қойылатын техникалық сипаттамалар

Жұмыс жағдайларына қарай ұсынылған ELITECH 2-тактілі май сорттарын пайдаланыңыз:

Сорт	тауар нөмірі	Ұсыныстар
ELITECH STANDARD (минералды)	2002.000200	Ауа температурасы -20 °C-ге дейінгі жағдайда бензопилаларда қолдануға ұсынылады
ELITECH PREMIUM (жартылай синтетикалық)	2002.000100	Ауа температурасы -30 °C-қа дейінгі жағдайда тізбекті араларға қолдануға ұсынылады
ELITECH ULTRA (синтетикалық)	2002.000300	Ауа температурасы -42 °C-ге дейінгі жағдайда тізбекті араларға қолдануға ұсынылады

Жұмысқа кірісу кезеңінде қозғалтқышты іске қосу үшін 5 литр бензинге 1:25 (4 пайыз) қатынасында немесе 200 мл 2 такт май қосу ұсынылады. Осы пропорциядағы қоспамен құрал белсенді пайдалану кезінде стандартты жұмыс жағдайында отын багын 2–3 рет толық толтыруға дейін жұмыс істету ұсынылады.

ЕСКЕРТУ! Екі тактты майдың үлесі арттырылған жанармай қоспасын пайдаланған кезде құралды бос жүріс режимінде ұстау қатаң тыйым салынады! Бұл қозғалтқышта көміртек қалдықтарының тез жиналуына және оның істен шығуына әкеледі.

Жұмысқа кірісу кезеңі аяқталғаннан кейін әрі қарай пайдалану үшін 1:50 (2 пайыз) қатынасы немесе 5 литр бензинге 100 мл май қосу ұсынылады.

Жанармай қоспасында химиялық агрессивті компоненттер болуы мүмкін. Қайта құйғанда оператордың көзі мен терісі мұнай өнімдерімен жанасудан қорғалуы тиіс.

Қайта құятын кезде оператор қорғаныс қолғаптарын киіп, жанармай қоспасының жұмыс киіміне тимеуін қамтамасыз етуі керек. Жанармай буының дем алыс жолдарына түсуінен аулақ болу қажет, себебі бұл улануға және басқа да денсаулық мәселелеріне әкелуі мүмкін.

ЕСКЕРТУ!

Ағаш арасының отын багына бензинді маймен араластырмаңыз.

Жанармай қоспасын қолданар алдында дайындаңыз. Жанармай қоспасын көп мөлшерде дайындамаңыз, себебі дайындалған қоспаның сақтау мерзімі шектеулі. Дайындалған жанармай қоспасы ұзақ уақыт (бір айдан артық) сақталса, қасиеттерін жоғалтады. Егер жанармай қоспасы бір ай ішінде пайдаланылмаса, оны жою керек.

7. ПАЙДАЛАНУ

АБАЙЛАҢЫЗ! Қолданбас бұрын араны зақымдануға тексеріңіз. Егер зақымдану анықталса, араны іске қоспас бұрын жөндеуден өткізу қажет.

ҚОСПАСТАН БҰРЫН

1. Жанармай багын жаңа жанармай қоспасымен толтырыңыз.
2. Май резервуарын таза тізбек майлағышпен толтырыңыз.
3. Сымдылықтың кернеуін тексеріңіз.
4. Шынжыр тежегішінің дұрыс жұмыс істеп тұрғанын тексеріп, құрылғыны іске қоспас бұрын оны қосыңыз. Инерциялық шынжыр тежегішінің дұрыс жұмыс істеп тұрғанын тексеріңіз

ШЫБЫҚПЫЛЫ КЕСКІШТІ ҚОСУ

Инерциялық тежегішті іске қосу үшін тежегіш рычагын алға қарай (оператордан алыстай) жылжытыңыз.

Қауіпсіз және тұрақты қалыпта тұрыңыз.

Тормоздың іске қосылғанына, ара тізбегінің жерге немесе абразивті материалдарға тимейтініне және кесу аймағында адамдар мен техниканың жоқ екеніне көз жеткізіңіз.

АБАЙЛАҢЫЗ! Бұл модельдер жеңіл іске қосу функциясымен жабдықталған, сондықтан құралды тез және аз күшпен іске қосуға болады. Бұзылудың алдын алу үшін стартер арқанын барынша күшпен немесе толық ұзындығымен тартпаңыз; оны жетек арқанының саңылауының жиегімен сүйретпеңіз; сондай-ақ тұтқаны біртіндеп босатыңыз, ол кенеттен кері қайтып кетпесін.

Суық қозғалтқышты іске қосу («суық іске қосу»).

Суық қосу қозғалтқыш толық салқындаған кезде және ұзақ уақыт пайдаланылмағаннан кейін алғаш рет іске қосу кезінде қолданылады.

16-суреттегі ауа реттегіш рычагын 16 өз жағына қарай тартып, ауа реттегішін жабыңыз.

Қоздырма қосқышын 19 (16-сурет) «I» күйіне орнатыңыз.

Қозғалтқышты іске қоспас бұрын праймер түймесін (отын беру сорғысы) 17 (16-сурет) 5–7 рет басыңыз. Мөлдір көз айнағында отын қоспасы көрінген бойда батырманы тағы 2–3 рет басыңыз; бұл отын қоспасының карбюраторға жетуін қамтамасыз етіп, қоздырманы іске қосуды жеңілдетіп, стартер бөлшектерінің зақымдану қаупін азайтады.



23-сурет

Бензопиланы жерге мықтап басып, оң аяғыңызды артқы тұтқаның саңылауына орналастырыңыз. Сол қолыңызбен алдыңғы тұтқаны ұстаңыз. Бас бағыттайтын таяқша мен ара тізбегінің ештеңеге тимейтініне көз жеткізіңіз. Стартёрдің бос жүрісін іске қосыңыз. Ол үшін стартер тұтқасын айтарлықтай қарсылық сезілгенше тартыңыз, содан кейін оны бастапқы орнына баяу қайтарыңыз да, стартер тұтқасын қатты тартыңыз. Қозғалтқыш алғаш рет іске қосылғанша іске қосу рәсімін қайталаңыз.

Қозғалтқыш жұмыс істей бастағанда, choke тұтқасын бастапқы (жабық) күйіне қайтарыңыз. Егер қозғалтқыш сөнсе, оны қайта іске қосу үшін стартер тұтқасын тағы да тартыңыз. Қозғалтқыш бірқалыпты жұмыс істеп тұрғанда ғана тізбектің инерциялық тежегішін (оны артқы күйге аударыңыз) босатып, жұмысты бастаңыз.

ЕСКЕРТУ!

Стартер арқанын ешқашан қолыңызға орамаңыз.

Арқанды тым күшті тартпаңыз немесе оны толығымен шығармаңыз.

Арқан созылған кезде стартер тұтқасын кенет босатып жібермеңіз, себебі бұл корпусқа соққы беріп, зақымдауы мүмкін.

Арқанды тартқанда оны ашық тесіктің жиегінен асырып бүгуге болмайды.

Жылыған қозғалтқышты іске қосу («ыстық іске қосу»).

АБАЙЛАҢЫЗ!

Әрдайым тізбек тежегіші қосулы күйде тіршілік араны іске қосыңыз.

Егер тіршілік аралы қозғалтқышы жақында өшіріліп, салқындауға үлгермеген болса, қосқанда алдымен тұтану кілтін қосып, choke тұтқасын өзіңізге қарай тартыңыз да, дереу оны аралы қатты денесіне қайта итеріңіз. Стартер тұтқасын тартыңыз; қозғалтқыш іске қосылып, жоғары айналым жылдамдығында жұмыс істейді. Шынжыр тежегішін босатып, жұмысқа кірісіңіз.

Егер осы қадамдарды орындаған кезде қозғалтқыш іске қосылмаса, ол «суыған» дегенді білдіреді, онда оны «суық» қозғалтқышты іске қосу жөніндегі ұсыныстарға сәйкес іске қосу қажет.

ШЕГЕРЕКПІЛКЕНІ ӨШІРУ

1. 18-ші газ тұтқасын (16-сурет) босатыңыз.
2. 19-қосылысты (16-сурет) «O» (ТОҚТАТУ) күйіне орнатыңыз.

ШТАНГА МЕН ТИЕШІКТІ МАЙЛАУ

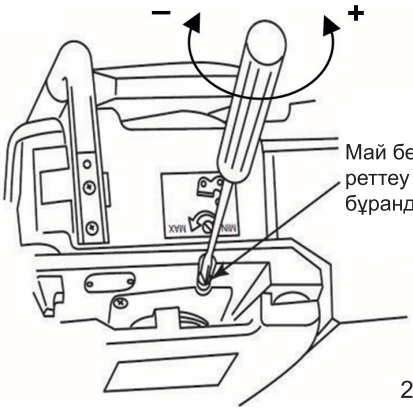

24-сурет

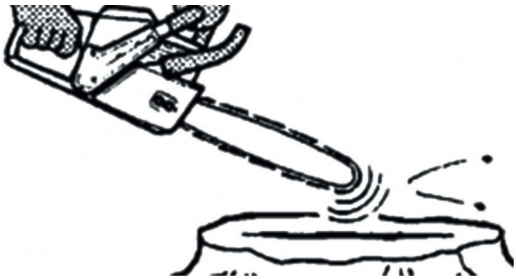

25-сурет

Бензопила автоматты маймен қамтамасыз ету жүйесімен жабдықталған.

Беткі бағыттағыш таяқша мен тізбек арнайы майлаушы маймен үнемі майланған болуы тиіс.

Жүйе май қоймасынан қажетті мөлшерде майды автоматты түрде бас бағыттағыш пен тізбекке жеткізеді.

Қозғалтқыштың айналу жылдамдығын арттыру тізбекке май ағынын күшейтеді. Май ағынының мөлшерін реттеу бұрандасы (24-сурет) арқылы реттеуге болады.

Жеңінің маймен қамтамасыз етілуін жұмысты бастамас бұрын және май қоймасын қайта толтырған сайын тексеру қажет. Мұны істеу үшін:

1. Араны таза, ашық түсті беттің үстіне шамамен 5–10 см қашықтықта орналастырыңыз.
2. Газ тұтқасын толық басып, қозғалтқышты шамамен 5–10 секунд бойы максималды айналым жылдамдығында жұмыс істетіңіз. Бағыттаушы тақтаның астында майдың анық іздері қалуы керек – бұл майлау жүйесінің дұрыс жұмыс істеп тұрғанын көрсетеді (25-сурет).

Май ағынын реттеу үшін ойықшалы отвертканы пайдаланып реттеуші гайканы бұраңыз (24-сурет).

ЕСКЕРТУ! Май ағынын тек қозғалтқыш өшірілген кезде ғана реттеу керек!

АБАЙЛАҢЫЗ! Шина мен тізбекті майламай машинаны пайдаланбаңыз. Шина мен тізбекті майламай машинаны пайдалану шинаның, тізбектің және жетектің шкивінің мерзімінен бұрын тозуына әкеледі, бұл кепілдікпен қамтылмайды.

Егер майлау тоқтап қалса, май резервуарындағы май деңгейін тексеріңіз. Егер резервуарда май бар болса, бірақ тізбек әлі де майланбаса, уәкілетті ELITECH сервис орталығына хабарласыңыз.

Ескерту! Шынжырды майлау үшін бензинді және электр араларындағы шынжырлар мен жұлдызшаларға арналған арнайы ELITECH майын пайдалануды ұсынамыз:

ELITECH PREMIUM (жартылай синтетикалық) код: 2004.000100
ELITECH STANDART (минералды) код: 2004.000200

8. ҚЫЗМЕТ КӨРСЕТУ

Жалпы ақпарат

МАҢЫЗДЫ: Қауіпсіздік нұсқаулары 2-тарауда берілген. Нұсқауларды қатаң сақтаңыз ауыр тәуекелдер мен қауіптер.

Кез келген техникалық қызмет көрсету жұмыстарын орындамас бұрын:

- **Қозғалтқышты өшіріңіз.**
- **Жану шамдарының қақпағын шешіңіз.**
- **Қозғалтқыш суығанша күтіңіз.**
- **Тиісті нұсқаулықты оқыңыз.**
- **Тиісті киім, жұмыс қолғаптары мен қорғаныс көзілдірігін киіңіз.**

Пайдаланушы тек төменде көрсетілген техникалық қызмет көрсету және жөндеу жұмыстарын орындауы мүмкін. Құралды жөндеу және осы тізімге кірмейтін кез келген жұмыстар ELITECH уәкілетті дилерінің сервис орталығында орындалуы тиіс.

Техникалық қызмет көрсету кестесін сақтаңыз. Аралықтар құралды күнделікті пайдалану негізінде есептеледі. Егер құрал күн сайын пайдаланылмаса, аралықтар нақты жұмыс уақытына сәйкес анықталуы тиіс.

Техникалық қызмет көрсету операцияларының жиілігі мен сипаттамасы:

Күн сайын.

Құралдың сыртқы бетін тазалаңыз.

Газ тұтқасы, газ тұтқасының триггері және триггердің қауіпсіздік тұтқасы біркелкі жұмыс істейтініне көз жеткізіңіз.

Жеңіл тісті тежегішті тексеріп, тазалаңыз.

Шынжыр ұстағыштың зақымдалмағанын тексеріңіз. Егер зақымдалған болса, оны ауыстыру қажет.

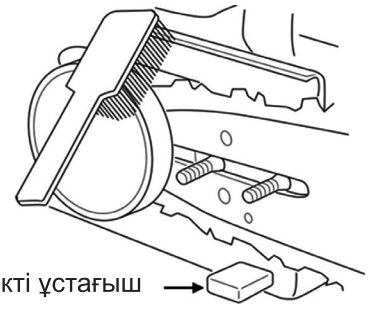

26-сурет

БАСҚАРУ ТАҚТАСЫН ҚОЛДАУ ЖӘНЕ КҮТІМ

Ара жинағын қызмет көрсеткенде жетекті таяқшаны мезгіл-мезгіл аударып отырыңыз, бұл тозуды біркелкірек қамтамасыз етеді. Майлау тесіктерінің, соның ішінде бензопила корпусындағы және жетекті таяқшадағы тесіктерінің таза екеніне көз жеткізіңіз.

Басшылық барабандағы ойықты үнемі тазалап отырыңыз. Мұртын беріліс дөңгелегіне майлаңыз (егер майлау тесігі болса).

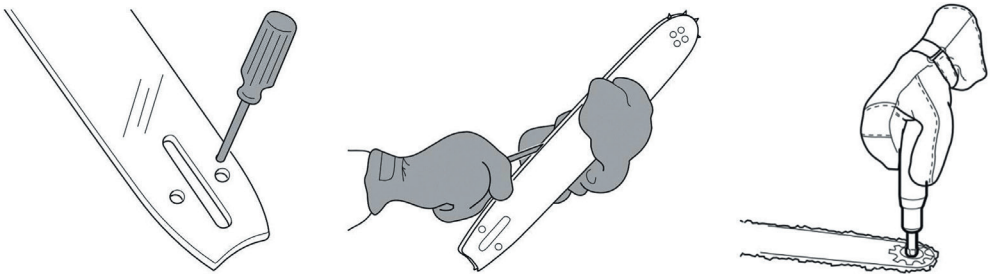

27-сурет

Беткі және ара тізбегі жеткілікті мөлшерде майланғанына көз жеткізіңіз.

Ара тізбегінің жағдайын тексеріңіз:

заклепка нүктелеріндегі және жалғастыру буындарындағы жарықтарға;

кескіш тістер мен жалғастыру буындарында теңсіз тозудың бар-жоғын тексеру;

дұрыс кернеуді тексеру.

Қажет болса, ара тізбегін ауыстырыңыз.

НАЗАР АУДАРЫҢЫЗ! Бір жетекші шина 3–4 ара тізбегімен кезектесіп қолдануға арналған. Осылай жұмыс істеу кесу жүйесінің барлық компоненттерінің біркелкі тозуын қамтамасыз етіп, бүкіл кесу жүйесінің қызмет ету мерзімін барынша ұзартады.

Ара тізбегін өткірлеңіз. Іс жүзінде: кәсіби қолдану кезінде ара тізбегін өткірлеу қажеттілігі бензин арасы отынмен толтырылған сайын туындауы мүмкін, бұл жұмыстың түрі мен ағаштың күйіне байланысты.

Жүргізу шестернясының шамадан тыс тозуын тексеріп, қажет болса ауыстырыңыз.

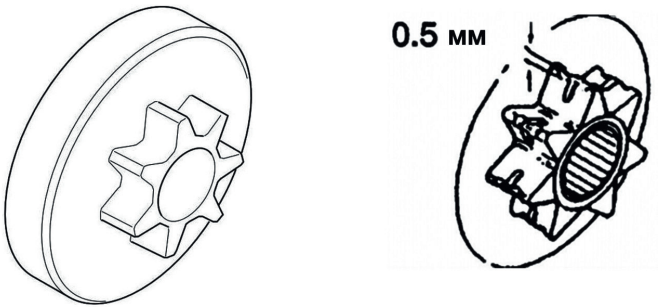

28-сурет

Стартёрдің ауа қабылдауын тазалаңыз.

Қозғалтқышты салқындату және карбюратордың дұрыс жұмыс істеуін қамтамасыз ету үшін ауа қабылдау саңылаулары арқылы ауа тартылады. Бұл саңылауларды таза ұстау керек. Саңылауларды щеткамен тазалаңыз.

АУА ФИЛЬТРІН ҚОЛДАУ

Ластанған ауа сүзгісі карбюраторға қажетті ауаның дұрыс жеткізілуіне кедергі келтіреді. Карбюратордың дұрыс жұмыс істеуін қамтамасыз ету үшін ауа сүзгісін үнемі тексеріп, тазалап отыру қажет. Егер тізбекті ара шаңды жерлерде қолданылса, ауа сүзгісін тазалау аралығын қысқартыңыз.

ЕСКЕРТУ! Ауа сүзгісі жоқ күйде қозғалтқышты іске қоспаңыз немесе құрылғыны пайдаланбаңыз. Олай етпесеңіз, тез тозу мен қозғалтқыштың істен шығуына әкеледі, бұл кепілдікпен қамтылмайды.

Әр қолданар алдында ауа сүзгісін тексеріп, лас болса, оны тазалау үшін мына қадамдарды орындаңыз:

• Фильтр қақпағындағы гайканы бұрап алып, қақпақ пен ауа сүзгісін алып тастаңыз (29-сурет).

• Фильтрді сабынды сумен жуыңыз. Оны сығылған ауамен үрлеп, кептіріңіз.

• Фильтрді қайта орнатып, ауа сүзгісінің қақпағын жабыңыз.

АБАЙЛАҢЫЗ! Егер сүзгі зақымдалған болса, оны жаңасымен ауыстыру қажет.

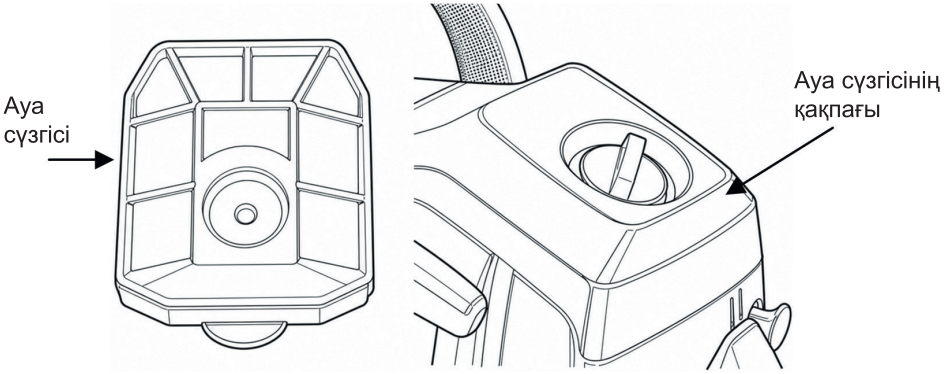

29-сурет

Ай сайын (әр 25–40 жұмыс сағаты сайын).

Жүріліс шамына қызмет көрсету

Абайлаңыз! Қозғалтқыш жұмыс істеп тұрған кезде свеча өте ыстық болады. Оны қызмет көрсеткенде күйіп қалмау үшін аса сақ болыңыз.

Шамды мезгіл-мезгіл тексеріп тұрыңыз. Егер шам электроды ластанған болса, оны тазалаңыз. Егер тазалағаннан кейін шам жұмыс істемесе (қозғалтқыш жанбайды немесе дұрыс жұмыс істемейді), шамды жаңасымен ауыстырыңыз.

Жүгірткіні тазалау үшін:

1. Ауа сүзгісінің қақпағын ашыңыз.
2. Свеча қақпағын (30-сурет) алыңыз.
3. Комбинациялық кілтті пайдаланып, свечаны сағат тіліне қарсы бағытта бұрап ажыратыңыз.
4. Жүрікті щеткамен свечаның электродтарын тазалаңыз. Электродтар арасындағы саңылауды тексеріңіз. Ол 0,6–0,7 мм болуы керек (31-сурет).

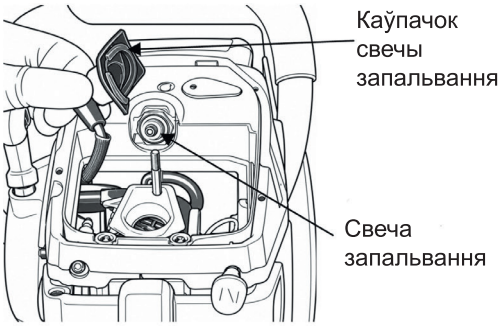

30-сурет

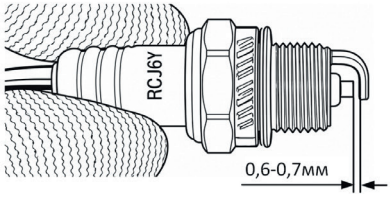

31-сурет

ЖАНАР-ЖАҒДАЙ СҰРЫПТАУ ФИЛЬТРІН ҚОЛДАУ

Ластанған жанармай сүзгісі қозғалтқышты іске қосуда қиындық тудырып, оның өнімділігін төмендетуі мүмкін. Жанармай сүзгісінің күйін мезгіл-мезгіл тексеріп тұрыңыз. Қажет болса, жанармай сүзгісін тазалаңыз.

Жанармай сүзгісін тазалау:

1. Қоршаған отынды толығымен ағызып алыңыз. Қажет болса, бакті таза бензинмен шайыңыз.
2. Қорғасынды ашып, қақпақтан ұстағыш сақинаны алып тастаңыз (32-сурет).
3. Жұмсақ сымнан кішкентай ілмек жасаңыз. Отын шлангын ілмекпен іліп алыңыз фильтрді іліп, жанармай құю мойны арқылы сыртқа тартыңыз (33-сурет).
4. Сүзгіні жанармай желісінен ажыратыңыз.
5. Фильтрді жылы су мен ыдыс жууға арналған сұйықтықпен жуыңыз. Сұйықтықты толық шайып, кептіріңіз. Фильтрді ашық ауада. Қайта орнатуды кері ретпен орындаңыз.

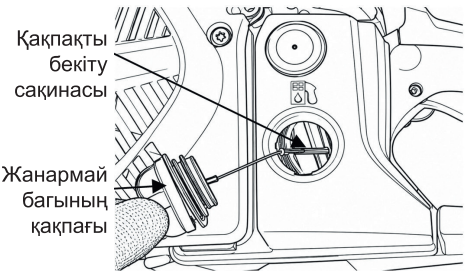

32-сурет

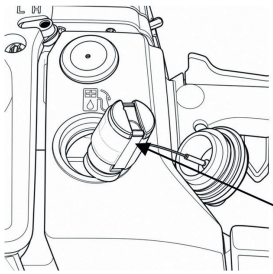

33-сурет

НАЗАР АУДАРЫҢЫЗ! Егер сүзгі зақымдалған немесе қатты кірленген болса, оны жаңасымен ауыстырыңыз.

Жыл сайын

Зажигау шамдарын тексеріңіз.

Карбюратордың сыртқы беттерін және оның айналасындағы аймақтарды тазалаңыз.

Салқындату жүйесін (ауа кіретін тесіктері бар стартер қақпағын) тазалаңыз.

Жанармай шлангының зақымдалмағанын тексеріңіз.

Барлық кабельдер мен қосылыстарды тексеріңіз.

Карбюраторды реттеу.

Карбюратор қозғалтқышқа ауа-жанармай қоспасын дайындайды, ал оның баптаулары қозғалтқыштың айналу жиілігіне әсер етеді.

Карбюраторды реттеу қозғалтқышты нақты жағдайларда (климат, биіктік, жанармай сапасы) жұмыс істеуге дайындау үшін жүргізіледі. Құралдың барынша тиімді жұмыс істеуін қамтамасыз ету үшін карбюраторды дұрыс реттеу қажет.

Карбюратор бастапқыда зауытта реттеледі.

Карбюраторда 3 реттеуші бұранда бар

L – бос жүріс жылдамдығын реттеу бұрандасы.

H – жоғары жылдамдықты реттеу бұрандасы.

T – холостой жүріс жылдамдығын реттеуші бұранда.

L және H бұрандаларын реттеген кезде қозғалтқыш айналу жылдамдығын электронды тахометр арқылы бақылау қажет. Сондықтан бұл бұрандаларды тек сервис орталығындағы маман реттеуі тиіс.

T бұрандасы бос жүріс жылдамдығын реттейді және оны пайдаланушы реттей алады. T бұрандасын сағат тіліне қарай бұру бос жүріс жылдамдығын арттырады; сағат тіліне қарсы бұру бос жүріс жылдамдығын азайтады. Ұсынылатын бос жүріс жылдамдығы техникалық сипаттамаларда көрсетілген.

Бос жүріс жылдамдығын реттемес бұрын жанармай мен ауа сүзгілерінің таза екеніне және ауа сүзгісінің қақпағы орнатылғанына көз жеткізіңіз.

Егер тізбек бос жүріс кезінде айналып жатса, T бұрандасын сағат тіліне қарсы бағытта тізбек толық тоқтағанша бұраңыз.

Егер ара тізбегі толықтай тоқтап тұрған кезде қозғалтқыштың бос жүрісін тұрақты күйге келтіре алмасаңыз, жұмысты тоқтатып, уәкілетті ELITECH сервис орталығына хабарласыңыз.

Бос жүріс режимі дұрыс реттелгенде қозғалтқыш кез келген күйден, беріліс қорабы қосылып, ең жоғары қуатқа жеткенге дейін жылдамдық резервімен бірқалыпты жұмыс істейді.

НАЗАР АУДАРЫҢЫЗ! Барлық жұмыс режимдерінде қозғалтқыш айналу жылдамдығын ең дәл реттеу тек электронды тахометр арқылы ғана жүзеге асады. Егер сізде ондай құрылғы болмаса, кез келген ресми ELITECH дилеріне хабарласыңыз.

Сымды өткірлеу

Кесу тісі

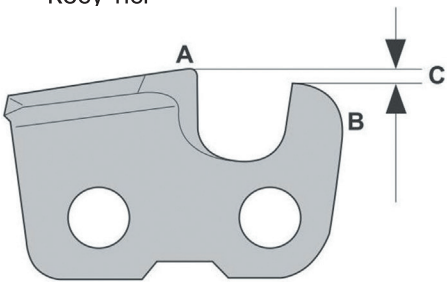

34-сурет

Ара тізбегінің кесу қуаты кескіш тістің өткірлігі мен кескіш тістің жоғарғы нүктелері (A) мен тереңдік өлшегіш (B) арасындағы биіктік айырмашылығына (C өлшемі, кесу тереңдігі деп аталады) байланысты анықталады, бұл тиімді кесуді қамтамасыз етеді. Желде (қыс немесе жаз) және ағаш түріне (жұмсақ немесе қатты) байланысты кесу тереңдігі (C) ең жақсы кесу нәтижесін қамтамасыз ету үшін өзгеруі мүмкін.

Кесу тісін өткірлегенде төрт параметрді ескеру қажет:

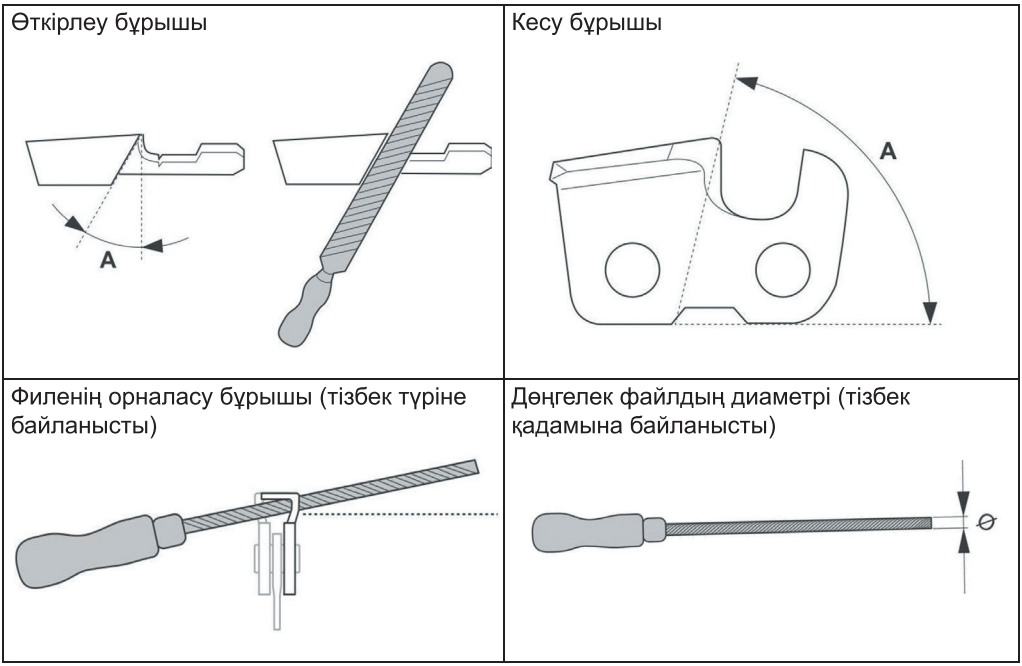

35-сурет

Кесу тістерін өткірлеу

Кесетін тістерді өткірлегенде дөңгелек файл мен өткірлеу шаблонын пайдаланыңыз.

Сымдылық қадамы мен штанга қалыңдығына байланысты ұсынылатын файл диаметрі:

Модель	Филя диаметрі	Өткірлеу бұрышы	Филя бұрышы	Кесу бұрышы	Кесу тереңдігі
ПБ 451	4.8 мм	30°	0°	80°	0,025" = 0,635 мм
ПБ 521	4,8 мм	30°	0°	80°	0,025" = 0,635 мм

1. Ара тізбегінің кернеуі ұсынылғандай тартылғанына көз жеткізіңіз. Кернеу жеткіліксіз болса, тізбекті дұрыс өткірлеу қиынға соғады.
2. Алдымен бір жақтағы барлық тістерді өткірлеңіз, мысалы, «сол жақ» тістерді. Содан кейін екінші жақтағы барлық тістерді өткірлеңіз (оң жақ тістер). Фрезаны тек өзіңізден алыстайтын бағытта ғана қысыммен жылжытыңыз.

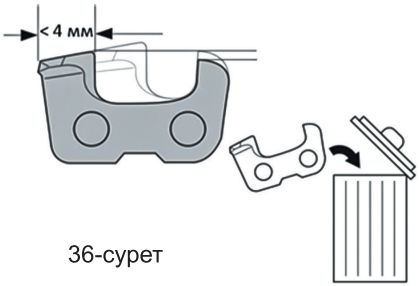

36-сурет

3. Бәрі ара тістерінің кескіш жиегінің ұзындығы өткірленгеннен кейін екі жақта да бірдей екеніне көз жеткізіңіз. Әйтпесе өткірленген ара тізбегі аралау кезінде оңға немесе солға тартады. Егер тістің кескіш жиегінің ұзындығы 4 мм-ге дейін қысқарса, ара тізбегі тозған болып есептеледі және оны ауыстыру қажет.

Кесу тереңдігін шектейтін механизмді реттеу.

Жаңа ара тізбегін пайдалана бастағанда, кескіш тістерді дөңгелек файлмен тек 6–8 рет өткірлеуге болады. Содан кейін кескіш тістің жоғарғы бөлігі (A) тозады, аралау өнімділігі төмендейді, және жағдайды түзету үшін кесу тереңдігін шектейтін бөліктің (B) биіктігін төмендетіп, ұсынылған кесу тереңдігін (C) қалпына келтіру қажет.

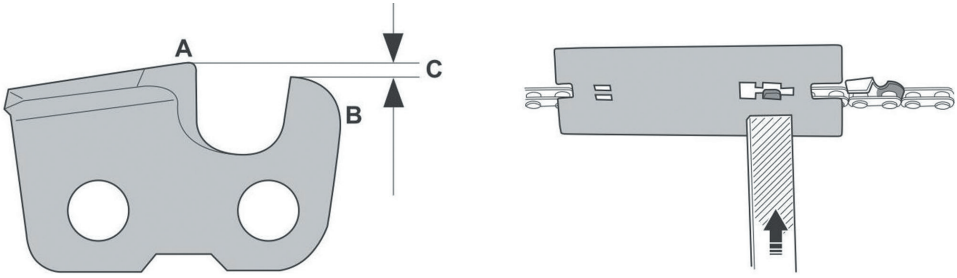

37-сурет

Беріліс шектегіштің биіктігін төмендету үшін жалпақ файл мен тереңдік шектегіш шаблонын пайдаланыңыз. Шынжырды келесі өткірлеуді осы операциядан бастаңыз.

1. Тереңдік өлшегіш шаблонын орналастырыңыз: берілісті шектейтін элемент шаблонның саңылауында, ал шаблон табақшасы кескіш тістің үстінде орналасуы тиіс.
2. Тегіс файлды пайдаланып, шаблоннан жоғары шығып тұрған тереңдік шектегіштің бөлігін тегістеңіз. Егер файлды шаблон бойымен жүргізгенде ешқандай қарсылық сезбесеңіз, тереңдік шектегіш дұрыс қысқартылған.
3. Барлық тістердің кесу тереңдігін шектейтін элементтерін жалпақ файлмен қысқартқаннан кейін, кесу тістерін дөңгелек файлмен өткірлеу керек, керісінше емес; әйтпесе, кесу тереңдігін шектейтін элементті қысқарту үшін қолданылатын шаблон табақшасы өткірленген тіс жиегін тегістеп, кесу тиімділігіне әсер етеді.

9. МҮМКІН АҚАУЛЫҚТАР ЖӘНЕ ОЛАРДЫ ТҮЗЕТУ ӘДІСТЕРІ

2-кесте

Ақау	Мүмкін себеп	Жөндеу шаралары
1. Қозғалтқыш іске қосылмайды немесе өздігінен сөніп қалады	Қоздыратын рәсімнің дұрыс орындалмауы	Ұсыныстарды орындаңыз
	Жүрілі шам ластанған немесе электрод аралығы дұрыс емес	Жүгірткіні тексеріңіз
	Қозғалтқышты өшірулі күйде немесе чок тұтқасы дұрыс емес орнында іске қосу ұя шамның «батпақталуына» әкеледі	Қозғалтқышты өшіріңіз, цилиндр басының қақпағын ашыңыз, свечаны бұрап алып, стартер тұтқасын бірнеше рет тарту арқылы артық жанармайды шығарыңыз; содан кейін свечаның электродтарын кептіріп, свечаны қозғалтқышқа қайта орнатыңыз
	Ауа немесе жанармай сүзгісі бітелген	Фильтрді тазалап және/немесе ауыстырыңыз.
	Карбюратор немесе қозғалтқыш тығыздамасындағы ақаулар	ELITECH дилерінің сервис орталығына хабарласыңыз.
2. Қозғалтқыш іске қосылады, бірақ қуат өндірмейді	Ауа сүзгісі бітелген	Фильтрді тазалап және/немесе ауыстырыңыз.
	Карбюратор баптауларындағы ақаулар	ELITECH дилерінің сервис орталығына хабарласыңыз.

Ақау	Мүмкін себеп	Жөндеу шаралары
3. Қозғалтқыш біркелкі жұмыс істемейді, от алуда ақау бар немесе жүктеме кезінде қуат жетіспейді	Жүрілі шам ластанған немесе электрод аралығы дұрыс емес	Жүгірткіні тексеріңіз
	Карбюратор баптауларындағы ақаулар	ELITECH дилерінің сервис орталығына хабарласыңыз.
4. Қозғалтқыш тым көп түтін шығарады	Дұрыс емес жанармай-ауа қоспасы	Қоспаны ұсынылғандай дайындаңыз
	Карбюратор баптауларындағы ақаулар	ELITECH дилерінің сервис орталығына хабарласыңыз.
5. Жұмыс кезінде шамадан тыс шу және/немесе діріл байқалады	Бос бекіткіштер немесе зақымдалған қозғалтқыш бөлшектері	Қозғалтқышты өшіріп, тұтану шамдарының сымын ажыратыңыз. Зақымдануды тексеріңіз. Бос қалған бөлшектерді тексеріп, қатайтыңыз. Егер белгілер сақталса, тексеру және жөндеу үшін ELITECH мамандандырылған сервис орталығына хабарласыңыз
6. Ағаш арасының тізбегі бос жүріс кезінде айналады	Бос жүріс жылдамдығы тым жоғары; сцепление ақаулы	Нұсқаулыққа сәйкес T бұрандасын реттеңіз. Егер тізбек тоқтамаса, жұмысты тоқтатып, сервис орталығына хабарласыңыз.
7. Шынжыр тежегіші шынжырды тоқтатпайды	Тормоз механизмінің ақауы	Жұмыс істеуге тыйым салынады. Қозғалтқышты өшіріп, ELITECH сервис орталығына хабарласыңыз.
8. Шынжырға май берілмейді	Май жоқ; май беру порттары бітелген; сорғы ақаулы	Май деңгейін тексеріп, май беру порттарының таза екеніне көз жеткізіңіз. Егер май беру қалпына келмесе, сервис орталығына хабарласыңыз.
9. Сырықшадан тізбек түсіп қалу	Кернеу жеткіліксіз; тізбек/ жұлдызша тозған	Қозғалтқышты өшіріңіз, свечаның қақпағын алып тастаңыз, тізбекті тексеріп, кернеуін реттеңіз.
10. Сымсыз және жетекші таяқша қатты қызады	Жеткіліксіз майлау; тым жоғары кернеу	Қозғалтқышты өшіріңіз, май беру жүйесін және кернеуді тексеріңіз.

Ақау	Мүмкін себеп	Жөндеу шаралары
11. Қозғалтқыш ажыратқыш өшірілгенде тоқтамайды	Қосқыш немесе тұтану жүйесіндегі ақау	Құралды дереу пайдалануды тоқтатып, сервис орталығына хабарласыңыз.
12. Жанармайдың ағып кетуі	Жанармай бағы, шлангтар немесе қосылыстар зақымдалған	Қозғалтқышты іске қоспаңыз. Ақауды сервис орталығында жөндетіңіз.

Егер жоғарыда сипатталған қадамдарды орындағаннан кейін де мәселелер сақталса, өтінеміз, уәкілетті ELITECH сервис орталығына хабарласыңыз.

10. ТАСЫМАЛДАУ ЖӘНЕ САҚТАУ

Тасымалдау

Өнімді қозғалтқышы сөндірілген және салқындаған күйде тасымалдаңыз. Тасымалдау алдында жанармай бағының қақпағы мықтап жабылғанына, жанармай мен майдың ағып тұрғаны жоқтығына және кесу, айналмалы және ыстық бөлшектердің кездейсоқ жанасудан қорғалғанына көз жеткізіңіз. Өнімді тасымалдау кезінде оны аударылып, құлап қалуы немесе басқару элементтеріне, корпусқа, жанармай бағына, кесу жабдықтарына және қауіпсіздік құрылғыларына зақым келтірмеу үшін мықтап бекітіңіз.

Ұзақ мерзімді сақтауға қояр алдында өнімді кірден, шөптен, арақ ұнтағынан, ағаш үгінділерінен, шаңнан және май қалдықтарынан тазалаңыз. Қозғалтқыштан жанармай қоспасын арнайы ыдысқа ағызып, жанармайды қауіпсіз пайдалану талаптарын сақтаңыз. Машинаны отын қоспасы бар күйінде от, искр, ыстық беттер, жылыту құралдары немесе жанғыш материалдар жанында сақтамаңыз.

Сақтау

Өнімді құрғақ, таза, жақсы желдетілетін бөлмеде, балалар мен рұқсатсыз тұлғалардың қолы жетпейтін жерде сақтаңыз. Өнімнің техникалық сипаттамасында басқаша көрсетілмесе, сақтау температурасының ұсынылатын ауқымы +5-тен +35 °C-қа дейін. Өнімді ұзақ уақыт бойы нөлден төмен температурада, жоғары ылғалдылық жағдайында (конденсация түзілуі мүмкін), сондай-ақ атмосфералық жауын-шашын, коррозиялық заттар, тікелей күн сәулесі немесе механикалық әсерге ұшырайтын жерлерде сақтамаңыз.

Төмен температурада сақталғаннан кейін өнімді қолданар алдында конденсация толық жойылып, негізгі компоненттердің температурасы тұрақталғанша нөлден жоғары температурада бейімделуге қалдырыңыз. Егер өнімнің конструкциясында қарастырылған болса, кесу тіркемелерін, бағыттаушы таяқшаларды, тізбектерді, пышақтарды, дискілерді немесе басқа жұмыс бөліктерін қорғаныш қалқандары, қақпақтары немесе тасымалдау жастықшаларымен жабдықталған күйде сақтаңыз.

11. КӨМІП-ЖИЫСТАУ

Өнімді, оның компоненттерін, қаптамасын, пайдаланылған майды, жанармай қоспасының қалдықтарын, сүзгілерді, тұтану шамдарын, кесу жабдықтарын және басқа да тұтынылатын бөлшектерді осындай қалдықтарды басқаруға қатысты қолданыстағы нормативтік актілерге сәйкес жою қажет. Өнімді, жанармайды, майды немесе ластанған тұтыну материалдарын тұрмыстық қоқыспен бірге тастамаңыз.

Тастамас бұрын өнімді өшіріңіз, қозғалтқыштың толық салқындауына дейін күтіңіз және қалған жанармай қоспасын бактан сәйкес ыдысқа құйыңыз. Жанармай қоспасын, майды немесе ластанған сұйықтықтарды кәрізге, су арналарына, жерге немесе тұрмыстық қоқыс жәшіктеріне құймаңыз.

Мүмкіндігінше өнімнің пластик, металл және резеңке компоненттерін бөлек қайта өңдеуге жіберіңіз. Пайдаланылған сүзгілерді, тұтану шамдарын, қалдық жанармайды, майды және ластанған шүберектер мен материалдарды арнайы жинау пункттеріне немесе мұндай қалдықтарды жоюмен айналысатын ұйымдарға тапсырыңыз.

12. ҚЫЗМЕТ ҰЗАҚТЫҒЫ

Бұл өнім тұрмыстық техника ретінде жіктеледі. Оның қызмет ету мерзімі 5 жыл.

13. ӨНДІРУШІ, ИМПОРТТАУШЫ ЖӘНЕ СЕРТИФИКАТ/ДЕКЛАРАЦИЯ МЕН ӨНДІРІС КҮНІ ТУРАЛЫ МӘЛІМЕТТЕР

Өндірушінің, импорттаушының және уәкілетті өкілдің мәліметтері, сондай-ақ сертификат/декларация туралы ақпарат пен өндіру күні Өнімнің техникалық сипаттама парағының 1-қосымшасында көрсетілген.

14. КЕПІЛДІК ШАРТТАРЫ

Өнімге кепілдік мерзімі тұтынушыға сатылған күннен бастап 24 айды құрайды.

Өнімнің және оның құрамдас бөліктерінің қызмет ету мерзімі өндірушімен анықталып, Өнімнің техникалық сипаттамасында көрсетілген.

Кепілдік мерзімі ішінде сатып алушы өндірістік ақаулардан туындаған кемшіліктерді тегін жоюды талап етуге құқылы. Өнімде ақау анықталған жағдайда жөндеу және тексеру жұмыстары тек elitech.ru сайтындағы ағымдағы тізімде көрсетілген уәкілетті сервис орталықтарында жүргізіледі.

Кепілдік қызмет өнімді сатып алғанын растайтын құжат пен кепілдік картасы (бар болған жағдайда) ұсынылғанда көрсетіледі. Сатып алуды растайтын құжат болмаса да, егер Тұтынушы сатып алу фактісін және күнін басқа тәсілдермен (куәгерлердің көрсетулері, электрондық чектер немесе банктік үзінділер) растай алса, кепілдік қызмет көрсетуден бас тартуға негіз болмайды. Сату күнін растайтын құжат болмаған жағдайда кепілдік мерзімі өнімнің өндірілген күнінен бастап есептеледі. Кепілдік бойынша ауыстырылған өнімдер, құрастырмалар және бөлшектер сервис орталығының меншігіне өтеді.

Кепілдік төмендегі себептермен пайда болған ақауларға қолданылмайды:

• өнімді пайдалану, сақтау және/немесе тасымалдау тәртібі мен шарттарының бұзылуы, сондай-ақ өнімнің сәйкестендіру тақташасының және/немесе сериялық нөмірінің болмауы, ішінара болмауы немесе зақымдануы;

• өнімде ақау белгілері (артық шу, діріл, шамадан тыс ыстық, теңсіз айналу, қуаттың жоғалуы, жылдамдықтың төмендеуі, қатты ұшқын шығу, күйген иіс немесе қалыптан тыс түтін) байқалған кезде оны пайдалану;

• механикалық зақымдану (сызаттар, сынықтар, шұңқырлар, деформациялар және т.б.);

• коррозиялық заттарға, жоғары температураларға немесе басқа сыртқы факторларға ұшыраудан металл бөлшектердің коррозиясына әкелетін зақымдану;

• өнімге қатты ішкі немесе сыртқы ластанудың, бөтен заттар мен сұйықтықтардың, материалдар мен заттардың енуінің, желдету арналарының (ашылуларының) және май өткізгіштерінің бітелуінің, сондай-ақ қызып кету, дұрыс сақталмауы немесе дұрыс техникалық қызмет көрсетілмеуі салдарынан пайда болған зақымдану;

• подшипник, үйкеліс және беріліс бөлшектері мен материалдарының табиғи тозуы;

• жұмыс уақыты есептегішімен манипуляция жасау немесе оны зақымдау;

• жүктеменің артық болуы немесе дұрыс пайдаланбау. Өнімнің жүктемесі артық екенін көрсететін айқын белгілерге (бірақ олармен шектелмей): түстің өзгеруі, ротор мен статор сияқты жұптасатын немесе кезектес компоненттердің бір мезгілде істен шығуы, редуктордың беріліс қорабының берілісі мен якорьдің істен шығуы, трансформатордың бастапқы орамасының істен шығуы, жоғары температурадан бөлшектердің, өнімнің құрама бөліктерінің немесе электр қозғалтқышының сымдарының деформациясы немесе балқуы, сондай-ақ желілік кернеу параметрлері осы өнімнің техникалық сипаттамалар кестесінде көрсетілген параметрлерге сәйкес келмеуі;

• алмастырылатын керек-жарақтардың істен шығуы (жұлдызшалар, тізбелер, рельстер, соплалар, дискілер, жиек қырқығыштарға, газон қырқығыштарға және шөп қырқығыштарға арналған пышақтар, балық аулау жібі мен триммер бастары, қорғаныш қалқандары, аккумуляторлар, тұтандырғыш шамдары, отын және ауа сүзгілері, белдіктер, пилалар, шестернялар, конустық ұстағыштар, дәнекерлеу

соплалары, шлангтар, жоғары қысымды жуғыш қондырғыларының пистолеттері мен соплалары, кернеуді реттеуші және бекіту элементтері (болты, гайкалар, фланецтер), ауа сүзгілері және т.б.), сондай-ақ осы тозу түрлерінен туындайтын өнімнің ақаулары;

• жанармай қоспасының құрамы мен сапасына қойылатын талаптарды орындамау поршень жинағының істен шығуына әкеледі (поршень сақинасының ілініп қалуы және/немесе цилиндрдің ішкі бетінде және поршень бетінде сызаттар мен сырғанау іздерінің болуы, немесе біріктіретін білік пен поршень штыры мойынтіректерінің сынуы немесе ерігені);

• компрессорлар мен 4 тактылы қозғалтқыштардың картерінде майдың жеткіліксіз болуы немесе қате май түрін қолдану (май деңгейін сенсор орнатылған жерде де қоса алғанда, шатун мен коленвал бетінде сызаттар мен шұңқырлардың пайда болуы);

• тұтынылатын және тез тозатын бөлшектердің, алмастырылатын арматуралар мен құрамдас бөліктердің істен шығуы (стартёрлер, беріліс тісті берілістер, бағыттаушы роликтер, жетек белдіктері, дөңгелектер, резеңке амортизаторлар, тығыздағыштар, май тығыздағыштары, тежегіш белдіктер, қорғаныс қақпақтары, тұтану электродтары, термопаралар, муфталар, майлау материалдары, көмір щеткалары, жетек шестернялары, дәнекерлеу факелдері (соплалар, ұштары және бағыттаушы арналар), барабандар, жоғары қысымды жуғыш соплаларының клапандары және т.б.), сондай-ақ осы сияқты тозу мен бұзылу түрлерінен туындайтын кез келген өнім ақаулары;

• бекіткіштердің тістеріне, тығыздағыштарға, қорғаныс жапсырмаларына және т.б. зақым келтіретін бұрмалаулар.

Кепілдік мыналарға қолданылмайды:

• Өзгерістер немесе толықтырулар енгізілген өнімдерге;

• Тұрмыстық мақсаттағы өнімдерді кәсіпкерлік, кәсіби немесе өнеркәсіптік мақсатта пайдалану (пайдаланушы нұсқаулығында көрсетілгендей);

• Өнімді алдын алу және жоспарлы техникалық қызмет көрсету (майлау, шаю, тазалау, реттеу және т.б.);

• Түпнұсқа емес аксессуарлар, қосымша заттар немесе қосалқы бөлшектерді пайдаланудан туындаған өнім ақаулары.

КЕПІЛДІК ТАЛОНЫ

Өнімнің атауы:_____

Моделі:_____

Модель артикулі:_____

Шығарылған күні: _____

Сериялық нөмірі: _____

Сату күні: _____

Сауда ұйымының мөрі:

Мен кепілдік қызмет көрсету шарттарын оқыдым.
Өнімнің сыртқы түріне немесе жеткізілім жинағына шағымым жоқ.

_____ (Сатып алушының қолы)

ҮЗБЕЛІ ТАЛОН № _____
(қызмет көрсету орталығымен толтырылады)

Қабылдау күні _____

Қызмет көрсету орталығы _____

Тапсырыс-өкімдеме нөмірі _____

Берілген күні _____

Клиенттің қолы _____

Қызмет көрсету орталығының мөрі

ҮЗБЕЛІ ТАЛОН № _____
(қызмет көрсету орталығымен толтырылады)

Қабылдау күні _____

Қызмет көрсету орталығы _____

Тапсырыс-өкімдеме нөмірі _____

Берілген күні _____

Клиенттің қолы _____

Қызмет көрсету орталығының мөрі

ҮЗБЕЛІ ТАЛОН № _____
(қызмет көрсету орталығымен толтырылады)

Қабылдау күні _____

Қызмет көрсету орталығы _____

Тапсырыс-өкімдеме нөмірі _____

Берілген күні _____

Клиенттің қолы _____

Қызмет көрсету орталығының мөрі



8 800 100 51 57
Номер круглосуточной бесплатной горячей линии по РФ.
Вся дополнительная информация о товаре и сервисных центрах на сайте
elitech.ru

8 800 100 51 57
Номер кругласутачнай бясплатнай гарачай лініі па РФ.
Уся дадатковая інфармацыя аб тавары і сэрвісных цэнтры на сайце
elitech.ru

8 800 100 51 57
Ресей Федерациясындағы тәулік бойғы ақысыз сенім телефонының қызмет көрсету орталығы.
Өнім және қызмет көрсету туралы барлық қосымша ақпарат сайттағы орталықтарда
elitech.ru