ELITECH®

ПАСПОРТ

МОЙКА ВЫСОКОГО ДАВЛЕНИЯ ELITECH

МВЭ 2116К (Е0600.018.00)
МВЭ 2418К (Е0600.017.00)
МВЭ 2518ИК (Е0600.016.00)



ПАШПАРТ
МЫЙКА ВЫСОКАГА ЦІСКУ ELITECH

ТӨЛҚҰЖАТ
ЖОҒАРЫ ҚЫСЫМДЫ ЖУУ ҚҰРАЛЫ ELITECH

EAC

RU	Паспорт изделия	3 - 27 Стр.
BY	Пашпарт вырабы	29 - 53 Старонка
KZ	Өнім паспорты	55 - 79 Бет

УВАЖАЕМЫЙ ПОКУПАТЕЛЬ!

Благодарим Вас за выбор продукции ELITECH! Мы рекомендуем Вам внимательно ознакомиться с информацией, подробно изложенной в данном паспорте и тщательно соблюдать рекомендации производителя по технике безопасности, эксплуатации и техническому обслуживанию оборудования.

Содержащаяся в паспорте информация основана на технических характеристиках, имеющихся на момент выпуска паспорта.

Настоящий паспорт содержит информацию, необходимую и достаточную для надёжной и безопасной эксплуатации изделия.

В связи с постоянной работой по совершенствованию изделия изготовитель оставляет за собой право на изменение его конструкции, не влияющее на надёжность и безопасность эксплуатации, без дополнительного уведомления.

В результате этого происходят изменения в технических характеристиках и внешнем виде устройства, и содержание паспорта может не полностью соответствовать приобретённому изделию. Имейте это в виду, изучая данный паспорт*.

(*) С последней версией паспорта изделия можно ознакомиться на сайте elitech.ru.

ВНИМАНИЕ!

При покупке проверьте изделие на отсутствие механических повреждений.

Проверьте комплектацию и ознакомьтесь с условиями гарантийного обслуживания.

Порядок предъявления требований потребителя в отношении товара, в том числе товара, относящегося к технически сложным в соответствии с применимым законодательством, определяется действующим законодательством государства реализации товара.

СОДЕРЖАНИЕ

1. Назначение 4
2. Правила техники безопасности....4
3. Технические характеристики 7
4. Комплектация 8
5. Описание конструкции 9
6. Подготовка к работе 11
7. Эксплуатация....16
8. Техническое обслуживание 19
9. Возможные неисправности и методы их устранения 21
10. Транспортировка и хранение....22
11. Утилизация....23
12. Срок службы 23
13. Данные о производителе, импортёре и сертификате / декларации и дате производства.... 23
14. Гарантийные обязательства 24

1. НАЗНАЧЕНИЕ

Мойки высокого давления ELITECH МВЭ предназначены для очистки струёй воды под высоким давлением автомобилей и другой техники, террас, тротуарной и фасадной плитки, фасадов зданий и других устойчивых к воздействию воды поверхностей. При использовании соответствующей дополнительной оснастки мойки могут применяться для прочистки дождевых сливов.

Мойка высокого давления предназначена для работы от однофазной сети переменного тока напряжением 230 В и частотой 50 Гц.

Подаваемая для эксплуатации мойки вода должна быть чистой и без механических примесей. Для более эффективной очистки поверхностей рекомендуется использование пеногенератора (входит в стандартную комплектацию) и специальных моющих средств (приобретаются отдельно).

Модели ELITECH МВЭ являются самовсасывающими и могут подключаться как к магистральному водопроводу, так и к автономным источникам воды.

Запрещается использовать легковоспламеняющиеся, токсичные, агрессивные химические вещества, пестициды, гербициды и другие составы, не предназначенные для данного оборудования.

Режим работы мойки повторно-кратковременный: 15 минут работа / 10 минут отключение мотора и помпы.

2. ПРАВИЛА ТЕХНИКИ БЕЗОПАСНОСТИ

ВНИМАНИЕ! До ввода в эксплуатацию внимательно изучите содержание данного Паспорта, конструкцию оборудования, органы управления и сферу его применения.

Научитесь быстро останавливать агрегат и отключать его от электрической сети.

Несоблюдение требований безопасности и рекомендаций изготовителя может привести к повреждению изделия, поражению электрическим током, травмированию оператора и окружающих лиц, пожару и другим опасным ситуациям.

• Перед включением оборудования убедитесь, что электрическая сеть соответствуют характеристикам пускового и потребляемого тока оборудования, что напряжение в электрической сети соответствует необходимым характеристикам для эксплуатации агрегата.

• Тип электрической вилки шнура питания мойки должен соответствовать типу розетки.

• Рекомендуется подключать мойку через устройство защитного отключения с номинальным отключающим дифференциальным током не более 30 мА.

• Не вытаскивайте электрическую вилку мойки из розетки, дёргая за шнур питания.

• Кабель питания необходимо полностью размотать во избежание перегрева и возникновения пожара.

• Следите, чтобы электрокабель не был запутан. Не располагайте электрокабель вблизи нагревательных приборов, острых краёв, масла и движущихся деталей, которые могут привести к его повреждению.

• Перед каждым использованием проверяйте кабель питания с сетевой вилкой на наличие повреждений. Не используйте мойку, если кабель питания, шланг высокого давления, пистолет повреждены. Все токопроводящие части в рабочей зоне должны быть защищены от струи воды.

• При использовании удлинителя учитывайте длину удлинителя и сечение проводов. 1-10 м: 1-1,5 мм², 10-30м: 2,5 мм².

• Сетевая вилка и муфта удлинительного кабеля должны быть защищенные от попадания воды и ни в коем случае не должны находиться в воде. Более того, муфта никогда не должна лежать на земле.

• Никогда не прикасайтесь к сетевой вилке и розетке мокрыми руками.

• Запрещается использовать мойку во взрывоопасной среде, а также вблизи легковоспламеняющихся газов, паров и жидкостей.

• Струя воды из мойки выходит под высоким давлением. Не направляйте струю на людей и животных.

• Перед началом работы убедитесь, что струя не повредит обрабатываемую поверхность.

• Струя воды, выходящая из сопла высокого давления, создает отталкивающую силу, воздействующую на пистолет-распылитель. Убедитесь, что вы твёрдо стоите на ногах, а также крепко держите пистолет-распылитель. Никогда не оставляйте мойку, подключённую к электрической сети, без присмотра.

• Мойка не должна эксплуатироваться детьми или необученным персоналом.

• Используйте средства индивидуальной защиты (очки, защитная обувь и одежда).

• Перед регулировкой или сменой насадок отключайте мойку от электрической сети.

• Запрещена эксплуатация мойки высокого давления, если пользователь не изучил данный паспорт и рекомендации по технике безопасности.

• Запрещено эксплуатировать мойку в состоянии усталости, алкогольного опьянения или после приёма препаратов, ухудшающих реакцию и внимание.

• При работе сохраняйте устойчивое положение и учитывайте реактивное усилие струи высокого давления. Не работайте с пистолетом-распылителем, находясь на неустойчивой лестнице, стремянке или другой опоре. Для работы на высоте используйте устойчивую рабочую площадку, предназначенную для таких работ.

• Мойка предназначена для эксплуатации с использованием чистой воды. Грязная вода или вода с механическими примесями снижает ресурс мойки и приводит к поломке узлов и компонентов, что не является гарантийным случаем. При заборе воды из автономной ёмкости используйте входной фильтр предварительной очистки воды. Вода должна быть чистой, без песка, ила и других механических примесей.

• Рабочее положение мойки вертикальное. Запрещается работать с мойкой в положении, отличном от вертикального.

• Запрещается эксплуатировать мойку при отрицательной температуре окружающего воздуха. Это может привести к замерзанию воды и выходу из строя помпы, что не будет являться гарантийным случаем.

• Сбросьте остаточное давление перед отсоединением шланга высокого давления от мойки, выключив мотор и нажав на курок пистолета.

• Запрещается самостоятельно вносить любые изменения в конструкцию мойки высокого давления.

Сервисное обслуживание

Обслуживайте изделие у квалифицированного специалиста по ремонту в авторизованном сервисном центре ELITECH, используя только оригинальные запасные части.

ВНИМАНИЕ! Не вносите изменения в конструкцию изделия. Производитель и поставщик не несут ответственности за возникшие в результате этого последствия (травмы и повреждения изделия). Выход из строя изделия при внесении изменений в его конструкцию не является гарантийным случаем.

ВНИМАНИЕ! Использование изделия в любых других целях, не предусмотренных настоящим паспортом, является нарушением условий безопасной эксплуатации и прекращает действие гарантийных обязательств поставщика. Производитель и поставщик не несут ответственности за повреждения, возникшие вследствие использования изделия не по назначению. Выход из строя изделия при использовании не по назначению не является гарантийным случаем.

Критерии предельного состояния

ВНИМАНИЕ! Эксплуатацию мойки высокого давления необходимо немедленно прекратить при появлении неисправностей, способных привести к поражению электрическим током, травмированию оператора, повреждению оборудования или имущества.

К критериям предельного состояния относятся: повреждение кабеля питания, вилки, защитного заземления, выключателя, корпуса или электрической изоляции; повреждение шланга высокого давления, пистолета-распылителя, курка, его защитного фиксатора, резьбовых и быстросъёмных соединений; утечка воды из помпы; невозможность штатного регулирования или сброса давления; самопроизвольное включение или отключение электродвигателя; отсутствие требуемого давления при исправной системе подачи воды; повышенная вибрация, нехарактерный шум, перегрев, запах гари, дым или искрение.

Эксплуатацию также необходимо прекратить при нарушении герметичности всасывающей магистрали, появлении признаков кавитации, заклинивании помпы или невозможности безопасно отключить изделие.

При обнаружении указанных признаков выключите мойку, отсоедините её от электрической сети, перекройте подачу воды, нажмите на курок пистолета для полного сброса остаточного давления и обратитесь в авторизованный сервисный центр ELITECH.

3. ТЕХНИЧЕСКИЕ ХАРАКТЕРИСТИКИ

Таблица 1

ПАРАМЕТРЫ / МОДЕЛИ	МВЭ 2116К	МВЭ 2418К	МВЭ 2518ИК
Код	E0600.018.00	E0600.017.00	E0600.016.00
Напряжение и частота сети, В / Гц	230 / 50	230 / 50	230 / 50
Мощность, Вт	2100	2400	2500
Тип электрического двигателя	Универсальный коллекторный / щёточный (UNIVERSAL)		Асинхронный / бесщёточный (INDUCTION)
Частота вращения, об/мин	17 000	17 000	2 800
Класс защиты от поражения электрическим током	II	II	I
Степень защиты от проникновения воды	IPX5		
* Максимальное давление, бар	165	180	180
** Рабочее / номинальное давление, бар	110	120	130
Максимальный расход воды, л/ч	468	480	444
Номинальный расход воды, л/ч	336	360	420
Максимальное давление воды на входе, бар	≤ 6		
Система «Автостоп»	есть		
Длина шланга в/д, м	5	6	8
Тип шланга в/д	ПВХ	Мягкий ПВХ	Армированный резиновый
Максимальная температура воды на входе, °С	50		
Температура окружающей среды при эксплуатации, °С	от +1 до +40		
Режим работы	повторно-кратковременный, 15 мин работы / 10 мин перерыв		
Уровень звукового давления LpA , дБ(А)	76	77	75
Уровень звуковой мощности LWA , дБ(А)	90	91	89
Гарантированный уровень звуковой мощности LWA, дБ(А)	93	94	93
Длина электрокабеля, м	5		
Габаритные размеры изделия в собранном виде, мм	287×328×820	421×355×911	421×355×911
Габаритные размеры (в упаковке), мм	422×298×495	490×360×560	490×360×560
Масса, кг	9,1	10,8	19,8

* **Максимальное давление** – это наибольшее давление, которое кратковременно создаётся в момент отключения пистолета, когда срабатывает обратный (разгрузочный) клапан при штатной эксплуатации мойки.

** **Рабочее/номинальное давление** в мойках высокого давления – это установившееся давление при номинальном расходе воды через штатную форсунку. Рабочее давление можно измерить стрелочным манометром, и оно будет отличаться в зависимости от установленной на пистолет насадки, а также от напряжения в электрической сети, к которой подключена мойка высокого давления.

4. КОМПЛЕКТАЦИЯ

Таблица 2

МОДЕЛИ	МВЭ 2116К	МВЭ 2418К	МВЭ 2518ИК
Код	E0600.018.00	E0600.017.00	E0600.016.00
Мойка	1	1	1
Пистолет с быстросъёмными разъёмами	1	1	-
Пистолет с резьбовыми разъёмами	-	-	1
Насадка на пистолет удлинительная с быстросъёмным разъемом	1	1	-
Насадка на пистолет удлинительная с металлическим разъёмом	-	-	1
Насадка на пистолет распылительная регулируемая	1	1	-
Насадка на пистолет «Грязевая фреза»	1	1	1
Форсунка распылительная (0°, 15°, 25°, 40°)	-	-	4
Шланг высокого давления (ПВХ, 5м)	1	-	-
Шланг высокого давления (Мягкий ПВХ, 6м)	-	1	-
Шланг высокого давления (АР, 8м)	-	-	1
Пеногенератор (550мл)	1	-	-
Пеногенератор (1000мл)	-	1	1
Быстросъёмный коннектор с фильтром	1	1	1
Быстросъёмный переходник на шланг 3/4"	1	1	1
Игла для прочистки сопла	1	1	1
Паспорт изделия	1	1	1

ВНИМАНИЕ! Комплектация изделия может быть изменена производителем без предварительного уведомления при условии сохранения функционального назначения и потребительских свойств изделия.

ВНИМАНИЕ! На дополнительные расходные аксессуары и вспомогательные инструменты, поставляемые в комплекте, гарантийные обязательства не распространяются.

5. ОПИСАНИЕ КОНСТРУКЦИИ

Модель: МВЭ 2116К

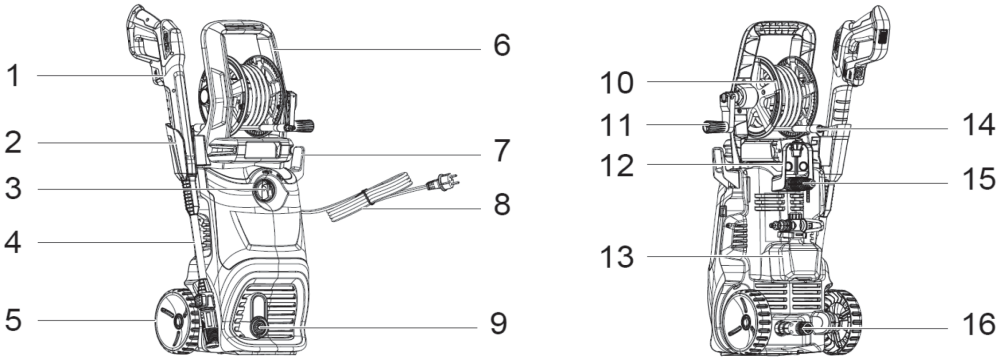

Рис. 1a

Модель: МВЭ 2418К

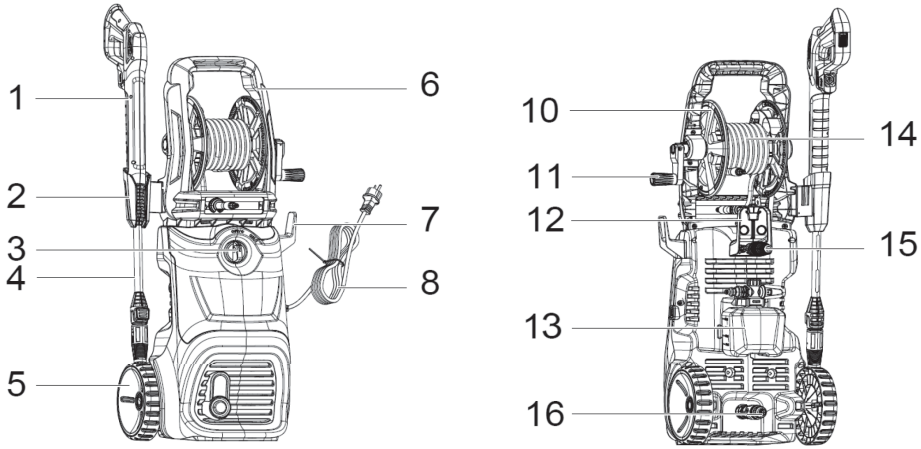

Рис. 1b

Модель: МВЭ 2518ИК

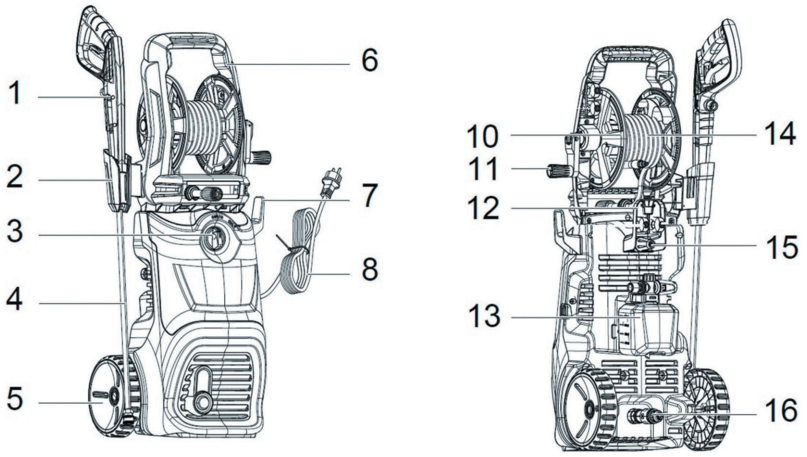

Рис. 1с

1 – пистолет
2 – держатель пистолета
3 – выключатель двигателя (ВКЛ/ВЫКЛ)
4 – насадка на пистолет удлинительная
5 – колёса
6 – рукоятка для транспортировки
7 – держатель кабеля питания
8 – кабель питания
9 – разъём для шланга высокого давления
10 – катушка для шланга в/д
11 – ручка катушки для шланга в/д
12 – держатель аксессуаров
13 – пеногенератор
14 – шланг высокого давления
15 – насадка «Грязевая фреза»
16 – фильтр предварительной очистки воды с штуцером для присоединения коннектора всасывающего шланга

ВНИМАНИЕ! Производитель оставляет за собой право вносить незначительные изменения во внешний вид, конструкцию и комплектацию изделия, не ухудшающие его потребительские свойства, надёжность и безопасность эксплуатации, без предварительного уведомления.

6. ПОДГОТОВКА К РАБОТЕ

ВНИМАНИЕ! Извлеките мойку высокого давления из упаковки, проверьте комплектацию и отсутствие механических повреждений на агрегате и аксессуарах.

ВНИМАНИЕ! При сборке и подключении мойка высокого давления должна быть отключена от электрической сети.

1. Установите транспортировочную ручку с катушкой и шлангом высокого давления на мойку и закрепите с помощью двух винтов (Рис. 2) (только для модели МВЭ 2116К).

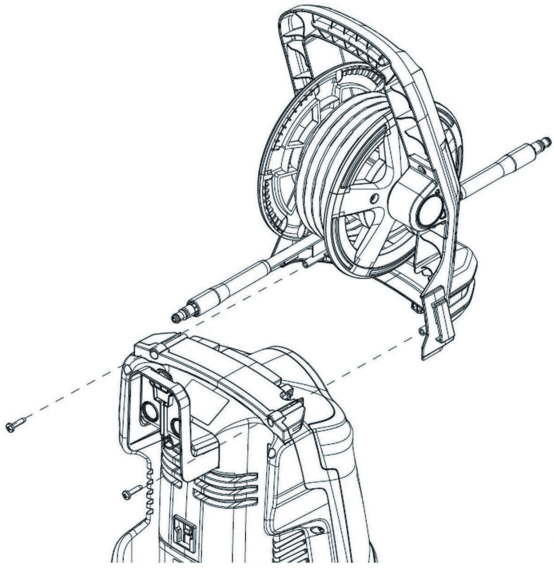

Рис. 2

2. Установите держатель аксессуаров на корпус мойки и закрепите с помощью двух винтов (Рис. 3).

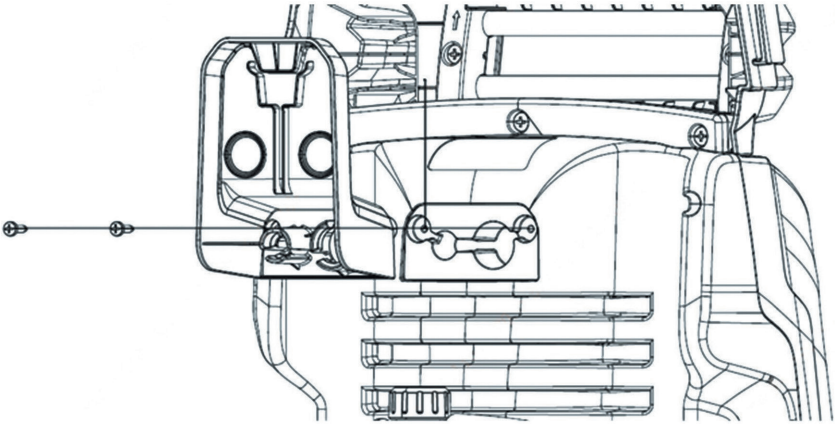

Рис. 3

3. Установите на мойку держатель пистолета и держатель электрокабеля питания, как показано на Рисунке 4.

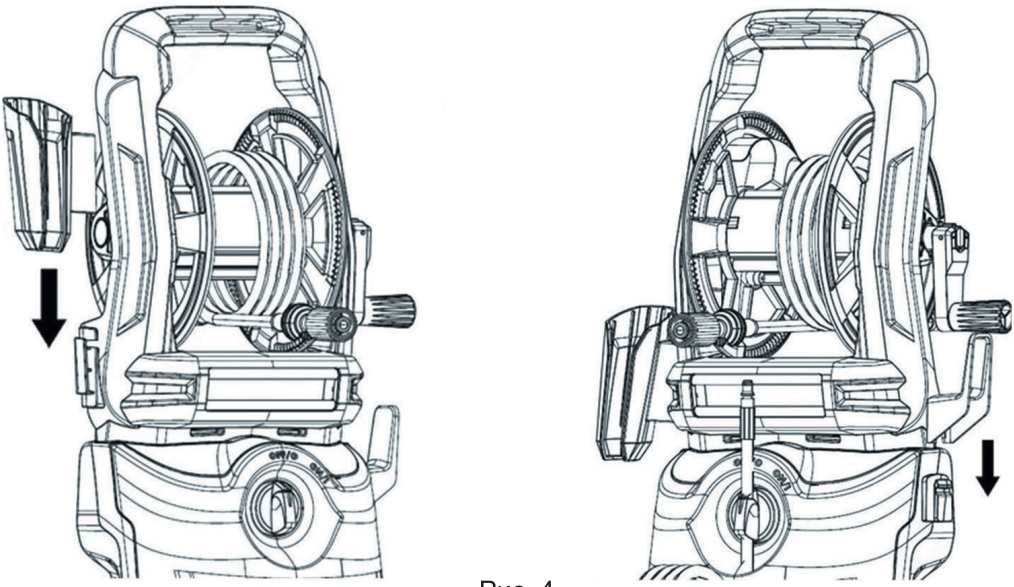

Рис. 4

4. Установите на мойку держатель пеногенератора и вставьте пеногенератор в держатель, как показано на Рисунке 5.

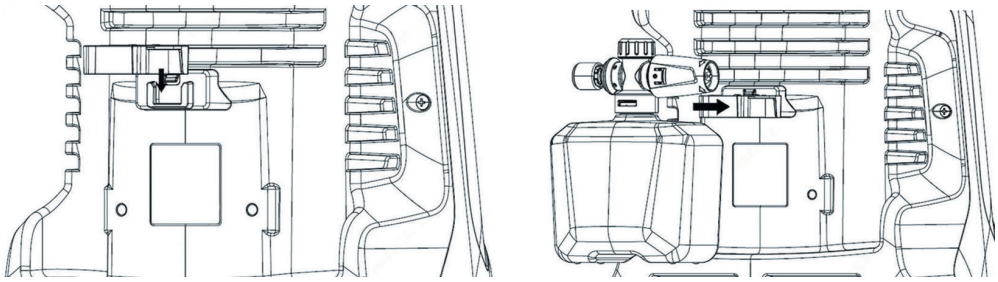

Рис. 5

5. Установите на пистолет удлинительную насадку.

Для моделей МВЭ 2116К, МВЭ 2418К: совместите разъём насадки с разъёмом пистолета, надавите на насадку и поверните её на 90 градусов (Рис. 6a).

Для модели МВЭ 2518ИК: установите удлинительную насадку на пистолет и закрутите по часовой стрелке (Рис. 6b)

На удлинительную насадку установите рабочую (распылительную) насадку-форсунку. Насадка-форсунка имеет быстросъёмное соединение. Для установки

насадки-форсунки вставьте насадку-форсунку в разъём удлинительной насадки и надавите до щелчка. Для снятия насадки-форсунки нажмите на кнопку или нажмите на втулку фиксатора вниз, вдоль ствола пистолета, в зависимости от модели пистолета.

С моделями МВЭ 2116К, МВЭ 2418К поставляются две насадки на пистолет: распылительная регулируемая насадка и насадка «Грязевая фреза» (Рис. 6a).

С моделью МВЭ 2518ИК поставляется 4 распылительные насадки-форсунки с углом распыления воды 0°, 15°, 25°, 40° и насадка «Грязевая фреза» (Рис. 6b).

Модели: МВЭ 2116К, МВЭ 2418К

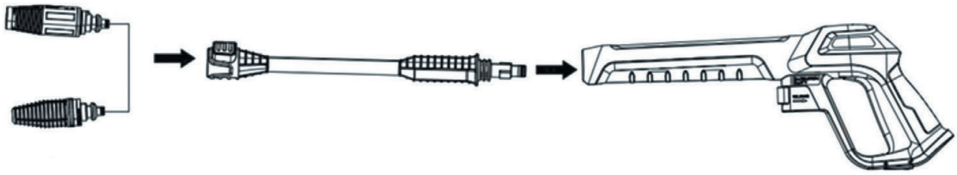

Рис. 6a

Модель: МВЭ 2518ИК

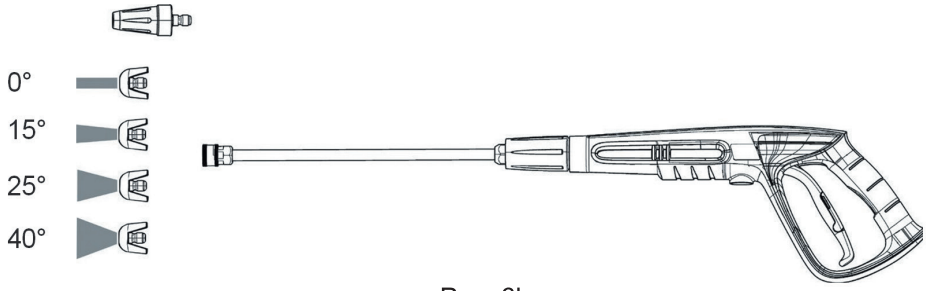

Рис. 6b

6. Присоедините шланг высокого давления к пистолету.

Для моделей МВЭ 2116К, МВЭ 2418К: вставьте штуцер шланга высокого давления в разъём пистолета до щелчка (Рис. 7a).

Для модели МВЭ 2518ИК: накрутите накидную втулку разъёма шланга на резьбовой разъём пистолета по часовой стрелке (Рис. 7b)

Для отсоединения шланга высокого давления выключите мойку, переведя выключатель в положение «О», отсоедините вилку от электрической сети, перекройте подачу воды и нажмите на курок пистолета для полного сброса остаточного давления. Нажмите на фиксатор разблокировки шланга (для моделей с быстросъёмным разъёмом) или открутите накидную втулку шланга (для моделей с резьбовым разъёмом) и отсоедините шланг от пистолета.

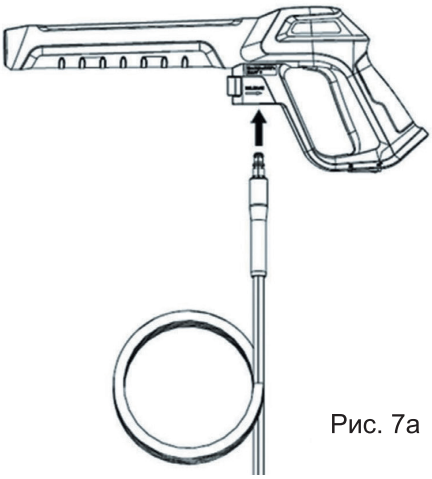

Рис. 7a



Рис. 7b

7. Модель МВЭ 2116К имеет быстросъёмное соединение шланга высокого давления с выходным разъёмом мойки. Расправьте шланг и подсоедините к разъёму мойки, вставив штуцер в гнездо на передней панели мойки (Рис. 8).

У моделей МВЭ 2418К, МВЭ 2518ИК шланг высокого давления уже подключён к мойке.

Размотайте шланг высокого давления с катушки, потянув его на себя за свободный конец шланга, придерживая корпус мойки рукой, либо вращая катушку ручкой размотайте шланг.

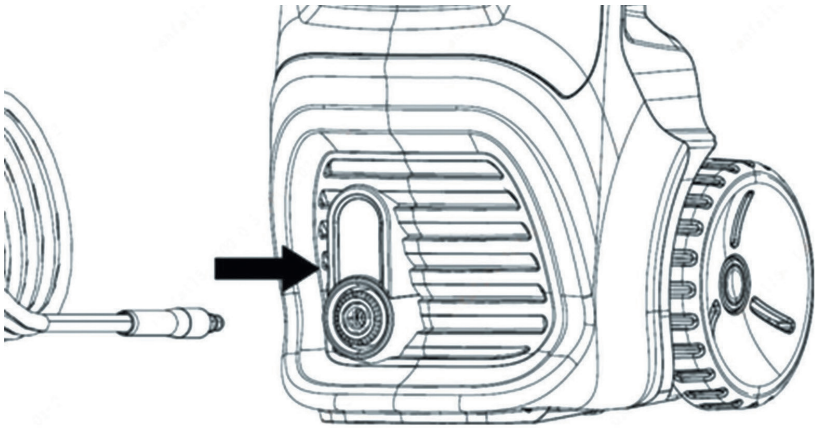

Рис. 8

8. Установите фильтр предварительной очистки воды на резьбовое отверстие входного штуцера подачи воды в корпус мойки, закрутив фильтр по часовой стрелке (Рис.9).

ВНИМАНИЕ! Отсутствие фильтра может привести к попаданию грязи в конструкцию помпы и выходом помпы из строя (гарантийным случаем не является).

Расправьте шланг подачи воды (в комплект не входит). Промойте шланг чистой водой. В шланге подачи воды не должно быть грязи и посторонних включений. Рекомендуемый диаметр шланга подачи 3/4" (19мм). Шланг подачи воды должен быть упругим (несжимаемым) и без перегибов.

Для подключения шланга подачи воды к входному быстросъёмному разъёму мойки используйте быстросъёмный переходник на шланг 3/4", который необходимо установить на шланг.

Установите на штуцер фильтра предварительной очистки быстросъёмный коннектор шланга подачи воды (Рис. 10).

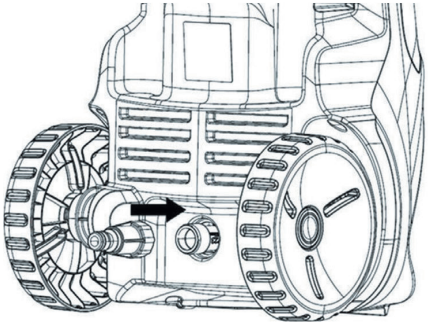

Рис. 9

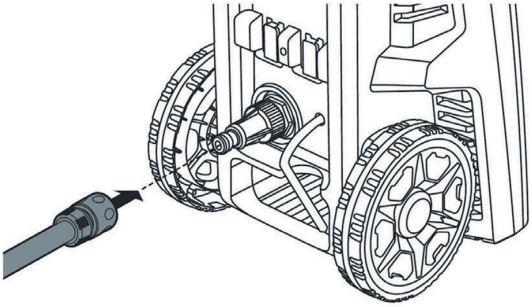

Рис. 10

9. Подключите шланг подачи воды к водопроводу или опустите его в ёмкость или резервуар с водой (Рис. 11).

ВНИМАНИЕ! Забор воды может осуществляться как из водопроводной сети, так и из ёмкости с водой.

В случае забора воды из водопроводной сети, давление воды в сети не должно превышать 6 бар. Эксплуатация мойки высокого давления без фильтра предварительной очистки воды, в особенности, если забор воды планируется производить из ёмкостей или естественных водоёмов (болот, ручьёв, озёр, рек и т.п.) может привести к поломке узлов и агрегатов мойки высокого давления, что гарантийным случаем не является! Заборный шланг с фильтром грубой очистки воды в комплект поставки не входит, их пользователь должен приобрести отдельно!

ВНИМАНИЕ! Для предотвращения обратного потока воды рекомендуется устанавливать на шланг в месте подключения шланга к крану обратный клапан, что предотвратит образование кавитации, обратного удара, выхода из строя конструкции и повысит ресурс эксплуатации мойки высокого давления.

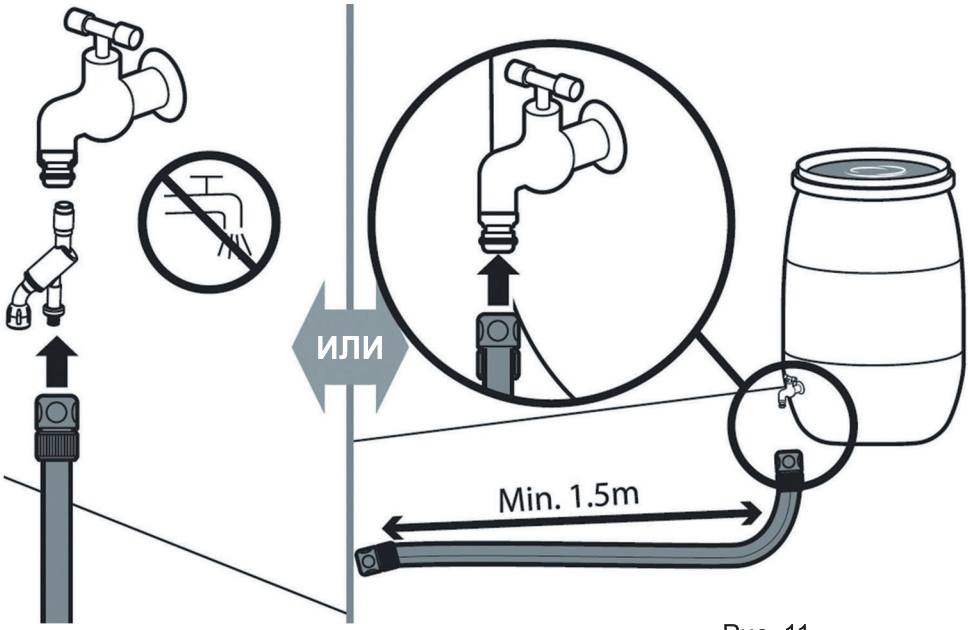

Рис. 11

7. ЭКСПЛУАТАЦИЯ

ВНИМАНИЕ! Напряжение и частота сети питания, а также характеристики удлинителя, должны совпадать с параметрами мойки, указанными в технических характеристиках (Таблица 1).

7.1 Включение мойки и работа от водопровода

1. Соберите мойку согласно инструкциям, описанным в разделе 6 данного паспорта.
2. Убедитесь, что выключатель мойки находиться в положении «0» или «OFF».
3. Подключите мойку к электрической сети и к системе подачи воды.

ВНИМАНИЕ! Предельно допустимое давление воды на входе в мойку в/д не должно превышать 6 бар, а температура воды должна быть не выше 50°С. Рекомендуемая длина шланга до 25 метров, диаметром 3/4" (19мм).

4. Не включая двигатель, разблокируйте курок пистолета и нажмите на курок. В зависимости от модели пистолета блокировка курка может быть двух вариантов: ползунковый переключатель в нижней части пистолета, либо складной рычаг на тыльной стороне курка. Вода самотёком, под давлением водопроводной сети, должна заполнить контур мойки и начать вытекать из установленной распылительной насадки-форсунки.

ВНИМАНИЕ! Делайте так перед каждой эксплуатацией агрегата!

5. Включите двигатель мойки, переведя выключатель 3 (Рис. 1a – 1c) в положение «I» или «ON».
6. Дождитесь равномерной подачи струи из насадки-форсунки пистолета и отпустите курок.
7. Мойка наберёт максимальное давление и автоматически остановится. Для дальнейшей эксплуатации мойки нажмите на курок пистолета.

Если двигатель кратковременно запускается и тут же автоматически останавливается, когда выключатель находится в положении ON, а курок пистолета отпущен, это означает, что в системе нет герметичности (например, есть подтекание в соединении шлангов). В этом случае рекомендуется проверить соединения и устранить проблему. В случае невозможности устранить проблему, выключите мойку, отсоедините её от электрической сети и обратитесь в авторизованный сервисный центр ELITECH.

7.2 Включение мойки и работа в режиме самовсасывания

Для работы мойки в режиме самовсасывания необходимо выполнить следующие условия:

• Мойка должна быть установлена не выше 0,5 метров от поверхности воды.

• Длина всасывающего шланга не должна превышать 3 метров при диаметре 3/4" (19 мм).

• Шланг подачи воды не должен иметь перегибов, повреждений и участков, ограничивающих поступление воды. Для режима самовсасывания используйте шланг, устойчивый к разрежению и не деформирующийся при работе помпы.

• На конце всасывающего шланга должен быть установлен обратный клапан с фильтром грубой очистки воды.

1. Соберите мойку согласно инструкциям, описанным в разделе 6 данного паспорта.
2. Установите мойку в положение не выше 0,5 метра от поверхности воды.
3. Заполните всасывающий шланг водой. Проверив наличие фильтра предварительной очистки воды, прочно закрепите всасывающий шланг на впускном штуцере.
4. Убедитесь, что выключатель мойки находиться в положении «0» или «OFF».

5. Подключите мойку к электрической сети. Прочно подсоедините заполненный водой всасывающий шланг к входному штуцеру подачи воды на мойке.
6. Снимите с пистолета распылительную насадку-форсунку. Это поможет помпе быстрее заполнить контур мойки водой и снизит время работы помпы без воды.
7. Разблокируйте курок пистолета. В зависимости от модели пистолета блокировка курка может быть двух вариантов: ползунковый переключатель в нижней части пистолета, либо складной рычаг на тыльной стороне курка.
8. Нажмите на курок пистолета и включите мотор мойки, переведя выключатель 3 (рис. 1а – 1с) в положение «I» или «ON». После того, как вода польётся из пистолета, отпустите курок. Мойка наберёт максимальное давление и автоматически остановится.
9. Установите на пистолет распылительную насадку-форсунку и нажмите на курок пистолета для дальнейшей эксплуатации мойки.

ВНИМАНИЕ! В режиме самовсасывания время заполнения помпы водой после включения не должно превышать 1 минуты. Если в течение этого времени вода не начала поступать из пистолета, немедленно выключите мойку и проверьте заполнение всасывающего шланга водой, герметичность соединений, состояние фильтров и положение мойки относительно уровня воды. Не допускайте продолжительной работы помпы без поступления воды.

7.3 Выключение мойки

1. Переведите выключатель 3 (Рис. 1а – 1с) в положение «0».
2. Отключите мойку от электрической сети.
3. Отключите подачу воды.
4. Нажмите на курок пистолета для сброса давления.
5. После полного сброса давления заблокируйте курок пистолета защитным фиксатором.

7.4 Система «Автостоп»

Модели ELITECH МВЭ оборудованы системой «Автостоп». При отпускании курка пистолета двигатель мойки автоматически прекращает работать. При нажатии на курок двигатель возобновляет свою работу.

7.5 Работа в режиме мойки с пеногенератором

Мойка может использоваться для бесконтактной мойки активной пеной с применением специального шампуня. Для этого необходимо использовать насадку пеногенератор (входит в комплект). Для использования пеногенератора необходимо снять с пистолета распылительную насадку-форсунку и на её место установить пеногенератор (рис. 12).

Для пеногенератора используется специальный концентрированный шампунь для бесконтактной мойки. Шампунь разбавляется с водой в пропорции, указанной на упаковке с шампунем, и заливается в бачок пеногенератора. На

выходе из пеногенератора образуется активная пена.

Активная пена наносится на обрабатываемую поверхность и оставляется на некоторое время для активации действия химических веществ. Время воздействия пены указано на упаковке с шампунем. Затем пена смывается обильным количеством воды. Регулятором на пеногенераторе регулируется расход шампуня.

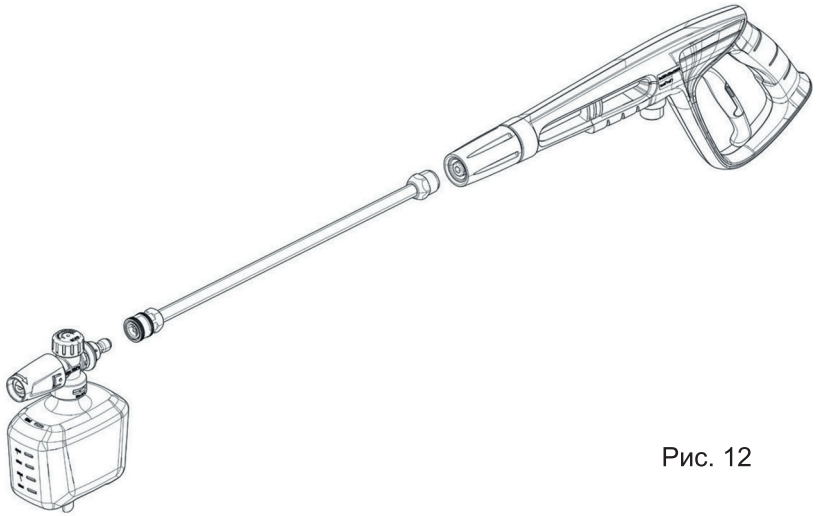

Рис. 12

8. ТЕХНИЧЕСКОЕ ОБСЛУЖИВАНИЕ

ВНИМАНИЕ! Перед осмотром, очисткой и техническим обслуживанием выключите мойку, отсоедините вилку от электрической сети, перекройте подачу воды и нажмите на курок пистолета для полного сброса остаточного давления.

Для обеспечения безопасности и длительной эксплуатации мойки высокого давления, любой ремонт или регулировку необходимо производить в авторизованных сервисных центрах ELITECH с применением оригинальных запасных частей.

Перед каждым использованием проверяйте состояние кабеля питания, вилки, корпуса, выключателя, шланга высокого давления, пистолета-распылителя, курка и его защитного фиксатора, резьбовых и быстросъёмных соединений. Эксплуатация повреждённых элементов не допускается.

Перед началом работы и при завершении работы проверяйте распылительные насадки-форсунки. Если распылительная форсунка забилась грязью, прочистите её специальной иглой (поставляется в комплекте) (Рис. 13).

Перед началом работы и при завершении работы проверяйте состояние фильтра предварительной очистки воды. Через каждые 10 часов работы отсоединяйте фильтр, разбирайте его и промывайте чистой проточной водой (Рис. 14).

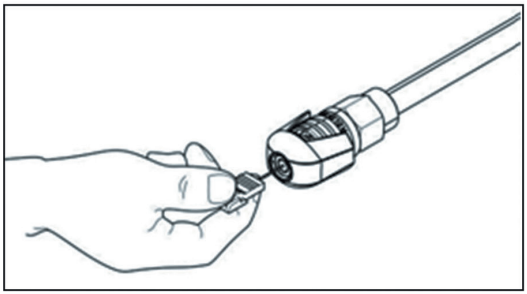

Рис. 13

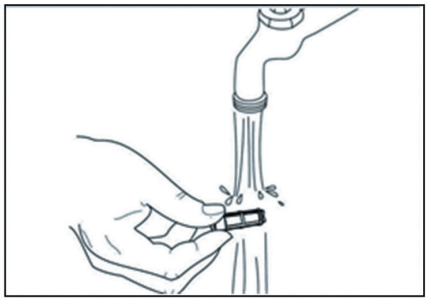

Рис. 14

Регламент технического обслуживания

Таблица 3

Наименование узла и операции		До/после использования	Каждые 10 часов работы	После зимнего хранения
Шланг высокого давления	Проверить		•	•
	Заменить	При необходимости / повреждении.		
Сопло / форсунка распылительной насадки	Проверить/ почистить	•		•
	Заменить	При необходимости / повреждении.		
Фильтр предварительной очистки воды	Проверить	•		
	Промыть		•	
	Заменить			•
Пистолет	Проверить	•		•
	Заменить	При необходимости / повреждении.		
Уплотнительные кольца	Проверить		•	•
	Заменить	При необходимости / повреждении (*).		

(*) Эти операции следует выполнять в авторизованном сервисном центре ELITECH с применением оригинальных запасных частей.

9. ВОЗМОЖНЫЕ НЕИСПРАВНОСТИ И МЕТОДЫ ИХ УСТРАНЕНИЯ

Таблица 4

Неисправность	Возможная причина	Действия по устранению
Помпа не достигает установленного давления	Клапаны изношены	Обратитесь в сервисный центр ELITECH.
	Загрязнение фильтра предварительной очистки воды	Очистите фильтр.
	Недостаточный напор воды	Полностью откройте водопроводный кран/ укоротите всасывающий шланг или уменьшите высоту всасывания при заборе воды из ёмкости.
	Наличие воздуха в системе	Проверьте соединения на герметичность.
Скачки давления	Загрязнение фильтра предварительной очистки воды	Очистите фильтр.
	Высокая температура воды на входе	Отрегулируйте температуру воды.
	Засорение форсунки	Очистите форсунку.
Двигатель гудит, но мойка не работает	Недостаточное напряжение сети	Проверьте напряжение сети.
	Слишком длинный удлинитель или недостаточное сечение его проводов	Используйте удлинитель с длиной и сечением проводов, соответствующими требованиям раздела 2.
	Длительный простой мойки	Обратитесь в сервисный центр ELITECH.
	Мойка неисправна	Обратитесь в сервисный центр ELITECH.
Двигатель не запускается	Отсутствие напряжения в сети	Проверьте напряжение в сети.
	Длительный простой мойки	Обратитесь в сервисный центр ELITECH.
	Мойка неисправна	Обратитесь в сервисный центр ELITECH.
Утечка воды	Износ уплотнительных прокладок помпы	Обратитесь в сервисный центр ELITECH.
	Соединения шлангов не герметичны	Проверьте соединения на герметичность.
Повышенный шум	Высокая температура воды на входе	Понизьте температуру воды ниже 40°C.

Неисправность	Возможная причина	Действия по устранению
При нажатии на курок пистолета мойка не включается или низкое давление на выходе	Засорение форсунки	Очистите форсунку.
В режиме ожидания двигатель мойки периодически включается.	Соединения шлангов не герметичны	Проверьте соединения на герметичность.
	Протекает клапан пистолета	Замените пистолет.
	Износ уплотнительных прокладок помпы	Обратитесь в сервисный центр ELITECH.

10. ТРАНСПОРТИРОВКА И ХРАНЕНИЕ

ВНИМАНИЕ! Перед транспортировкой или постановкой на хранение необходимо полностью слить воду из помпы мойки.

Транспортировка

Изделие в упаковке изготовителя можно транспортировать всеми видами крытого транспорта при температуре воздуха от -50°С до +50 °С и относительной влажности до 80% (при температуре +25°С) в соответствии с правилами перевозки грузов, действующих на данном виде транспорта.

Перед транспортированием выключите изделие, отсоедините вилку от розетки и дождитесь полной остановки движущихся частей. Очистите изделие от загрязнений. Кабель питания уложите так, чтобы исключить его перегиб, перекручивание, пережатие, повреждение вилки и изоляции. Не переносите и не транспортируйте изделие за кабель питания.

При перевозке надёжно зафиксируйте изделие, чтобы исключить падение, удары, вибрацию и повреждение корпуса, кабеля питания, вилки, органов управления, шланга высокого давления, пистолета, фитингов и других принадлежностей.

Хранение

Храните мойку высокого давления в сухом, чистом помещении, недоступном для детей и посторонних лиц. Рекомендуемый температурный диапазон хранения — от +5 до +40 °С. Не допускайте хранения мойки высокого давления в условиях повышенной влажности, образования конденсата, воздействия атмосферных осадков, агрессивных веществ, прямых солнечных лучей, высоких температур и механических ударов.

После хранения или транспортирования при отрицательной температуре не включайте мойку сразу после внесения в тёплое помещение. Выдержите изде-

лие при комнатной температуре до полного исчезновения конденсата. Перед повторным использованием проверьте состояние кабеля, вилки, корпуса, выключателя и защитных элементов.

Перед длительным хранением:

• Отключите мойку высокого давления от системы водоснабжения и снимите шланг высокого давления. Кратковременно (на несколько секунд) включите мойку для полного выхода воды из насоса высокого давления.

• Отсоедините и просушите все оборудование - пистолет, удлинительную насадку, пеногенератор, шланги, форсунки.

• Снимите фильтр очистки воды, промойте его и просушите.

ВНИМАНИЕ! Не допускается хранить или транспортировать мойку в перевёрнутом положении, укладывать её на бок или наклонять более чем на 20° от вертикального рабочего положения.

11. УТИЛИЗАЦИЯ

Мойка высокого давления, её составные части, кабель питания, электронные компоненты, оснастка, расходные материалы и упаковка подлежат утилизации в соответствии с действующими правилами обращения с электротехническими отходами. Не выбрасывайте изделие вместе с бытовыми отходами.

Перед утилизацией выключите изделие, отсоедините вилку от розетки, дождитесь полной остановки электродвигателя и помпы, очистите изделие от загрязнений. Не разбирайте электрическую часть изделия самостоятельно, если это не предусмотрено паспортом.

Пластиковые, металлические, резиновые и картонные элементы по возможности передавайте на переработку раздельно. Неисправные электрические изделия, кабели, электронные блоки и выключатели передавайте в специализированные пункты приёма или организации, выполняющие утилизацию таких отходов.

12. СРОК СЛУЖБЫ

Изделие относится к бытовому классу. Срок службы составляет 5 лет.

13. ДАННЫЕ О ПРОИЗВОДИТЕЛЕ, ИМПОРТЁРЕ И СЕРТИФИКАТЕ / ДЕКЛАРАЦИИ И ДАТЕ ПРОИЗВОДСТВА

Данные о производителе, импортёре, а также данные об официальном представителе и информация о сертификате / декларации и дате производства находятся в приложении №1 к Паспорту изделия.

14. ГАРАНТИЙНЫЕ ОБЯЗАТЕЛЬСТВА

Гарантийный срок на изделие составляет 24 месяца с момента продажи Потребителю.

Срок службы изделия и комплектующих устанавливается производителем и указан в Паспорте.

В течение гарантийного срока покупатель имеет право на бесплатное устранение неисправностей, которые явились следствием производственных дефектов. Ремонт и экспертиза товара при обнаружении недостатка производится только в авторизованных сервисных центрах, актуальный перечень которых можно найти на сайте **elitech.ru.**

Гарантийное обслуживание производится при предъявлении документа, подтверждающего факт приобретения изделия, и гарантийного талона при его наличии. Отсутствие документа, подтверждающего приобретение, не является основанием для отказа в гарантийном обслуживании, если Потребитель может подтвердить факт и дату покупки иными способами (в том числе свидетельскими показаниями, электронными чеками, выписками по банковским счетам). При отсутствии документа, подтверждающего дату продажи, срок начала гарантии исчисляется со дня изготовления изделия. Заменяемые по гарантии изделия, узлы и детали переходят в собственность сервисного центра.

Гарантийное обслуживание не распространяется на изделия, недостатки которых возникли вследствие:

• нарушения условий и правил эксплуатации, хранения и/или транспортировки изделия, а также при отсутствии или частичном отсутствии или повреждении маркировочного шильдика и/или серийного номера изделия;

• эксплуатации изделия с признаками неисправности (повышенный шум, вибрация, сильный нагрев, неравномерное вращение, потеря мощности, снижение оборотов, сильное искрение, запах гари, нехарактерный выхлоп);

• механических повреждений (трещин, сколов, вмятин, деформаций и т.д.);

• повреждений, вызванных воздействием агрессивных сред, высоких температур или иных внешних факторов, при коррозии металлических частей;

• повреждений, вызванных сильным внутренним или внешним загрязнением, попаданием в изделие инородных предметов и жидкостей, материалов и веществ, засорением вентиляционных каналов (отверстий), масляных каналов, а также повреждений, наступивших вследствие перегрева, неправильного хранения, ненадлежащего ухода;

• естественного износа упорных, трущихся, передаточных деталей и материалов;

• вмешательства в работу или повреждения счётчика моточасов;

• перегрузки или неправильной эксплуатации. К безусловным признакам перегрузки изделия относятся (но не ограничиваясь): появление цветов побежалости, одновременный выход из строя сопряжённых или последовательных

деталей, например ротора и статора, выход из строя шестерни редуктора и якоря, первичной обмотки трансформатора, деформация или оплавление деталей, узлов изделия или проводов электродвигателя под действием высокой температуры, а также вследствие несоответствия параметров электросети указанному в таблице номиналов для данного изделия;

• выхода из строя сменных приспособлений (звёздочек, цепей, шин, форсунок, дисков, ножей кусторезов, газонокосилок и триммеров, лески и триммерных головок, защитных кожухов, аккумуляторов, свечей зажигания, топливных и воздушных фильтров, ремней, пилок, звёздочек, цанг, сварочных наконечников, шлангов, пистолетов и насадок для моек высокого давления, элементов натяжения и крепления (болтов, гаек, фланцев), воздушных фильтров и т.п.), а также неисправности изделия, вызванные этими видами износа;

• несоблюдения требований к составу и качеству топливной смеси, повлекшего выход из строя поршневой группы (залегание поршневого кольца и/или наличие царапин и задиров на внутренней поверхности цилиндра и поверхности поршня, разрушение или оплавление опорных подшипников шатуна и поршневого пальца);

• недостаточного количества масла или несоответствия типа масла в картере у компрессоров, 4-тактных двигателей (наличие царапин и задиров на шатуне, коленвале, даже при наличии датчика уровня масла);

• выхода из строя расходных и быстроизнашивающихся деталей, сменных приспособлений и комплектующих (стартеры, приводные шестерни, направляющие ролики, приводные ремни, колёса, резиновые амортизаторы, уплотнители, сальники, лента тормоза, защитные кожухи, поджигающие электроды, термопары, сцепления, смазка, угольные щётки, ведущие звёздочки, сварочная горелка (сопла, наконечники и направляющие каналы), стволы, клапаны моек высокого давления, и т. п.), а также на неисправности изделия, вызванные этими видами износа;

• вмешательства с повреждением шлицев крепёжных элементов, пломб, защитных стикеров и т.п.

Гарантия не распространяется:

• На изделие, в конструкцию которого были внесены изменения и дополнения;

• На изделия бытового назначения, используемые для предпринимательской деятельности или в профессиональных, промышленных целях (согласно назначению в руководстве по эксплуатации);

• На профилактическое и техническое обслуживание изделия (смазку, промывку, чистку, регулировку и т.д.);

• Неисправности изделия, возникшие вследствие использования принадлежностей, сопутствующих и запасных частей, которые не являются оригинальными.

ELITECH®

ГАРАНТИЙНЫЙ ТАЛОН

Наименование изделия:_____

Модель:_____

Артикул модели:_____

Дата выпуска: _____

Серийный номер: _____

Дата продажи: _____

Штамп торговой организации:

С условиями гарантийного обслуживания ознакомлен.
Претензий по внешнему виду товара и комплекту поставки не имею.

_____ (Подпись покупателя)

ОТРЫВНОЙ ТАЛОН №_____
(*заполняется сервисным центром*)

Дата приёмки_____

Сервисный центр_____

Номер заказ-наряда_____

Дата выдачи_____

Подпись клиента_____

Штамп сервисного центра

ОТРЫВНОЙ ТАЛОН №_____
(*заполняется сервисным центром*)

Дата приёмки_____

Сервисный центр_____

Номер заказ-наряда_____

Дата выдачи_____

Подпись клиента_____

Штамп сервисного центра

ОТРЫВНОЙ ТАЛОН №_____
(*заполняется сервисным центром*)

Дата приёмки_____

Сервисный центр_____

Номер заказ-наряда_____

Дата выдачи_____

Подпись клиента_____

Штамп сервисного центра

ПАВАЖАНЫ ПАКУПНІК!

Дзякуем Вам за выбар прадукцыі ELITECH! Мы рэкамендуем вам уважліва азнаёміцца з інфармацыяй, падрабязна выкладзенай у дадзеным пашпарце і старанна выконваць рэкамендацыі вытворцы па тэхніцы бяспекі, эксплуатацыі і тэхнічнаму абслугоўванню абсталявання.

Якая змяшчаецца ў пашпарце інфармацыя заснавана на тэхнічных характарыстыках, наяўных на момант выпуску пашпарта.

Сапраўдны пашпарт змяшчае інфармацыю, неабходную і дастатковую для надзейнай і бяспечнай эксплуатацыі вырабы.

У сувязі з пастаяннай працай па ўдасканаленні вырабы вытворца пакідае за сабой права на змяненне яго канструкцыі, не ўплывае на надзейнасць і бяспеку эксплуатацыі, без дадатковага паведамлення.

У выніку гэтага адбываюцца змены ў тэхнічных характарыстыках і знешнім выглядзе прылады, і змест пашпарта можа не цалкам адпавядаць набытаму вырабу. Майце гэта на ўвазе, вывучаючы дадзены пашпарт*.

(*) З апошняй версіяй пашпарта вырабы можна азнаёміцца на сайце elitech.ru.

УВАГА!

Пры куплі праверце выраб на адсутнасць механічных пашкоджанняў.

Праверце камплектацыю і азнаёмцеся з умовамі гарантыйнага абслугоўвання.

Парадак прад'яўлення патрабаванняў спажыўца ў дачыненні да тавару, у тым ліку тавару, які адносіцца да тэхнічна складаным у адпаведнасці з дзеючым заканадаўствам, вызначаецца дзеючым заканадаўствам дзяржавы рэалізацыі тавару.

ЗМЕСТ

1. Прызначэнне 30
2. Правілы тэхнікі бяспекі 30
3. Тэхнічныя характарыстыкі 33
4. Комплектация 34
5.Апісанне канструкцыі 35
6. Падрыхтоўка да працы 36
7. Эксплуатацыя 42
8. Тэхнічнае абслугоўванне 45
9. Магчымыя няспраўнасці і метады іх ліквідацыі 47
10. Транспарціроўка і захоўванне 48
11. Утылізацыя 49
12. Тэрмін службы 49
13. Дадзеныя вытворцы, імпарцёра і сертыфіката / дэкларацыі і даты вытворчасці 49
14. Гарантыйныя абавязацельствы 50

1. ПРЫЗНАЧЭННЕ

Мыйкі высокага ціску ELITECH МВЭ прызначаныя для ачысткі бруёй вады пад высокім ціскам аўтамабіляў і іншай тэхнікі, тэрас, тратуарнай і фасаднай пліткі, фасадаў будынкаў і іншых ўстойлівых да ўздзеяння вады паверхняў. Пры выкарыстанні адпаведнай дадатковай аснасткі мыйкі могуць прымяняцца для прачысткі дажджавых зліваў.

Мыйка высокага ціску прызначана для працы ад аднафазнай сеткі пераменнага току напругай 230 У і частатой 50 Гц.

Падаваная для эксплуатацыі мыйкі вада павінна быць чыстай і без механічных прымешак. Для больш эфектыўнай ачысткі паверхняў рэкамендуецца выкарыстанне пеногенератора (уваходзіць у стандартную камплектацыю) і спецыяльных мыйных сродкаў (набываюцца асобна).

Мадэлі ELITECH МВЭ з'яўляюцца самовсасывающими і могуць падлучацца як да магістральнага вадаправода, так і да аўтаномным крыніц вады.

Забараняецца выкарыстоўваць лёгкаўзгаральныя, таксічныя, агрэсіўныя хімічныя рэчывы, пестыцыды, гербіцыды і іншыя склады, не прызначаныя для дадзенага абсталявання.

Рэжым працы мыйкі паўторна-кароткачасовы: 15 хвілін праца / 10 хвілін адключэнне матора і помпы.

2. ПРАВІЛЫ ТЭХНІКІ БЯСПЕКІ

УВАГА! Да ўводу ў эксплуатацыю ўважліва вывучыце ўтрыманне дадзенага пашпарта, канструкцыю абсталявання, органы кіравання і сферу яго прымянення.

Навучыцеся хутка спыняць агрэгат і адключаць яго ад электрычнай сеткі.

Невыкананне патрабаванняў бяспекі і рэкамендацый вытворцы можа прывесці да пашкоджання вырабы, паразы электрычным токам, траўміраванню аператара і навакольных асоб, пажару і іншым небяспечным сітуацыях.

• Перад уключэннем абсталявання пераканайцеся, што электрычная сетка адпавядаюць характарыстыках пускавога і спажыванага току абсталявання, што напружанне ў электрычнай сеткі адпавядае неабходным характарыстыках для эксплуатацыі агрэгата.

• Тып электрычнай відэльцы шнура харчавання мыйкі павінен адпавядаць тыпу разеткі.

• Рэкамендуецца падключаць мыйку праз прыладу ахоўнага адключэння з намінальным адключаюць дыферэнцыяльным токам не больш за 30 мА.

• Не выцягвайце электрычную відэлец мыйкі з разеткі, тузаючы за шнур харчавання.

• Кабель харчавання неабходна цалкам разматаць, каб пазбегнуць перагрэву і ўзнікнення пажару.

• Сачыце, каб электракабель ня быў заблытаны. Не размяшчайце электрака-

бель паблізу награвальных прыбораў, вострых краёў, алею і рухаюцца дэталяў, якія могуць прывесці да яго пашкоджання.

• Перад кожным выкарыстаннем правярайце кабель харчавання з сеткавай відэльцам на наяўнасць пашкоджанняў. Не выкарыстоўвайце мыйку, калі кабель харчавання, шланг высокага ціску, пісталет пашкоджаны. Усе токаправодныя часткі ў рабочай зоне павінны быць абаронены ад бруі вады.

• Пры выкарыстанні падаўжальніка улічвайце даўжыню падаўжальніка і перасек правадоў. 1-10 м: 1-1, 5 мм², 10-30 м: 2,5 мм².

• Сеткавая відэлец і муфта падаўжальная кабеля павінны быць абароненыя ад траплення вады і ні ў якім разе не павінны знаходзіцца ў вадзе. Больш за тое, муфта ніколі не павінна ляжаць на зямлі.

• Ніколі не дакранайцеся да сеткавай відэльцу і разетцы мокрымі рукамі.

• Забараняецца выкарыстоўваць мыйку ў небяспечнай асяроддзі, а таксама паблізу лёгкаўзгаральных газаў, пароў і вадкасцяў.

• Бруя вады з мыйкі выходзіць пад высокім ціскам. Не накіроўвайце брую на людзей і жывёл.

• Перад пачаткам працы пераканайцеся, што бруя не пашкодзіць апрацоўваную паверхню.

• Бруя вады, якая выходзіць з сопла высокага ціску, стварае адштурхвае сілу, якая ўздзейнічае на пісталет-распыляльнік. Пераканайцеся, што вы цвёрда стаіце на нагах, а таксама моцна трымаеце пісталет-распыляльнік. Ніколі не пакідайце мыйку, падлучаную да электрычнай сеткі, без нагляду.

• Мыйка не павінна эксплуатавацца дзецьмі або ненавучаных персаналам.

• Выкарыстоўвайце сродкі індывідуальнай абароны (акуляры, Ахоўная абутак і адзенне).

• Перад рэгуляваннем або зменай асадак адключайце мыйку ад электрычнай сеткі.

• Забаронена эксплуатацыя мыйкі высокага ціску, калі карыстальнік не вывучыў дадзены пашпарт і рэкамендацыі па тэхніцы бяспекі.

• Забаронена эксплуатаваць мыйку ў стане стомленасці, алкагольнага ап'янення або пасля прыёму прэпаратаў, якія пагаршаюць рэакцыю і ўвага.

• Пры працы захоўвайце ўстойлівае становішча і ўлічвайце рэактыўнае высілак бруі высокага ціску. Не працуйце з пісталетам-распыляльнікам, знаходзячыся на няўстойлівай лесвіцы, драбінкі ці іншай апоры. Для працы на вышыні выкарыстоўвайце ўстойлівую рабочую пляцоўку, прызначаную для такіх работ.

• Мыйка прызначана для эксплуатацыі з выкарыстаннем чыстай вады. Брудная вада або вада з механічнымі прымешкамі зніжае рэсурс мыйкі і прыводзіць да паломкі вузлоў і кампанентаў, што не з'яўляецца гарантыйным выпадкам. Пры плоце вады з аўтаномнай ёмістасці выкарыстоўвайце ўваходных фільтр папярэдняй ачысткі вады. Вада павінна быць чыстай, без пяску, глею і іншых механічных прымешак.

• Працоўнае становішча мыйкі вертыкальнае. Забараняецца працаваць з мыйкай ў становішчы, выдатным ад вертыкальнага.

• Забараняецца эксплуатаваць мыйку пры адмоўнай тэмпературы навакольна-

га паветра. Гэта можа прывесці да замярзання вады і выхаду з ладу помпы, што не будзе з'яўляцца гарантыйным выпадкам.

• Скіньце рэшткавы ціск перад адлучэннем шланга высокага ціску ад мыйкі, выключыўшы матор і націснуўшы на курок пісталета.

• Забараняецца самастойна ўносіць любыя змены ў канструкцыю мыйкі высокага ціску.

Сэрвіснае абслугоўванне

Абслугоўвайце выраб у кваліфікаванага спецыяліста па рамонце ў аўтарызаваным сэрвісным цэнтры ELITECH, выкарыстоўваючы толькі арыгінальныя запасныя часткі.

УВАГА! Не ўносіце змены ў канструкцыю вырабы. Вытворца і пастаўшчык не нясуць адказнасці за якія ўзніклі ў выніку гэтага наступствы (траўмы і пашкоджанні вырабы). Выхад з ладу вырабы пры унясенні змяненняў у яго канструкцыю не з'яўляецца гарантыйным выпадкам.

УВАГА! Выкарыстанне вырабы ў любых іншых мэтах, не прадугледжаных гэтым пашпартам, з'яўляецца парушэннем умоў бяспечнай эксплуатацыі і спыняе дзеянне гарантыйных абавязацельстваў пастаўшчыка. Вытворца і пастаўшчык не нясуць адказнасці за пашкоджанні, якія ўзніклі з прычыны выкарыстання вырабы не па прызначэнні. Выхад з ладу вырабы пры выкарыстанні не па прызначэнні не з'яўляецца гарантыйным выпадкам.

Крытэрыі гранічнага стану

УВАГА! Эксплуатацыю мыйкі высокага ціску неабходна неадкладна спыніць пры з'яўленні няспраўнасцяў, здольных прывесці да паразы электрычным токам, траўміраванню аператара, пашкоджання абсталявання або маёмасці.

Да крытэрам гранічнага стану адносяцца: пашкоджанне кабеля харчавання, відэльцы, ахоўнага зазямлення, выключальніка, корпуса або электрычнай ізаляцыі; пашкоджанне шланга высокага ціску, пісталета-распыляльніка, курка, яго ахоўнага фіксатара, разьбовых і быстросъемных злучэнняў; ўцечка вады з помпы; немагчымасць штатнага рэгулявання або скіду ціску; самаадвольнае ўключэнне або адключэнне электрарухавіка; адсутнасць патрабаванага ціску пры спраўнай сістэме падачы вады; падвышаная вібрацыя, нехарактэрны шум, перагрэў, пах гару, дым або іскрэнне.

Эксплуатацыю таксама неабходна спыніць пры парушэнні герметычнасці всасывать магістралі, з'яўленні прыкмет кавітацыі, закліноўванні помпы або немагчымасці бяспечна адключыць выраб.

Пры выяўленні названых прыкмет выключыце мыйку, адлучыце яе ад электрычнай сеткі, перакрыйце падачу вады, Націсніце на курок пісталета для поўнага скіду рэшткавага ціску і звярніцеся ў аўтарызаваны сэрвісны цэнтр ELITECH.

3. ТЭХНІЧНЫЯ ХАРАКТАРЫСТЫКІ

Табліца 1

ПАРАМЕТРЫ / МАДЭЛІ	МВЭ 2116К	МВЭ 2418К	МВЭ 2518ИК
Код	E0600.018.00	E0600.017.00	E0600.016.00
Напружанне и частата сеткі, В / А	230 / 50	230 / 50	230 / 50
Магутнасць, Вт	2100	2400	2500
Тып электрычнага рухавіка	Універсальны коллекторны / шчотачны (UNIVERSAL)		Асінхронны / бясшчотачны (INDUCTION)
Частата кручэння, аб / мін	17 000	17 000	2 800
Клас абароны ад паразы электрычным токам	II	II	I
Ступень абароны ад пранікнення вады	IPX5		
* Максімальны ціск, бар	165	180	180
** Працоўны / намінальны ціск, бар	110	120	130
Максімальны расход вады, л / ч	468	480	444
Намінальны расход вады, л / ч	336	360	420
Максімальны ціск вады на ўваходзе, бар	≤ 6		
Сістэма «Аўтастоп»	ёсць		
Даўжыня шланга ў / д, м	5	6	8
Тып шланга ў / д	ПВХ	Мяккі ПВХ	Армаваная гума
Максімальная тэмпература вады на ўваходзе,°С	50		
Тэмпература навакольнага асяроддзя пры эксплуатацыі, °С	от +1 до +40		
Рэжым працы	паўторна-кароткачасовы, 15 мін працы / 10 мін перапынак		
Узровень гукавога ціску LpA , дБ (а)	76	77	75
Узровень гукавой магутнасці LWA , дБ(а)	90	91	89
Гарантаваны ўзровень гукавой магутнасці LWA, дБ (а)	93	94	93
Даўжыня электракабеля, м	5		
Габарытныя памеры вырабы ў сабраным выглядзе, мм	287×328×820	421×355×911	421×355×911
Габарытныя памеры (у пакаванні), мм	422×298×495	490×360×560	490×360×560
Маса, кг	9,1	10,8	19,8

* Максімальны ціск-гэта найбольшы ціск, якое кароткачасова ствараецца ў момант адключэння пісталета, калі спрацоўвае зваротны (разгрузны) клапан пры штатнай эксплуатацыі мыйкі.

** Працоўны / намінальны ціск у мыйках высокага ціску-гэта якое ўсталявалася ціск пры намінальным расходзе вады праз штатную фарсунку. Працоўны ціск можна вымераць стрелочным манометрам, і яно будзе адрозніваццa ў залежнасці ад усталяванай на пісталет асадкі, а таксама ад напружання ў электрычнай сеткі, да якой падключана мыйка высокага ціску.

4. КОМПЛЕКТАЦИЯ

Таблица 2

МАДЭЛЬ	МВЭ 2116К	МВЭ 2418К	МВЭ 2518ИК
Код	E0600.018.00	E0600.017.00	E0600.016.00
Мыйка	1	1	1
Пісталет з быстросъемными раздымамі	1	1	-
Пісталет з разьбовымі раздымамі	-	-	1
Насадка на пісталет падаўжальная з быстросъемным раздымам	1	1	-
Насадка на пісталет падаўжальная з металічным раздымам	-	-	1
Насадка на пісталет распыляльная рэгуляваная	1	1	-
Насадка на пісталет «Гразевая фрэза»	1	1	1
Фарсунка распыляльная (0°, 15°, 25°, 40°)	-	-	4
Шланг высокага ціску (ПВХ, 5м)	1	-	-
Шланг высокага ціску (мяккі ПВХ, 6м)	-	1	-
Шланг высокага ціску (АР, 8м)	-	-	1
Пенагенератор (550мл)	1	-	-
Пенагенератор (1000мл)	-	1	1
Быстросъемный коннектор з фільтрам	1	1	1
Быстросъемный перахаднік на шланг 3/4"	1	1	1
Іголка для прачысткі сопла	1	1	1
Пашпарт вырабы	1	1	1

УВАГА! Камплектацыя вырабы можа быць зменена вытворцам без папярэдняга паведамлення пры ўмове захавання функцыянальнага прызначэння і спажывецкіх уласцівасцяў вырабы.

УВАГА! На дадатковыя расходныя аксэсуары і дапаможныя прылады, якія пастаўляюцца ў камплекце, гарантыйныя абавязацельствы не распаўсюджваюцца.

5.АПІСАННЕ КАНСТРУКЦЫІ

Мадэль: МВЭ 2116К

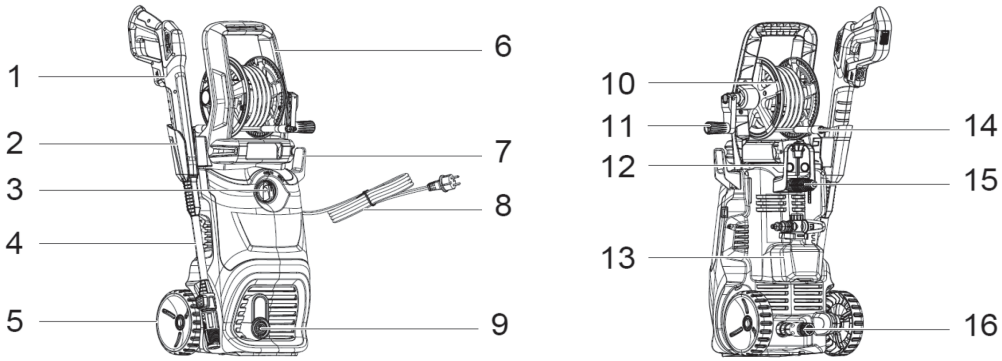

Рыс. 1a

Мадэль: МВЭ 2418К

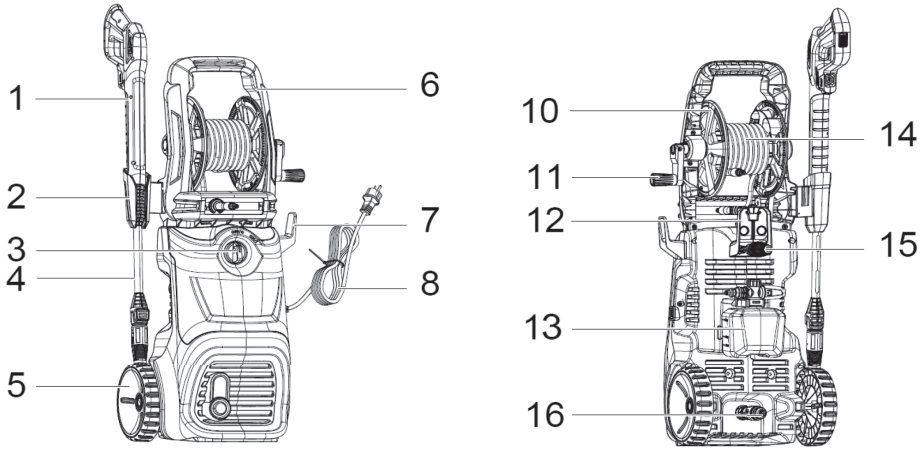

Рыс. 1b

Мадэль: МВЭ 2518ИК

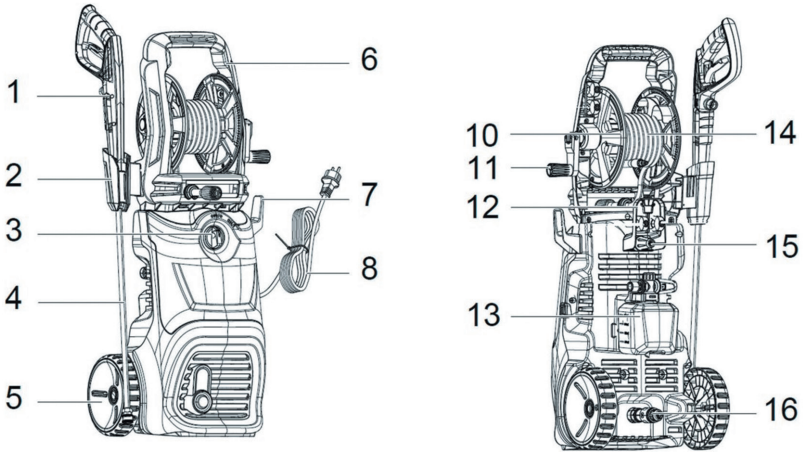

Рыс. 1с

1-пісталет
2-трымальнік пісталета
3-выключальнік рухавіка (ВКЛ / ВЫКЛ)
4-насадка на пісталет падаўжальная
5-колы
6-дзяржальня для транспарціроўкі
7-трымальнік кабеля харчавання
8-кабель харчавання
9-раздым для шланга высокага ціску
10 – катушка для шланга в/д
11 – ручка катушки для шланга в/д
12 – держатель аксессуаров
13 – пеногенератор
14 – шланг высокого давления
15 – насадка «Грязевая фреза»
16 – фильтр предварительной очистки воды с штуцером для присоединения коннектора всасывающего шланга

УВАГА! Вытворца пакідае за сабой права ўносіць нязначныя змены ў знешні выгляд, канструкцыю і камплектацыю вырабы, якія не пагаршаюць яго спажывецкія ўласцівасці, надзейнасць і бяспеку эксплуатацыі, без папярэдняга паведамлення.

6. ПАДРЫХТОЎКА ДА ПРАЦЫ

УВАГА! Дастаньце мыйку высокага ціску з упакоўкі, праверце камплектацыю і адсутнасць механічных пашкоджанняў на агрэгаце і аксэсуарах.

УВАГА! Пры зборцы і падключэнні мыйка высокага ціску павінна быць адключаная ад электрычнай сеткі.

1. Усталюйце пераносчыка ручку з шпулькай і шлангам высокага ціску на мыйку і замацуеце з дапамогай двух вінтоў (Рыс. 2) (толькі для мадэлі МВЭ 2116К).

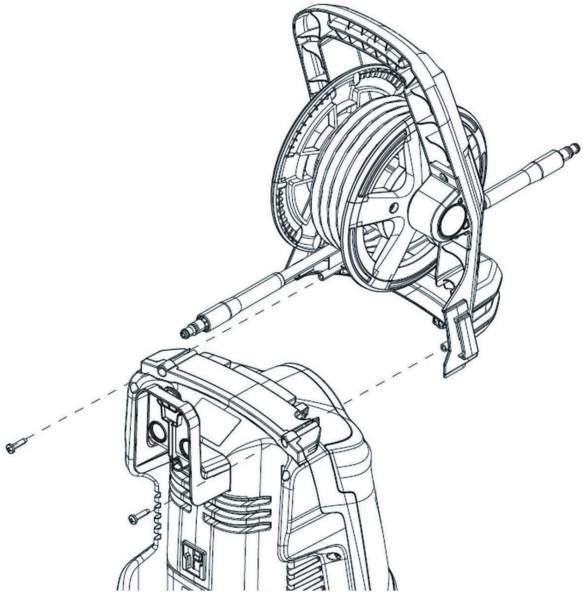

Рыс. 2

2. Усталюйце трымальнік аксесуараў на корпус мыйкі і замацуеце з дапамогай двух вінтоў (Рыс. 3).

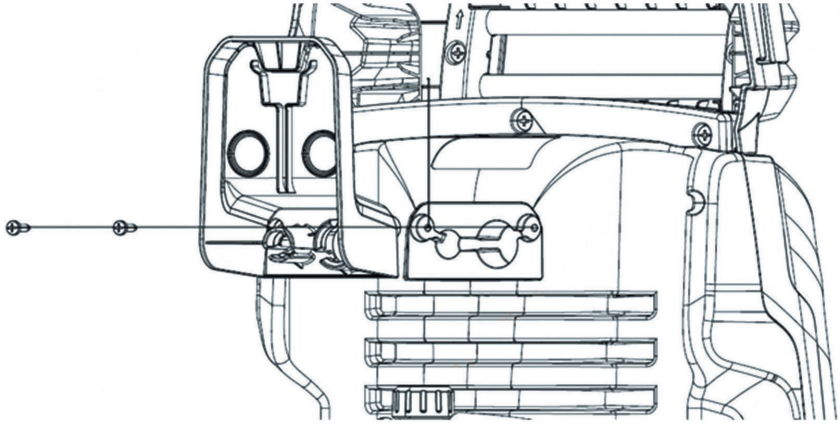

Рыс. 3

3. Усталюйце на мыйку трымальнік пісталета і трымальнік электракабеля харчавання, як паказана на Рыс. 4.

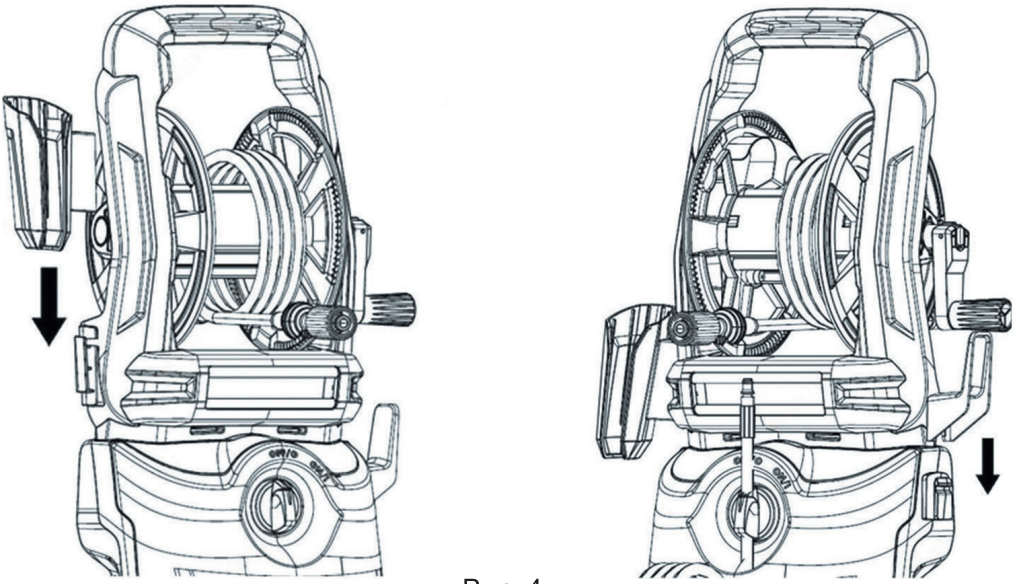

Рыс. 4

4. Усталюйце на мыйку трымальнік пеногенератора і ўстаўце пеногенератор ў трымальнік, як паказана на Рыс 5.

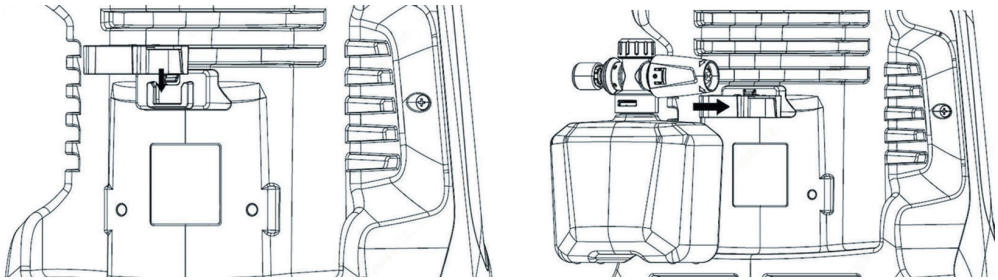

Рыс. 5

5. Усталюйце на пісталет падаўжальная асадку.

Для мадэляў МВЭ 2116К, МВЭ 2418к: сумясціце раз'ём асадкі з раздымам пісталета, націснеце на асадку і павярніце яе на 90 градусаў (Рыс. 6a).

Для мадэлі МВЭ 2518ИК: Усталюйце падаўжальная асадку на пісталет і закруціце па гадзіннікавай стрэлцы (Рыс. 6b)

На падаўжальная асадку ўсталюеце рабочую (распыляльнай) асадку-фарсунку. Насадка-фарсунка мае быстросъемное злучэнне. Для ўстаноўкі асадкі-фарсункі ўстаўце асадку-фарсунку ў раздым падаўжальнай асадкі і націснеце да пстрычкі. Для зняцця асадкі-фарсункі націсніце на кнопку або націсніце на ўтулку фіксатара ўніз, уздоўж ствала пісталета, у залежнасці ад мадэлі пісталета.

З мадэлямі МВЭ 2116К, МВЭ 2418к пастаўляюцца дзве асадкі на пісталет: распыляльная Рэгуляваная насадка і насадка «Гразевая фрэза» (Рыс. 6а).

З мадэллю МВЭ 2518ИК пастаўляецца 4 распыляльныя асадкі-фарсункі з вуглом распылення вады 0°, 15°, 25°, 40° і насадка» Гразевая фрэза « (Рыс. 6b).

Мадэли: МВЭ 2116К, МВЭ 2418К

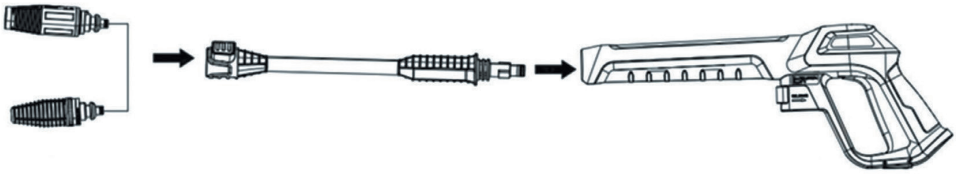

Рыс. 6а

Мадэль: МВЭ 2518ИК

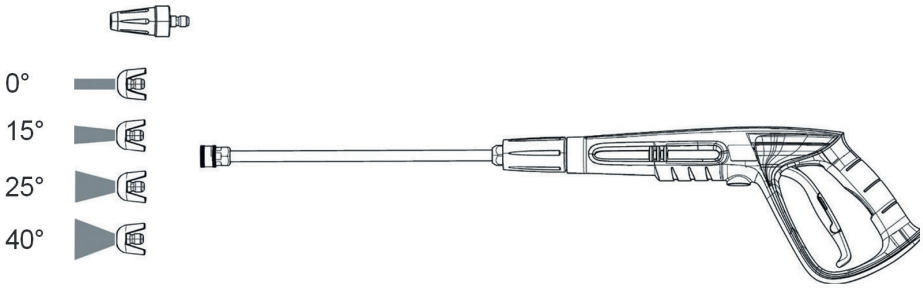

Рыс. 6b

6. Далучыце шланг высокага ціску да пісталета.

Для мадэляў МВЭ 2116К, МВЭ 2418К: устаўце штуцэр шланга высокага ціску ў раздым пісталета да пстрычкі (Рыс. 7а).

Для мадэлі МВЭ 2518ИК: накруціце прыцемках накладную ўтулку раздыма шланга на разьбовай раз'ём пісталета па гадзіннікавай стрэлцы (Рыс. 7b)

Для адлучэння шланга высокага ціску выключыце мыйку, перавёўшы выключальнік ў становішча «О», адлучыце відэлец ад электрычнай сеткі, перакрыйце падачу вады і націсніце на курок пісталета для поўнага скіду рэшткавага ціску. Націсніце на фіксатар разблакоўкі шланга (для мадэляў з быстросъемным раздымам) або адкруціць прыцемках накладную ўтулку шланга (для мадэляў з разьбовым раздымам) і адлучыце шланг ад пісталета.

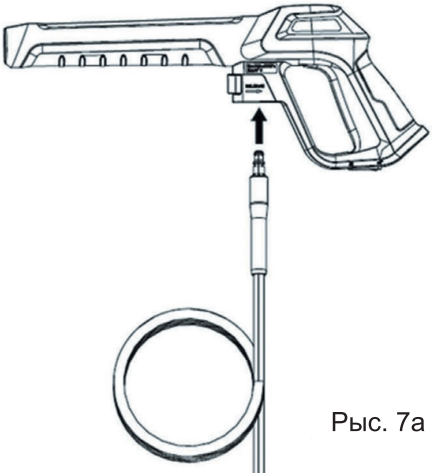

Рыс. 7a

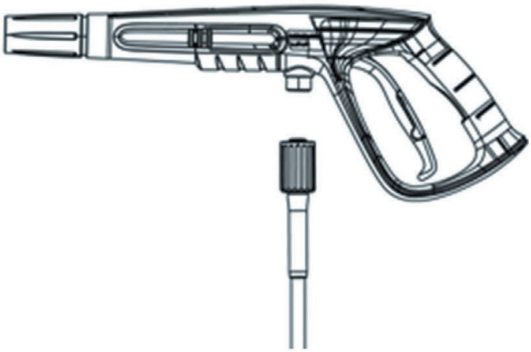

Рыс. 7b

7. Мадэль МВЭ 2116К мае быстросъемное злучэнне шланга высокага ціску з выхадных раздымам мыйкі. Распраўце шланг і падлучыце да раздыма мыйкі, уставіўшы штуцэр ў гняздо на пярэдняй панэлі мыйкі (Рыс. 8).

У мадэляў МВЭ 2418К, МВЭ 2518ик шланг высокага ціску ўжо падлучаны да мыйкі.

Разматайце шланг высокага ціску з шпулькі, пацягнуўшы яго на сябе за свабодны канец шланга, прытрымваючы корпус мыйкі рукой, альбо круцячы катушку ручкай разматайце шланг.

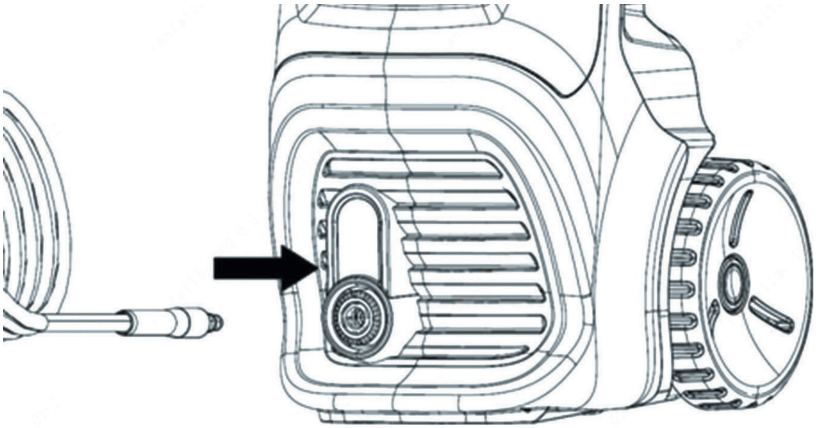

Рыс. 8

8. Усталюйце фільтр папярэдняй ачысткі вады на разьбовае адтуліну уваходнага штуцера падачы вады ў корпус мыйкі, закруціўшы Фільтр па гадзіннікавай стрэлцы (Рыс.9).

УВАГА! Адсутнасць фільтра можа прывесці да траплення бруду ў канструкцыю помпы і выхадам помпы з ладу (гарантыйным выпадкам не з'яўляецца).

Распраўце шланг падачы вады (у камплект не ўваходзіць). Прамыйце шланг чыстай вадой. У шлангу падачы вады не павінна быць бруду і старонніх уключэнняў. Рэкамендуемы дыяметр шланга падачы 3/4" (19мм). Шланг падачы вады павінен быць пругкім (несжимаемым) і без перагібаў.

Для падлучэння шланга падачы вады да ўваходнага быстросъемному раз'ём мыйкі выкарыстоўвайце быстросъемный перахаднік на шланг 3/4», які неабходна ўсталяваць на шланг.

Усталюйце на штуцэр фільтра папярэдняй ачысткі быстросъемный коннектор шланга падачы вады (Рыс. 10).

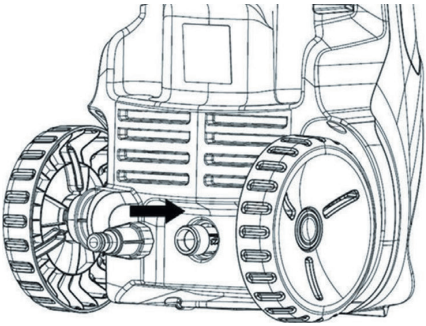

Рыс. 9

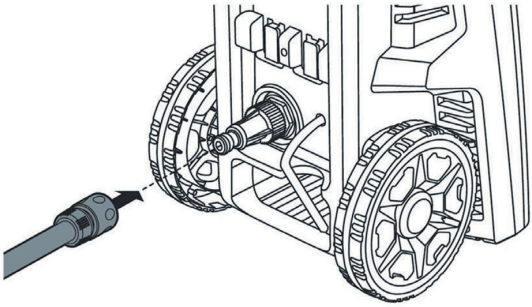

Рыс. 10

9. Падключыце шланг падачы вады да вадаправода або апусціце яго ў ёмістасць або рэзервуар з вадой (Рыс. 11).

УВАГА! Плот вады можа ажыццяўляцца як з вадаправоднай сеткі, так і з ёмістасці з вадой.

У выпадку плота вады з вадаправоднай сеткі, ціск вады ў сеткі не павінна перавышаць 6 бар. Эксплуатацыя мыйкі высокага ціску без фільтра папярэдняй ачысткі вады, асабліва, калі плот вады плануецца вырабляць з ёмістасцяў або натуральных вадаёмаў (балот, ручаёў, азёр, рэк і да т. п.) можа прывесці да паломкі вузлоў і агрэгатаў мыйкі высокага ціску, што гарантыйным выпадкам не з'яўляецца! Заборны шланг з фільтрам грубай ачысткі вады ў камплект пастаўкі не ўваходзіць, іх карыстальнік павінен набыць асобна!

УВАГА! Для прадухілення зваротнага патоку вады рэкамендуецца ўсталёўваць на шланг ў месцы падлучэння шланга да крана зваротны клапан, што прадухіліць адукацыю кавітацыі, зваротнага ўдару, выхаду з ладу канструкцыі і павысіць рэсурс эксплуатацыі мыйкі высокага ціску.

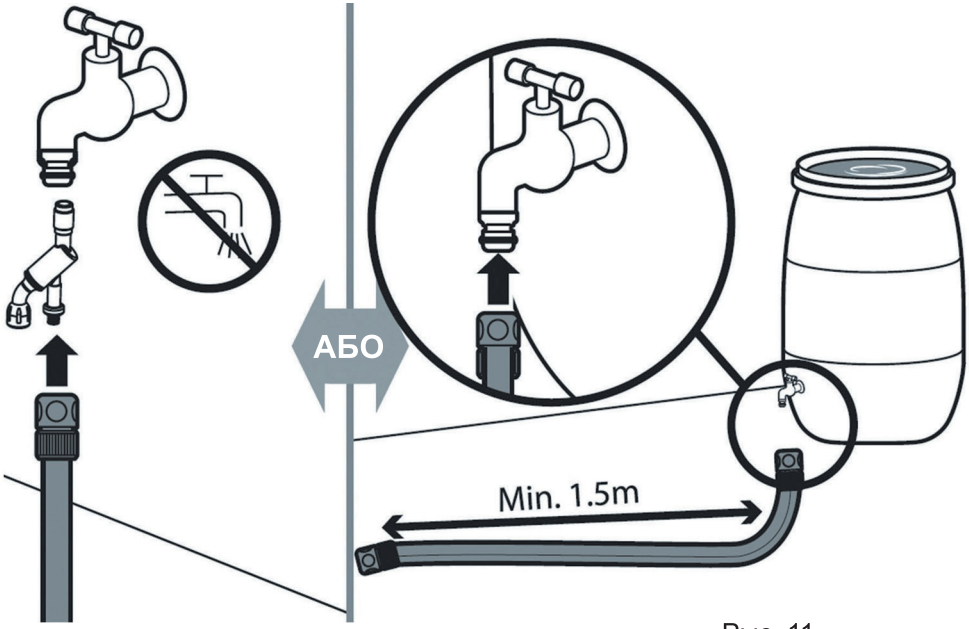

Рыс. 11

7. ЭКСПЛУАТАЦЫЯ

УВАГА! Напружанне і частата сеткі харчавання, а таксама характарыстыкі падаўжальніка, павінны супадаць з параметрамі мыйкі, названымі ў тэхнічных характарыстыках (Табліца 1).

7.1 Ўключэнне мыйкі і праца ад вадаправода

1. Збярыце мыйку згодна інструкцыям, апісаным у раздзеле 6 дадзенага пашпарта.
2. Пераканайцеся, што выключальнік мыйкі знаходзіцца ў становішчы «0» або «OFF».
3. Падключыце мыйку да электрычнай сеткі і да сістэмы падачы вады.

УВАГА! Гранічна дапушчальнае ціск вады на ўваходзе ў мыйку ў/д не павінна перавышаць 6 бар, а тэмпература вады павінна быць не вышэй за 50°C. рэкамендуемая даўжыня шланга да 25 метраў, дыяметрам 3/4" (19 мм).

4. Не ўключаючы рухавік, разблакуюцца курок пісталета і націсніце на курок. У залежнасці ад мадэлі пісталета Блакаванне курка можа быць двух варыянтаў: ползунковый перамыкач у ніжняй частцы пісталета, альбо складаны рычаг на тыльным баку курка. Вада самацёкам, пад ціскам вадаправоднай сеткі, павінна запоўніць контур мыйкі і пачаць выцякаць з усталяванай распыляльнай асадкі-фарсункі.

УВАГА! Рабіце так перад кожнай эксплуатацыяй агрэгата!

5. Уключыце рухавік мыйкі, перавядучы выключальнік 3 (Рыс. 1А-1С) у становішча «I» або «ON».
6. Дачакайцеся раўнамернай падачы бруі з асадкі-фарсункі пісталета і адпусціце курок.
7. Мыйка набярэ максімальны ціск і аўтаматычна спыніцца. Для далейшай эксплуатацыі мыйкі націсніце на курок пісталета.

Калі рухавік кароткачасова запускаецца і тут жа аўтаматычна спыняецца, калі выключальнік знаходзіцца ў становішчы ON, а курок пісталета адпушчаны, гэта азначае, што ў сістэме няма герметычнасці (напрыклад, ёсць подтеканіе ў злучэнні шлангаў). У гэтым выпадку рэкамендуецца праверыць злучэння і ліквідаваць праблему. У выпадку немагчымасці ліквідаваць праблему, выключыце мыйку, адлучыце яе ад электрычнай сеткі і звярніцеся ў аўтарызаваны сэрвісны цэнтр ELITECH.

7.2 Ўключэнне мыйкі і праца ў рэжыме самовсасывания

Для працы мыйкі ў рэжыме самовсасывания неабходна выканаць наступныя ўмовы:

• Мыйка павінна быць ўстаноўлена не вышэй 0,5 метраў ад паверхні вады.

• Даўжыня всасывать шланга не павінна перавышаць 3 метраў пры дыяметры 3/4" (19мм).

• Шланг падачы вады не павінен мець перагібаў, пашкоджанняў і участкаў, якія абмяжоўваюць паступленне вады. Для рэжыму самовсасывания выкарыстоўвайце шланг, ўстойлівы да разрэджання і ня дэфармуецца пры працы помпы.

• На канцы всасывать шланга павінен быць усталяваны зваротны клапан з фільтрам грубай ачысткі вады.

1. Збярыце мыйку згодна інструкцыям, апісаным у раздзеле 6 дадзенага пашпарта.
2. Усталюйце мыйку ў становішча не вышэй 0,5 метра ад паверхні вады.
3. Запоўніце всасывать шланг вадой. Праверыўшы наяўнасць фільтра папярэдняй ачысткі вады, трывала замацуеце всасывать шланг на впускном штуцэры.
4. Пераканайцеся, што выключальнік мыйкі знаходзіцца ў становішчы «0» або «OFF».

5. Падключыце мыйку да электрычнай сеткі. Трывала Падлучыце запоўнены вадой всасывать шланг да ўваходнага штуцэру падачы вады на мыйцы.
6. Зніміце з пісталета распыляльнай асадку-фарсунку. Гэта дапаможа помпай хутчэй запоўніць контур мыйкі вадой і знізіць час працы помпы без вады.
7. Разблакуйце курок пісталета. У залежнасці ад мадэлі пісталета Блакаванне курка можа быць двух варыянтаў: ползунковый перамыкач у ніжняй частцы пісталета, альбо складаны рычаг на тыльным баку курка.
8. Націсніце на курок пісталета і ўключыце матор мыйкі, перавёўшы выключальнік 3 (Рыс. 1А-1С) у становішча «I» або «ON». Пасля таго як вада пальецца з пісталета, адпусціце курок. Мыйка набярэ максімальны ціск і аўтаматычна спыніцца.
9. Усталюйце на пісталет распыляльнай асадку-фарсунку і націсніце на курок пісталета для далейшай эксплуатацыі мыйкі.

УВАГА! У рэжыме самовсасывания час запаўнення помпы вадой пасля ўключэння не павінна перавышаць 1 хвіліны. Калі на працягу гэтага часу вада не пачала паступаць з пісталета, неадкладна выключыце мыйку і праверце Запаўненне всасывать шланга вадой, герметычнасць злучэнняў, стан фільтраў і становішча мыйкі адносна ўзроўню вады. Не дапускайце працяглай працы помпы без паступлення вады.

7.3 Выключэнне мыйкі

1. Перавядзіце выключальнік 3 (Рыс. 1А-1С) у становішча «0».
2. Адключыце мыйку ад электрычнай сеткі.
3. Адключыце падачу вады.
4. Націсніце на курок пісталета для скіду ціску.
5. Пасля поўнага скіду ціску заблакуйце курок пісталета ахоўным фіксатарам.

7.4 Сістэма «Аўтастоп»

Мадэлі ELITECH МВЭ абсталяваны сістэмай «Аўтастоп». Пры адпушчэнні курка пісталета рухавік мыйкі аўтаматычна спыняе працаваць. Пры націску на курок рухавік аднаўляе сваю працу.

7.5 Праца ў рэжыме мыйкі з пеногенератором

Мыйка можа выкарыстоўвацца для бескантактавы мыйкі актыўнай пенай з ужываннем спецыяльнага шампуня. Для гэтага неабходна выкарыстоўваць асадку пеногенератор (уваходзіць у камплект). Для выкарыстання пеногенератора неабходна зняць з пісталета распыляльную асадку-фарсунку і на яе месца ўсталяваць пеногенератор (Рыс. 12).

Для пеногенератора выкарыстоўваецца спецыяльны канцэнтраваны шампунь для бескантактавы мыйкі. Шампунь разводзіцца з вадой у прапорцыі, паказанай на ўпакоўцы з шампунем, і заліваецца ў бачок пеногенератора. На выхадзе з пеногенератора утворыцца актыўная пена.

Актыўная пена наносіцца на апрацоўваную паверхню і пакідаецца на некаторы час для актывацыі дзеянні хімічных рэчываў. Час ўздзеяння пены паказана на ўпакоўцы з шампунем. Затым пена змываецца багатым колькасцю вады. Рэгулятарам на пеногенераторе рэгулюецца расход шампуня.

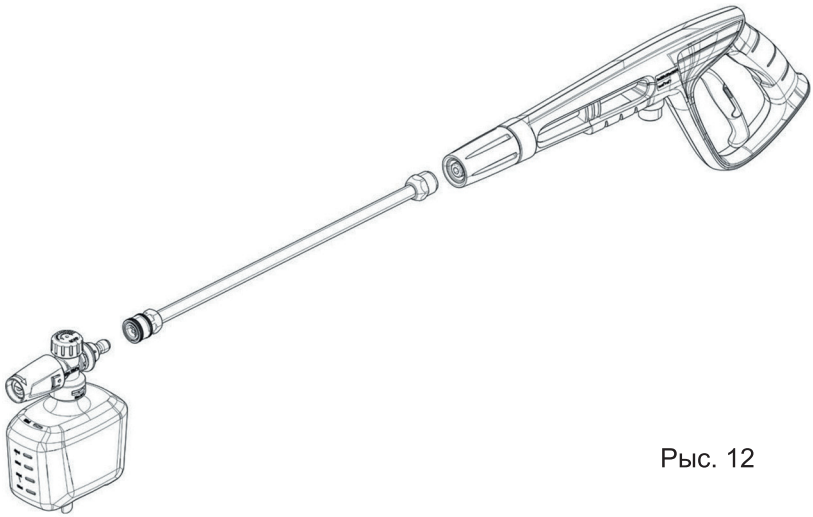

Рыс. 12

8. ТЭХНІЧНАЕ АБСЛУГОЎВАННЕ

УВАГА! Перад аглядам, ачысткай і тэхнічным абслугоўваннем выключыце мыйку, адлучыце відэлец ад электрычнай сеткі, перакрыйце падачу вады і націсніце на курок пісталета для поўнага скіду рэшткавага ціску.

Для забеспячэння бяспекі і працяглай эксплуатацыі мыйкі высокага ціску, любы рамонт або рэгуляванне неабходна выконваць у аўтарызаваных сэрвісных цэнтрах ELITECH з ужываннем арыгінальных запасных частак.

Перад кожным выкарыстаннем, праверыць стан кабеля харчавання, відэльцы, корпус, выключальнік, шланг высокага ціску, пісталет-распыляльнік, курку і яго ахоўны фіксатар, рэзьбавыя і быстросъемные злучэння. Эксплуатацыя пашкоджаных элементаў не дапускаецца.

Перад пачаткам працы і пры завяршэнні працы правярайце распыляльныя асадкі-фарсункі. Калі распыляльная фарсунка забілася брудам, прачысціце яе спецыяльнай іголкай (пастаўляецца ў камплекце) (Рыс. 13).

Перад пачаткам працы і пры завяршэнні працы правярайце стан фільтра папярэдняй ачысткі вады. Праз кожныя 10 гадзін працы адлучайце фільтр, разбірайце яго і прамывайце чыстай праточнай вадой (Рыс. 14).

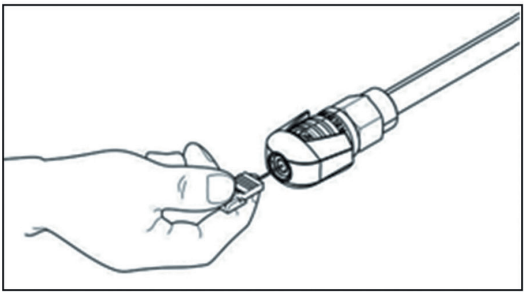

Рыс. 13

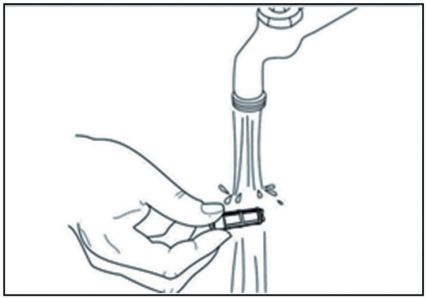

Рыс. 14

Рэгламент тэхнічнага абслугоўвання

Табліца 3

Найменне вузла і аперацыі		Да / пасля выкарыстання	Кожныя 10 гадзін працы	Пасля зімовага захоўвання
Шланг высокага ціску	Праверыць		•	•
	Замяніць	Пры неабходнасці / пашкоджанні.		
Сопла / фарсунка распыляльнай асадкі	Праверыць / пачысціць	•		•
	Замяніць	Пры неабходнасці / пашкоджанні.		
Фільтр папярэдняй ачысткі вады	Праверыць	•		
	Прамыць		•	
	Замяніць			•
Пісталет	Праверыць	•		•
	Замяніць	Пры неабходнасці / пашкоджанні.		
Ўшчыльняльныя кольцы	Праверыць		•	•
	Замяніць	Пры неабходнасці / пашкоджанні. (*).		

(*) Гэтыя аперацыі варта выконваць у аўтарызаваным сэрвісным цэнтры ELITECH з ужываннем арыгінальных запасных частак.

9. МАГЧЫМЫЯ НЯСПРАЎНАСЦІ І МЕТАДЫ ІХ ЛІКВІДАЦЫІ

Табліца 4

Няспраўнасць	Магчымая прычына	Дзеянні па ліквідацыі
Помпа не дасягае устаноўленага ціску	Клапаны зношаныя	Звярніцеся ў сэрвісны цэнтр ELITECH.
	Забруджванне фільтра папярэдняй ачысткі вады	Ачысціце фільтр.
	Недастатковы напор вады	Цалкам адкрыць вадаправодны кран / скараціць всасывать шланг або паменшыць вышыню ўсмоктвання пры плоце вады з ёмістасці.
	Наяўнасць паветра ў сістэме	Праверце злучэння на герметычнасць.
Скокі ціску	Забруджванне фільтра папярэдняй ачысткі вады	Ачысціце фільтр.
	Высокая тэмпература вады на ўваходзе	Адрэгулюйце тэмпературу вады.
	Засмечаных фарсункі	Ачысціце фарсунку.
Рухавік гудзе, але мыйка не працуе	Недастатковае напружанне сеткі	Праверце напружанне сеткі.
	Занадта доўгі падаўжальнікам або недастатковае перасек яго правадоў	Выкарыстоўвайце падаўжальнікам з даўжынёй і перасекам правадоў, якія адпавядаюць патрабаванням раздзела 2.
	Працяглы просты мыйкі	Звярніцеся ў сэрвісны цэнтр ELITECH.
	Мыйка няспраўная	Звярніцеся ў сэрвісны цэнтр ELITECH.
Рухавік не запускаецца	Адсутнасць напружання ў сеткі	Праверце напружанне сеткі.
	Працяглы просты мыйкі	Звярніцеся ў сэрвісны цэнтр ELITECH.
	Мыйка няспраўная	Звярніцеся ў сэрвісны цэнтр ELITECH.
Уцечка вады	Знос ўшчыльняючымі пракладак помпы	Звярніцеся ў сэрвісны цэнтр ELITECH.
	Злучэння шлангаў ня герметычныя	Праверце злучэння на герметычнасць.

Няспраўнасць	Магчымая прычына	Дзеянні па ліквідацыі
Павышаны шум	Высокая тэмпература вады на ўваходзе	Панізьце тэмпературу вады ніжэй 40°C.
Пры націску на курок пісталета мыйка не ўключаецца або нізкі ціск на выхадзе	Засмечаных фарсункі	Ачысціце фарсунку.
У рэжыме чакання рухавік мыйкі перыядычна ўключаецца	Злучэння шлангаў ня герметычныя	Праверце злучэння на герметычнасць.
	Працякае клапан пісталета	Заменіце пісталет.
	Знос ўшчыльняючымі пракладак помпы	Звярніцеся ў сэрвісны цэнтр ELITECH.

10. ТРАНСПАРЦІРОЎКА І ЗАХОЎВАННЕ

УВАГА! Перад транспарціроўкай або пастаноўкай на захоўванне неабходна цалкам зліць ваду з помпы мыйкі.

Транспарціроўка

Выраб у ўпакоўцы вытворцы можна транспартаваць усімі відамі крытага транспарту пры тэмпературы паветра ад -50°з да +50 °З і адноснай вільготнасці да 80% (пры тэмпературы +25°З) У адпаведнасці з правіламі перавозкі грузаў, якія дзейнічаюць на дадзеным выглядзе транспарту.

Перад транспартаваннем выключыце выраб, адлучыце відэлец ад разеткі і Дачакайцеся поўнага прыпынку рухаюцца частак. Ачысціце выраб ад забруджванняў. Кабель харчавання абкладзеце так, каб выключыць яго перагін, перакручванне, пераціснутыя, пашкоджанне відэльцы і ізаляцыі. Не пераносіце і ня транспартуйце выраб за кабель харчавання.

Пры перавозцы надзейна зафіксуйце выраб, каб выключыць падзенне, ўдары, вібрацыю і пашкоджанне корпуса, кабеля харчавання, відэльцы, органаў кіравання, шланга высокага ціску, пісталета, фітынгаў і іншых прыладаў.

Захоўванне

Захоўваеце мыйку высокага ціску ў сухім, чыстым памяшканні, недаступным для дзяцей і старонніх асоб. Рэкамендуемы тэмпературны дыяпазон захоўвання-ад +5 да + 40 °С. Не дапускайце захоўвання мыйкі высокага ціску ва ўмовах падвышанай вільготнасці, адукацыі кандэнсату, ўздзеяння атмасферных ападкаў, агрэсіўных рэчываў, прамых сонечных прамянёў, высокіх тэмператур і механічных удараў.

Пасля захоўвання або транспартавання пры адмоўнай тэмпературы не ўключайце мыйку адразу пасля ўнясення ў цёплае памяшканне. Вытрымаеце выраб

пры пакаёвай тэмпературы да поўнага знікнення кандэнсату. Перад паўторным выкарыстаннем праверце стан кабеля, відэльцы, корпуса, выключальніка і ахоўных элементаў.

Перад доўгім захоўваннем:

• Адключыце мыйку высокага ціску ад сістэмы водазабеспячэння і зніміце шланг высокага ціску. Кароткачасова (на некалькі секунд) уключыце мыйку для поўнага выхаду вады з помпы высокага ціску.

• Адлучыце і прасушыце ўсё абсталяванне-пісталет, падаўжальная асадку, пеногенератор, шлангі, фарсункі.

• Зніміце фільтр ачысткі вады, прамыйце яго і прасушыце.

УВАГА! Не дапускаецца захоўваць або транспартаваць мыйку ў перавернутым становішчы, укладваць яе на бок або нахіляць больш чым на 20° ад вертыкальнага працоўнага становішча.

11. УТЫЛІЗАЦЫЯ

Мыйка высокага ціску, яе складовыя часткі, кабель харчавання, электронныя кампаненты, абсталяванне, расходныя матэрыялы і ўпакоўка падлягаюць ўтылізацыі ў адпаведнасці з дзеючымі правіламі абыходжання з электратэхнічнымі адходамі. Не выкідвайце выраб разам з бытавымі адходамі.

Перад утылізацыяй выключыце выраб, адлучыце відэлец ад разеткі, дачакайцеся поўнага прыпынку электрарухавіка і помпы, ачысціце выраб ад забруджванняў. Не разбірайце электрычную частку вырабы самастойна, калі гэта не прадугледжана пашпартам.

Пластыкавыя, металічныя, гумовыя і кардонныя элементы па магчымасці перадавайце на перапрацоўку асобна. Няспраўныя электрычныя вырабы, кабелі, электронныя блокі і выключальнікі перадавайце ў спецыялізаваныя пункты прыёму або арганізацыі, якія выконваюць ўтылізацыю такіх адходаў.

12. ТЭРМІН СЛУЖБЫ

Выраб ставіцца да бытавога класа. Тэрмін службы складае 5 гадоў.

13. ДАДЗЕНЫЯ ВЫТВОРЦЫ, ІМПАРЦЁРА І СЕРТЫФІКАТА / ДЭКЛАРАЦЫІ І ДАТЫ ВЫТВОРЧАСЦІ

Дадзеныя аб вытворцу, імпарцёры, а таксама дадзеныя аб афіцыйным прадстаўніку і інфармацыя аб сертыфікаце / дэкларацыі і даце вытворчасці знаходзяцца ў дадатку №1 да пашпарце вырабы.

14. ГАРАНТЫЙНЫЯ АБАВЯЗАЦЕЛЬСТВЫ

Гарантыйны тэрмін на выраб складае 24 месяцы з моманту продажу спажыўцу.

Тэрмін службы вырабы і камплектуючых усталёўваецца вытворцам і паказаны ў пашпарце.

На працягу гарантыйнага тэрміну пакупнік мае права на бясплатнае ліквідацыю няспраўнасцяў, якія з'явіліся следствам вытворчых дэфектаў. Рамонт і экспертыза тавару пры выяўленні недахопу вырабляецца толькі ў аўтарызаваных сэрвісных цэнтрах, актуальны пералік якіх можна знайсці на сайце **elitech.ru**.

Гарантыйнае абслугоўванне вырабляецца пры прад'яўленні дакумента, які пацвярджае факт набыцця вырабы, і гарантыйнага талона пры яго наяўнасці. Адсутнасць дакумента, які пацвярджае набыццё, не з'яўляецца падставай для адмовы ў гарантыйным абслугоўванні, калі спажывец можа пацвердзіць факт і дату пакупкі іншымі спосабамі (у тым ліку сведкавымі паказаннямі, электроннымі чэкамі, выпіскамі па банкаўскіх рахунках). Пры адсутнасці дакумента, які пацвярджае дату продажу, тэрмін пачатку гарантыі вылічаецца з дня вырабу вырабы. Замяняць па гарантыі вырабы, вузлы і дэталі пераходзяць ва ўласнасць сэрвіснага цэнтра.

Гарантыйнае абслугоўванне не распаўсюджваецца на вырабы, недахопы якіх паўсталі з прычыны:

• парушэнні ўмоў і правілаў эксплуатацыі, захоўвання і/або транспарціроўкі вырабы, а таксама пры адсутнасці або частковым адсутнасці або пашкоджанні маркіровачнага шыльдзікам і / або серыйнага нумара вырабы;

• эксплуатацыі вырабы з прыкметамі няспраўнасці (павышаны шум, вібрацыя, моцны нагрэў, нераўнамернае кручэнне, страта магутнасці, зніжэнне абаротаў, моцнае іскрэнне, пах гару, нехарактэрны выхлап);

• механічных пашкоджанняў (расколін, сколаў, увагнутасцяў, дэфармацый і г. д.);

• пашкоджанняў, выкліканых уздзеяннем агрэсіўных асяроддзяў, высокіх тэмператур ці іншых знешніх фактараў, пры карозіі металічных частак;

• пашкоджанняў, выкліканых моцным унутраным або вонкавым забруджваннем, трапленнем у выраб іншародных прадметаў і вадкасцяў, матэрыялаў і рэчываў, засмечаных вентыляцыйных каналаў (адтулін), алейных каналаў, а таксама пашкоджанняў, якія наступілі з прычыны перагрэву, няправільнага захоўвання, неналежнага сыходу;

• натуральнага зносу зацятых, трупца, перадаткавых дэталяў і матэрыялаў;

• ўмяшання ў працу або пашкоджанні лічыльніка мотагадзін;

• перагрузкі або няправільнай эксплуатацыі. Да безумоўным прыкметах перагрузкі вырабы ставяцца (але не абмяжоўваючыся): з'яўленне кветак пабегла, адначасовы выхад з ладу спалучаных або паслядоўных дэталяў, напрыклад ротара і статара, выхад з ладу шасцярні рэдуктара і якара, першаснай абмоткі трансфарматара, дэфармацыя або аплаўлены дэталяў, вузлоў вырабы або пра-

вадоў электрарухавіка пад дзеяннем высокай тэмпературы, а таксама з прычыны неадпаведнасці параметраў электрасеткі паказаным у табліцы наміналаў для дадзенага вырабы;

• выхаду з ладу зменных прыстасаванняў (зорачак, ланцугоў, шын, фарсунак, дыскаў, нажоў кусторезы, газонакасілак і трымераў, лёскі і триммерных галовак, ахоўных кажухоў, акумулятараў, свечак запальвання, паліўных і паветраных фільтраў, рамянёў, пілак, зорачак, цанг, зварачных наканечнікаў, шлангаў, пісталетаў і асадак для мыек высокага ціску, элементаў нацяжэння і мацавання (нітаў, гаек, фланцаў), паветраных фільтраў і да т. п.), а таксама няспраўнасці вырабы, выкліканыя гэтымі відамі зносу;

• невыканання патрабаванняў да складу і якасці паліўнай сумесі, які пацягнуў выхад з ладу поршневай групы (заляганне поршневага кольцы і / або наяўнасць драпін і задзіраку на ўнутранай паверхні цыліндру і паверхні поршня, разбурэнне або аплаўлены апорных падшыпнікаў шатуна і поршневага пальца);

• недастатковай колькасці алею або неадпаведнасці тыпу алею ў картэры ў кампрэсараў, 4-тактных рухавікоў (наяўнасць драпін і задзіраку на шатуне, каленвале, нават пры наяўнасці датчыка ўзроўню алею);

• выхаду з ладу расходных і хутказношвальных дэталяў, зменных прыстасаванняў і камплектуючых (стартэры, прывадныя шасцярні, накіроўвалыя ролікі, прывадныя рамяні, колы, гумовыя амартызатары, ўшчыльняльнікі, сальнікі, стужка тормазы, ахоўныя кажухі, падпальваюць электроды, тэрмапары, счапленне, Змазка, вугальныя шчоткі, вядучыя зорачкі, зварачная гарэлка (сопла, наканечнікі і накіроўвалыя каналы), ствалы, клапаны мыек высокага ціску, і т. п.), а таксама на няспраўнасці вырабы, выкліканыя гэтымі відамі зносу;

• ўмяшання з пашкоджаннем шпліц крапежных элементаў, пломбаў, ахоўных стыкераў і да т. п.

Гарантыя не распаўсюджваецца:

• На выраб, у канструкцыю якога былі ўнесены змены і дапаўненні;

• На вырабы бытавога прызначэння, якія выкарыстоўваюцца для прадпрымальніцкай дзейнасці або ў прафесійных, прамысловых мэтах (паводле прызначэння ў кіраўніцтве па эксплуатацыі);

• На прафілактычнае і тэхнічнае абслугоўванне вырабы (змазку ,прамыванне, чыстку, рэгуляванне і г. д.);

• Няспраўнасці вырабы, якія ўзніклі з прычыны выкарыстання прыладаў, спадарожных і запасных частак, якія не зьяўляюцца арыгінальнымі.

ELITECH®

ГАРАНТЫЙНЫ ТАЛОН

Найменне вырабу:_____

Мадэль:_____

Артыкул мадэлі:_____

Дата выпуску: _____

Серыйны нумар: _____

Дата продажу: _____

Штамп гандлёвай арганізацыі:

З умовамі гарантыйнага абслугоўвання азнаёмлены.
Прэтэнзій па вонкавым выглядзе тавара і камплекту пастаўкі не маю.

_____ (Подпіс пакупніка)

АДРЫЎНЫ ТАЛОН № _____
(запоўняецца супрацоўнікам сэрвіснага цэнтра)

Штамп сэрвіснага цэнтра

Дата прыёмкі_____

Сэрвісны цэнтр_____

Нумар заказу-нараду_____

Дата выдачы_____

Подпіс кліента_____

АДРЫЎНЫ ТАЛОН № _____
(запоўняецца супрацоўнікам сэрвіснага цэнтра)

Штамп сэрвіснага цэнтра

Дата прыёмкі_____

Сэрвісны цэнтр_____

Нумар заказу-нараду_____

Дата выдачы_____

Подпіс кліента_____

АДРЫЎНЫ ТАЛОН № _____
(запоўняецца супрацоўнікам сэрвіснага цэнтра)

Штамп сэрвіснага цэнтра

Дата прыёмкі_____

Сэрвісны цэнтр_____

Нумар заказу-нараду_____

Дата выдачы_____

Подпіс кліента_____

ҚҰРМЕТТІ САТЫП АЛУШЫ!

Elitech өнімдерін таңдағаныңыз үшін рахмет! Біз сізге осы төлқұжатта егжей-тегжейлі көрсетілген ақпаратпен мұқият танысуға және өндірушінің қауіпсіздік, пайдалану және жабдыққа техникалық қызмет көрсету жөніндегі ұсынымдарын мұқият орындауға кеңес береміз.

Паспортта қамтылған ақпарат паспортты шығару сәтіндегі техникалық сипаттамаларға негізделген.

Осы паспорт өнімді сенімді және қауіпсіз пайдалану үшін қажетті және жеткілікті ақпаратты қамтиды.

Өнімді жетілдіру жөніндегі тұрақты жұмысқа байланысты дайындаушы қосымша ескертусіз пайдаланудың сенімділігі мен қауіпсіздігіне әсер етпейтін оның конструкциясын өзгерту құқығын өзіне қалдырады.

Нәтижесінде Құрылғының техникалық сипаттамалары мен сыртқы түріне өзгерістер енгізіледі және төлқұжаттың мазмұны сатып алынған өнімге толық сәйкес келмеуі мүмкін. Осы төлқұжатты оқып жатқанда осыны есте сақтаңыз*.

(*) Өнім паспортының соңғы нұсқасымен сайтта танысуға болады elitech.ru.

Назар аударыңыз!

Сатып алу кезінде өнімді механикалық зақымданбағанын тексеріңіз.

Жабдықты тексеріңіз және кепілдік қызмет көрсету шарттарымен танысыңыз.

Тұтынушының тауарға, оның ішінде қолданылатын заңнамаға сәйкес техникалық жағынан күрделі тауарға қатысты талаптарын қою тәртібі тауарды өткізу мемлекетінің қолданыстағы заңнамасымен айқындалады.

МАЗМҰНЫ

1. Мақсаты....56
2. Қауіпсіздік ережелері....56
3. Техникалық сипаттамалары....59
4. Жинақтау....60
5. Дизайн сипаттамасы....61
6. Жұмысқа дайындық....63
7. Пайдалану....68
8. Техническое обслуживание....71
9. Ықтимал ақаулар және оларды жою әдістері....73
10. Тасымалдау және сақтау....74
11. Қайта өңдеу....75
12. Қызмет мерзімі....75
13. Өндіруші, импорттаушы және сертификат / декларация және өндіріс күні туралы мәліметтер....75
14. Кепілдік міндеттемелері....76

1. МАҚСАТЫ

Elitech VD» қысымды шайбалары автомобильдер мен басқа да жабдықтардың, террастардың, тротуар мен қасбеттік плиткалардың, ғимараттардың қасбеттерінің және басқа да суға төзімді беттердің жоғары қысымды су ағынымен тазартуға арналған. Тиісті қосымша жабдықты пайдаланған кезде Раковиналарды жаңбыр суын тазарту үшін қолдануға болады.

Қысымды жуу машинасы кернеуі 230 В және жиілігі 50 Гц болатын бір фазалы айнымалы ток желісінен жұмыс істеуге арналған.

Раковинаны пайдалану үшін берілетін су таза және механикалық қоспасыз болуы керек. Беттерді тиімді тазарту үшін көбік генераторын (стандартты) және арнайы жуғыш заттарды (бөлек сатып алынады) пайдалану ұсынылады.

Elitech MVE модельдері өздігінен сорғыш болып табылады және магистральдық су құбырына да, автономды су көздеріне де қосыла алады.

Тез тұтанатын, улы, агрессивті химиялық заттарды, пестицидтерді, гербицидтерді және осы жабдыққа арналмаған басқа да құрамдарды пайдалануға тыйым салынады.

Жуу режимі қайта-қысқа мерзімді: 15 минут жұмыс / 10 минут қозғалтқыш пен сорғыны ажырату.

2. ҚАУІПСІЗДІК ЕРЕЖЕЛЕРІ

Назар аударыңыз! Пайдалануға берілмес бұрын осы паспорттың мазмұнын, жабдықтың дизайнын, басқару элементтерін және оның қолданылу аясын мұқият оқып шығыңыз.

Құрылғыны тез тоқтатып, оны электр желісінен ажыратуды үйреніңіз.

Өндірушінің қауіпсіздік талаптары мен ұсынымдарын сақтамау бұйымның зақымдалуына, электр тогының соғуына, оператордың және оның айналасындағы адамдардың жарақаттануына, өртке және басқа да қауіпті жағдайларға әкелуі мүмкін.

• Жабдықты қоспас бұрын, электр желісінің жабдықты іске қосу және тұтыну тогының сипаттамаларына сәйкес келетініне, электр желісіндегі кернеу қондырғыны пайдалану үшін қажетті сипаттамаларға сәйкес келетініне көз жеткізіңіз.

• Раковинаның Қуат сымының электр ашасының түрі Розетка түріне сәйкес келуі керек.

• Раковинаны номиналды ажырату дифференциалдық тогы 30 мА аспайтын қорғаныш ажырату құрылғысы арқылы қосу ұсынылады.

• Қуат сымын тартып жатқанда, раковинаның электр ашасын розеткадан шығармаңыз.

• Қызып кету мен өрттің алдын алу үшін қуат кабелін толығымен босату керек.

• Электр кабелінің шатаспауын қадағалаңыз. Электр кабелін жылыту құрылғыларына, өткір жиектерге, майға және оның зақымдалуына әкелуі мүмкін қозғалмалы бөлшектерге жақын қоймаңыз.

• Әр қолданар алдында электр ашасы бар қуат кабелінің зақымдануын тексеріңіз. Егер қуат кабелі, жоғары қысымды шланг, мылтық зақымдалған болса, раковинаны пайдаланбаңыз. Жұмыс аймағындағы барлық өткізгіш бөліктер су ағынынан қорғалуы керек.

• Ұзартқышты пайдаланған кезде ұзартқыштың ұзындығын және сымдардың қимасын ескеріңіз. 1-10 м: 1-1,5 мм², 10-30 м: 2,5 мм².

• Ұзартқыш кабельдің желілік ашасы мен муфтасы болуы керек қорғалған судың түсуінен және ешқандай жағдайда суда болмауы керек. Сонымен қатар, муфта ешқашан жерде болмауы керек.

• Ылғал қолмен ешқашан қуат ашасы мен розеткаға тигізбеңіз.

• Жууды жарылғыш ортада, сондай-ақ тез тұтанатын газдардың, булардың және сұйықтықтардың жанында пайдалануға тыйым салынады.

• Раковинадан су ағыны жоғары қысыммен шығады. Реактивті адамдар мен жануарларға бағыттамаңыз.

• Жұмысты бастамас бұрын, ағынның өңделетін бетке зақым келтірмейтініне көз жеткізіңіз.

• Жоғары қысымды саптамадан шығатын су ағыны бүріккіш пистолетке әсер ететін итергіш күш жасайды. Аяғыңызға мықтап тұрғаныңызға көз жеткізіңіз, сонымен қатар бүріккіш пистолетті мықтап ұстаңыз. Ешқашан электр желісіне қосылған раковинаны қараусыз қалдырмаңыз.

• Раковинаны балалар немесе оқытылмаған қызметкерлер пайдаланбауы керек.

• Жеке қорғаныс құралдарын қолданыңыз (көзілдірік, аяқ киім және киім).

• Саптамаларды реттеу немесе ауыстыру алдында раковинаны электр желісінен ажыратыңыз.

• Егер Пайдаланушы осы паспортты және қауіпсіздік бойынша ұсыныстарды зерттемеген болса, қысымды жуғышты пайдалануға тыйым салынады.

• Жууды шаршау, мас күйінде немесе реакция мен зейінді нашарлататын препараттарды қабылдағаннан кейін пайдалануға тыйым салынады.

• Жұмыс кезінде тұрақты позицияны сақтаңыз және жоғары қысымды ағынның реактивті Күшін ескеріңіз. Тұрақсыз баспалдақта, баспалдақта немесе басқа тіректе бүріккіш пистолетпен жұмыс жасамаңыз. Биіктікте жұмыс істеу үшін осындай жұмыстарға арналған тұрақты жұмыс алаңын пайдаланыңыз.

• Жуу таза суды пайдалану арқылы пайдалануға арналған. Лас су немесе механикалық қоспалары бар су жуу ресурсын азайтады және түйіндер мен компоненттердің сынуына әкеледі, бұл кепілдік емес. Автономды контейнерден су алу кезінде суды алдын ала тазарту кіріс сүзгісін пайдаланыңыз. Су таза, құм, лай және басқа механикалық қоспаларсыз болуы керек.

• Раковинаның жұмыс орны тік. Раковинамен тік емес күйде жұмыс істеуге тыйым салынады.

• Жуғышты қоршаған ауаның теріс температурасында пайдалануға тыйым салынады. Бұл судың қатып қалуына және сорғының істен шығуына әкелуі мүмкін, бұл кепілдік жағдайы болмайды.

• Қозғалтқышты өшіріп, мылтықтың триггерін басу арқылы жоғары қысымды

шлангты раковинадан ажыратпас бұрын қалдық қысымды босатыңыз.

• Қысымды жуғыштың конструкциясына кез келген өзгерістерді өз бетінше енгізуге тыйым салынады.

Сервистік қызмет көрсету

Өнімді тек түпнұсқа қосалқы бөлшектерді пайдаланып, Elitech уәкілетті қызмет көрсету орталығында білікті жөндеушімен бірге ұстаңыз.

Назар аударыңыз! Өнімнің дизайнына өзгерістер енгізбеңіз. Өндіруші мен жеткізуші нәтижесінде пайда болған Салдарлар үшін жауап бермейді (өнімнің жарақаты мен зақымдануы). Оның конструкциясына өзгерістер енгізу кезінде өнімнің істен шығуы кепілдік жағдайы болып табылмайды.

Назар аударыңыз! Бұйымды осы паспортта көзделмеген кез келген басқа мақсаттарда пайдалану қауіпсіз пайдалану шарттарын бұзу болып табылады және өнім берушінің кепілдік міндеттемелерінің қолданылуын тоқтатады. Өндіруші мен жеткізуші өнімді мақсатсыз пайдалану салдарынан туындаған зақым үшін жауап бермейді. Мақсатсыз пайдалану кезінде өнімнің істен шығуы кепілдік жағдайы болып табылмайды.

Шекті күй критерийлері

Назар аударыңыз! Электр тогының соғуына, оператордың жарақаттануына, жабдықтың немесе мүліктің зақымдалуына әкелуі мүмкін ақаулар пайда болған кезде қысымды жуғышты пайдалануды дереу тоқтату қажет.

Шекті жағдай критерийлеріне мыналар жатады: қуат кабелінің, шанышқының, қорғаныш жерге тұйықталуының, ажыратқыштың, корпустың немесе электр оқшаулауының зақымдануы; жоғары қысымды шлангтың, бүріккіш пистолеттің, триггердің, оның қорғаныш бекіткішінің, бұрандалы және тез босатылатын қосылыстардың зақымдануы; сорғыдан судың ағуы; штаттық реттеудің немесе қысымды түсірудің мүмкінностьстігі;Электр қозғалтқышын өздігінен қосу немесе ажырату; сумен жабдықтаудың жарамды жүйесі кезінде қажетті қысымның болмауы; діріл-дің жоғарылауы, тән емес Шу, қызып кету, жану иісі, түтін немесе ұшқын.

Сондай-ақ, сору желісінің тығыздығы бұзылған, кавитация белгілері пайда болған, сорғы кептеліп қалған немесе өнімді қауіпсіз өшіру мүмкін болмаған кезде пайдалануды тоқтату керек.

Егер көрсетілген белгілер табылса, раковинаны өшіріңіз, оны электр желісінен ажыратыңыз, сумен жабдықтауды тоқтатыңыз, қалдық қысымды толығымен босату үшін мылтық триггерін басыңыз және уәкілетті Elitech қызмет көрсету орталығына хабарласыңыз.

3. ТЕХНИКАЛЫҚ СИПАТТАМАЛАРЫ

1-кесте

ПАРАМЕТРЛЕР / МОДЕЛЬДЕР	МВЭ 2116К	МВЭ 2418К	МВЭ 2518ИК
Код	E0600.018.00	E0600.017.00	E0600.016.00
Желінің кернеуі мен жиілігі, В / Гц	230 / 50	230 / 50	230 / 50
Қуат, Вт	2100	2400	2500
Электр қозғалтқышының түрі	Әмбебап коллектор / қылқалам (UNIVERSAL)		Асинхронды / щеткасыз (INDUCTION)
Айналу жиілігі, айн / мин	17 000	17 000	2 800
Электр тогының соғуынан қорғау класы	II	II	I
Судың енуінен қорғау дәрежесі	IPX5		
* Максималды қысым, бар	165	180	180
** Жұмыс / номиналды қысым, бар	110	120	130
Судың максималды шығыны, л / сағ	468	480	444
Номиналды су шығыны, л / сағ	336	360	420
Кіреберістегі судың максималды қысымы, бар	≤ 6		
«Автостоп» Жүйесі	есть		
Шлангтың ұзындығы / д, м	5	6	8
Шланг түрі / д	ПВХ	Жұмсақ ПВХ	Күшейтілген резеңке
Пайдалану кезіндегі қоршаған орта температурасы, °С	50		
Температура окружающей среды при эксплуатации, °С	от +1 до +40		
Жұмыс режимі	қайта-қысқа мерзімді, 15 мин Жұмыс / 10 мин үзіліс		
Lpa дыбыс қысымының деңгейі, дБ (А)	76	77	75
LWA дыбыстық қуат деңгейі, дБ (А)	90	91	89
Lwa, дБ(А)дыбыстық қуатының кепілдендірілген деңгейі	93	94	93
Электр кабелінің ұзындығы, м	5		
Жиналған түрдегі өнімнің жалпы өлшемдері, мм	287×328×820	421×355×911	421×355×911
Габариттік өлшемдері (қаптамада), мм	422×298×495	490×360×560	490×360×560
Салмағы, кг	9,1	10,8	19,8

* Максималды қысым-бұл раковинаның штаттық жұмысы кезінде кері (түсіру) клапан іске қосылған кезде тапаншаны ажырату сәтінде қысқа мерзімде пайда болатын ең үлкен қысым.

** Қысымды шайбалардағы жұмыс / номиналды қысым-бұл стандартты саптама арқылы номиналды су ағынындағы тұрақты қысым. Жұмыс қысымын бағыттаушы манометрмен өлшеуге болады және ол мылтыққа орнатылған саптамаға, сондай-ақ қысымды жуғыш қосылған электр желісіндегі кернеуге байланысты өзгереді.

4. ЖИНАҚТАУ

2-кесте

МОДЕЛИ	МВЭ 2116К	МВЭ 2418К	МВЭ 2518ИК
Код	E0600.018.00	E0600.017.00	E0600.016.00
Жуу	1	1	1
Жылдам ажыратылатын қосқыштары бар тапанша	1	1	-
Бұрандалы қосқыштары бар тапанша	-	-	1
Жылдам босатылатын коннекторы бар ұзартқыш тапаншаға арналған саптама	1	1	-
Металл коннекторы бар ұзартқыш тапаншаға арналған саптама	-	-	1
Бүріккіш пистолет саптамасы реттелетін	1	1	-
«Балшық кескіш» тапаншасының саптамасы	1	1	1
Бүріккіш саптама (0°, 15°, 25°, 40°)	-	-	4
Жоғары қысымды Шланг (ПВХ, 5м)	1	-	-
Жоғары қысымды Шланг (жұмсақ ПВХ, 6м)	-	1	-
Жоғары қысымды Шланг (AR, 8m)	-	-	1
Көбік генераторы (550мл)	1	-	-
Көбік генераторы (1000мл)	-	1	1
Сүзгісі бар жылдам ажыратылатын қосқыш	1	1	1
3/4"жылдам босатылатын шланг адаптері	1	1	1
Саптаманы тазартуға арналған ине	1	1	1
Өнім паспорты	1	1	1

Назар аударыңыз! Өнімнің жиынтығын өндіруші өнімнің функционалдық мақсаты мен тұтынушылық қасиеттері сақталған жағдайда алдын ала ескертусіз өзгерте алады.

Назар аударыңыз! Жиынтықта жеткізілетін қосымша керек-жарақтар мен қосалқы құралдарға кепілдік міндеттемелері қолданылмайды.

5. ДИЗАЙН СИПАТТАМАСЫ

Модели: МВЭ 2116К

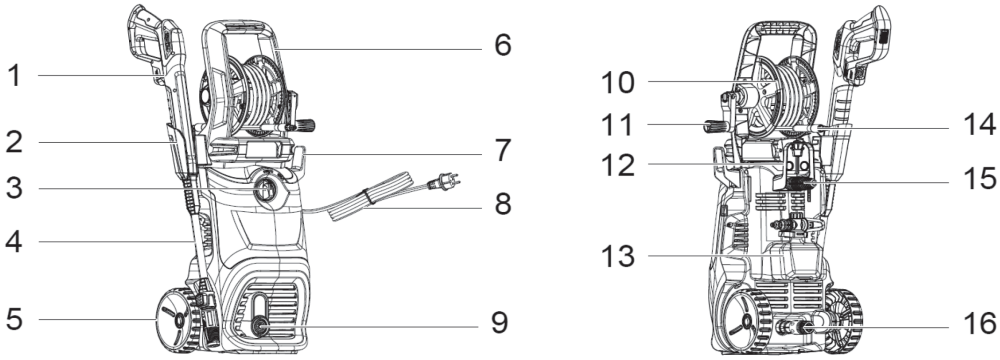

1a-сурет

Модели: МВЭ 2418К

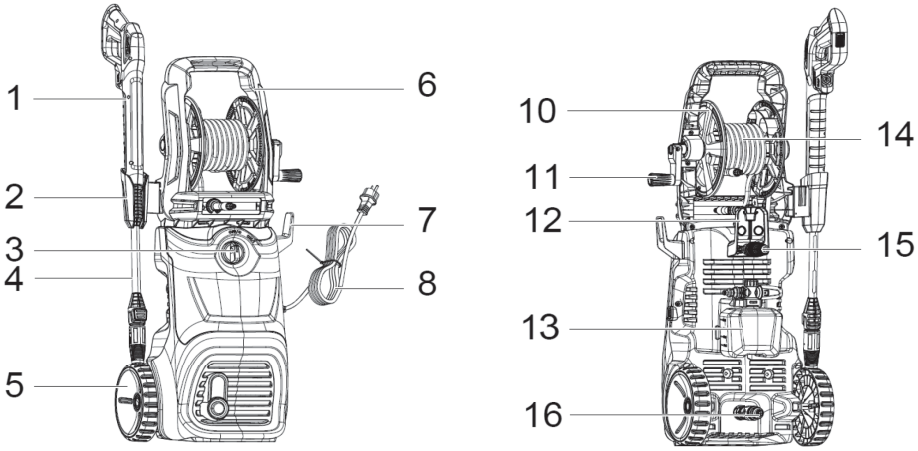

1b-сурет

Модели: МВЭ 2518ИК

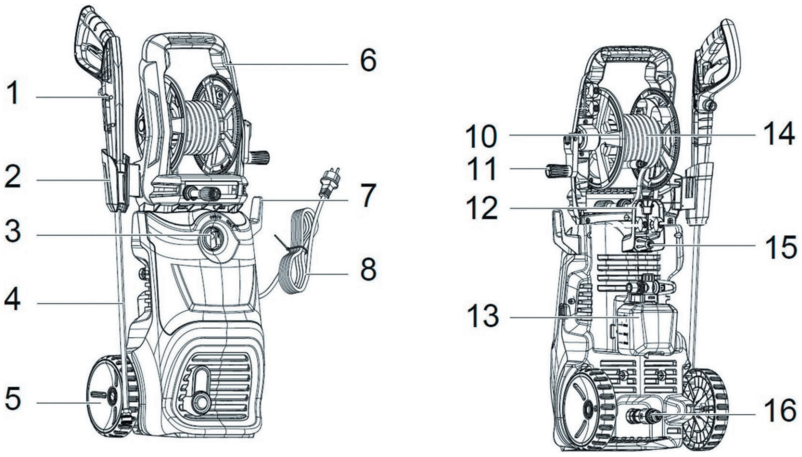

1с-сурет

1-мылтық
2-мылтық ұстағыш
3 - қозғалтқыш қосқышы (ҚОСУ/ӨШІРУ)
4-ұзартқыш тапаншаға арналған саптама
5-дөңгелектер
6-тасымалдау тұтқасы
7-қуат кабелінің ұстағышы
8-Қуат кабелі
9-жоғары қысымды шланг қосқышы
10-в/д шланг катушкасы
11-шланг катушкасының тұтқасы / д
12-аксессуар ұстағыш
13-көбік генераторы
14-жоғары қысымды шланг
15 - «Балшық кескіш» саптама
16-сорғыш шланг коннекторын қосуға арналған фитингтері бар суды алдын ала тазарту сүзгісі

Назар аударыңыз! Өндіруші өнімнің сыртқы түріне, конструкциясына және жиынтықталуына оның тұтынушылық қасиеттерін, сенімділігі мен пайдалану қауіпсіздігін бұзбайтын шамалы өзгерістер енгізу құқығын алдын ала ескертусіз өзіне қалдырады.

6. ЖҰМЫСҚА ДАЙЫНДЫҚ

Назар аударыңыз! Қаптамадан қысымды жуғышты алыңыз, жабдықты тексеріңіз және құрылғы мен керек-жарақтарда механикалық зақым жоқ.

Назар аударыңыз! Құрастыру және қосу кезінде қысымды жуғышты электр желісінен ажырату керек.

1. Жоғары қысымды катушка мен шлангпен тасымалдау тұтқасын раковинаға орнатыңыз және екі бұрандамен бекітіңіз (сурет. 2) (тек МВЭ 2116К моделі үшін).

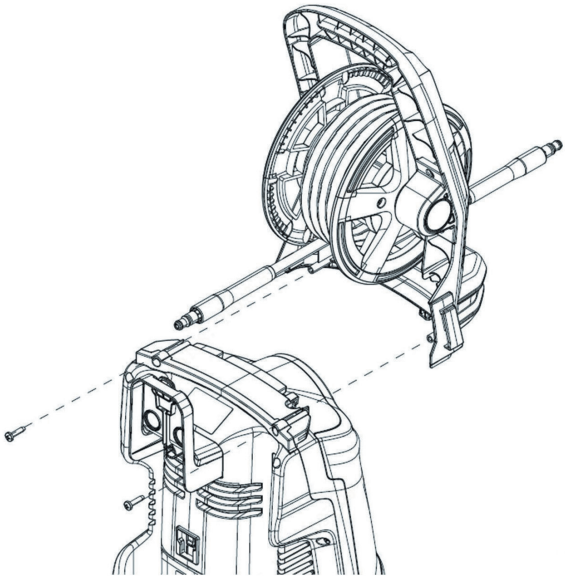

2-сурет

2. Аксессуар ұстағышын раковинаның корпусына орнатыңыз және оны екі бұрандамен бекітіңіз (3-сурет).

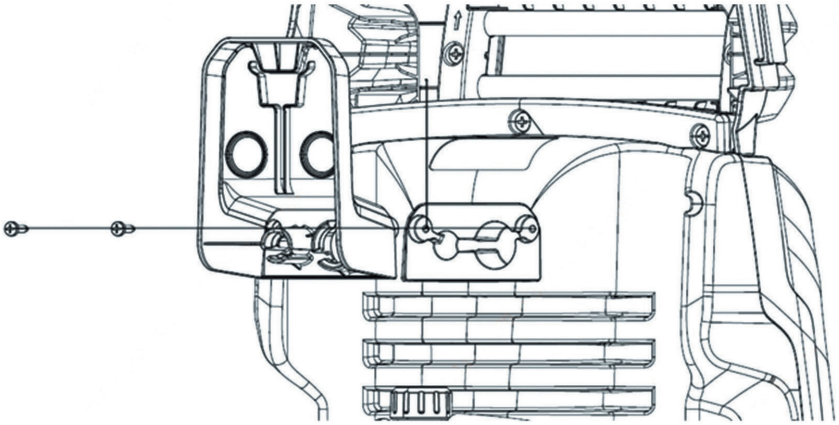

3-сурет

3. 4-суретте көрсетілгендей мылтық ұстағышын және қуат кабелінің ұстағышын раковинаға орнатыңыз.

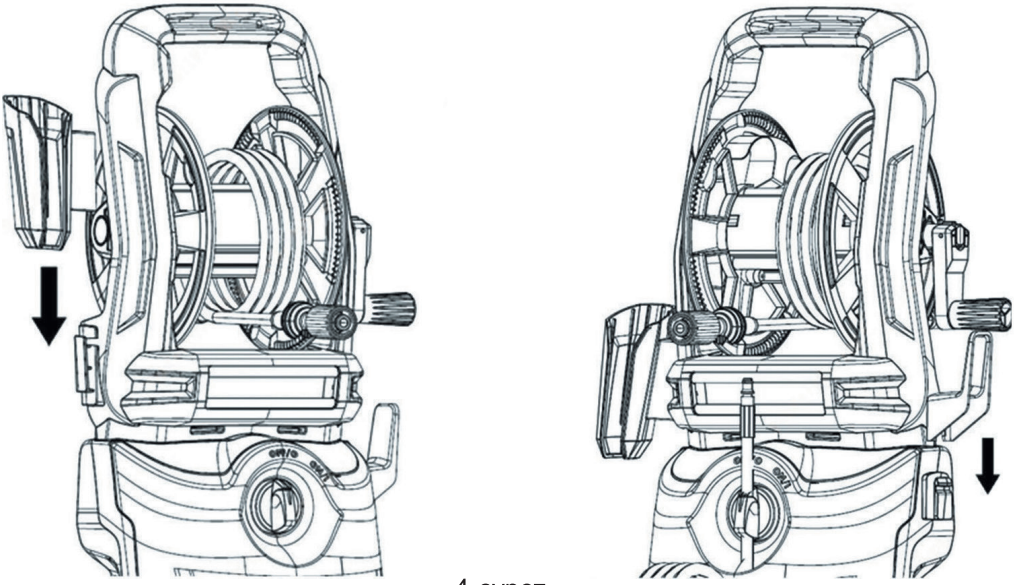

4-сурет

4. Көбік генераторының ұстағышын раковинаға орнатыңыз және көбік генераторын 5-суретте көрсетілгендей ұстағышқа салыңыз.

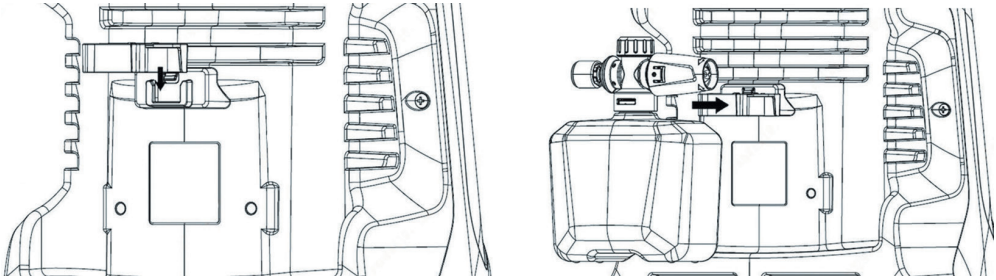

5-сурет

5. Мылтыққа ұзартқыш саптаманы орнатыңыз.

МВЭ 2116К, МВЭ 2418К модельдері үшін: саптама қосқышын мылтық қосқышымен туралаңыз, саптаманы басып, оны 90 градусқа бұраңыз (6a-сурет).

МВЭ 2518ИК моделі үшін: ұзартқыш саптаманы мылтыққа орнатыңыз және сағат тілімен бұраңыз (6b-сурет)

Ұзартқыш саптамада жұмыс істейтін (бүріккіш) саптаманы орнатыңыз. Саптама саптамасы тез босатылатын қосылымға ие. Саптама саптамасын орнату үшін саптама саптамасын ұзартқыш саптаманың қосқышына салыңыз да, басылғанша

басыңыз. Саптаманың саптамасын алу үшін түймені басыңыз немесе мылтық үлгісіне байланысты мылтық оқпанының бойымен төмен қарай бекітетін жеңді басыңыз.

МВЭ 2116К, МВЭ 2418К модельдерімен бір тапаншаға екі саптама жеткізіледі: бүріккіш реттелетін саптама және «балшық кескіш» саптама (сурет. 6а).

МВЭ 2518ИК моделімен су бүріккіш бұрышы бар 4 бүріккіш саптама жеткізіледі 0°, 15°, 25°, 40° және «балшық кескіш» саптама (6b-сурет).

Модельдер: МВЭ 2116К, МВЭ 2418К

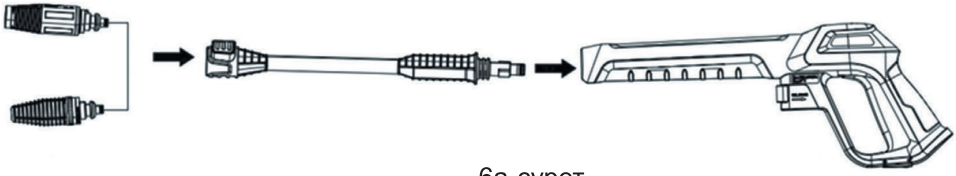

6а-сурет

Модели: МВЭ 2518ИК

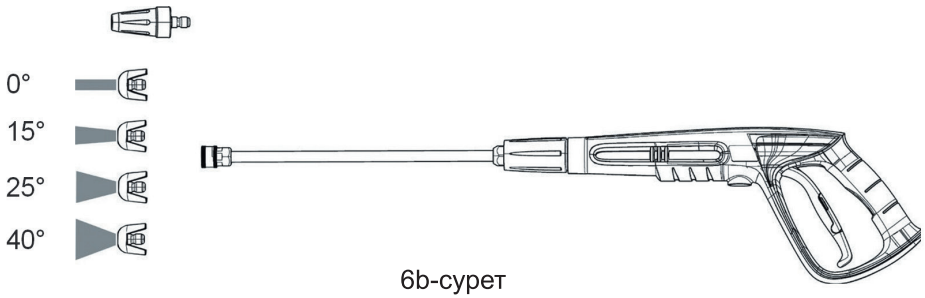

6b-сурет

6. Жоғары қысымды шлангты мылтыққа бекітіңіз.

МВЭ 2116К, МВЭ 2418К модельдері үшін: жоғары қысымды шланг фитингін мылтық коннекторына басқанша салыңыз (7а-сурет).

МВЭ 2518ИК моделі үшін: шланг коннекторының қақпағын бұрандалы мылтық коннекторына сағат тілімен бұраңыз (7b-сурет)

Жоғары қысымды шлангты ажырату үшін Ажыратқышты «О» күйіне қою арқылы раковинаны өшіріңіз, штепсельді электр желісінен ажыратыңыз, сумен жабдықтауды тоқтатыңыз және қалдық қысымды толығымен босату үшін мылтықтың триггерін басыңыз. Шлангтың құлпын ашатын құлыпты басыңыз (Жылдам босатылатын қосқышы бар модельдер үшін) немесе шлангтың қақпағын бұрап алыңыз (бұрандалы қосқышы бар модельдер үшін) және шлангты мылтықтан ажыратыңыз.

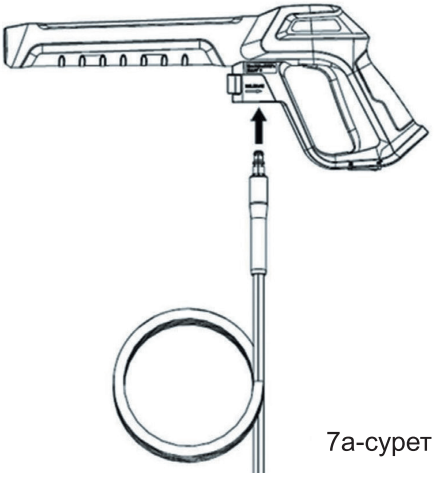

7a-сурет



7b-сурет

7. МВЭ 2116К моделінде жоғары қысымды шлангтың Шығыс раковина коннекторына жылдам қосылатын қосылымы бар. Шлангты түзетіп, раковинаның алдыңғы панеліндегі розеткаға фитингті енгізу арқылы раковина қосқышына қосыңыз (8-сурет).

МВЭ 2418К, МВЭ 2518ИК модельдерінде жоғары қысымды шланг раковинаға қосылған.

Жоғары қысымды шлангты катушкадан босатыңыз, оны шлангтың бос ұшына қарай тартыңыз, раковинаның корпусын қолыңызбен ұстаңыз немесе катушканы тұтқамен бұраңыз.

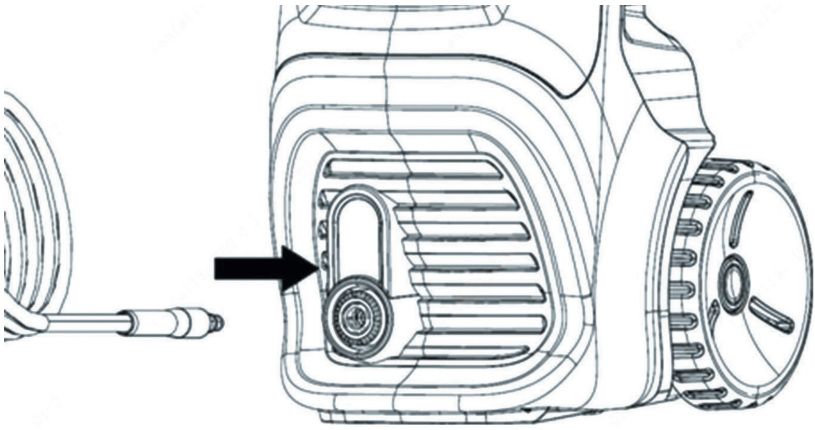

8-сурет

8. Суды алдын ала тазарту сүзгісін сүзгіні сағат тілімен бұрап, раковина корпусына су кіретін арматураның бұрандалы саңылауына орнатыңыз (9-сурет).

Назар аударыңыз! Сүзгінің болмауы сорғының құрылымына кірдің түсуіне және сорғының істен шығуына әкелуі мүмкін (кепілдік жағдайы емес).

Сумен жабдықтау шлангісін түзетіңіз (жинаққа кірмейді). Шлангты таза сумен шайыңыз. Су беру шлангісінде кір мен бөгде қосындылар болмауы тиіс. Ұсынылатын шланг диаметрі 3/4" (19 мм). Сумен жабдықтау шлангісі серпімді (сығылмайтын) және иілусіз болуы керек.

Сумен жабдықтау шлангісін кірісті жылдам босататын раковина қосқышына қосу үшін шлангқа орнату қажет 3/4 дюймдік жылдам босатылатын шланг адаптерін пайдаланыңыз.

Алдын ала тазалау сүзгісінің фитингіне жылдам босатылатын су құбыры шланг қосқышын орнатыңыз (10-сурет).

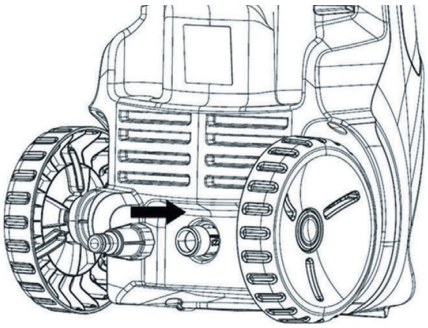

9-сурет

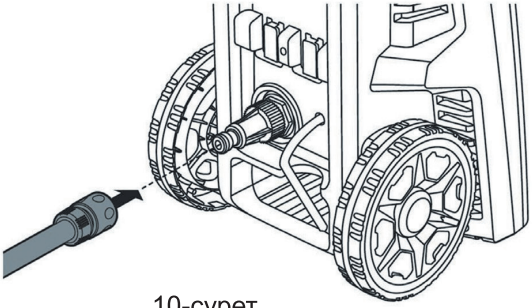

10-сурет

9. Сумен жабдықтау шлангісін сантехникаға қосыңыз немесе оны су ыдысына немесе резервуарға салыңыз (11-сурет).

Назар аударыңыз! Суды алу су құбыры желісінен де, су ыдысынан да жүзеге асырылуы мүмкін.

Су құбыры желісінен су алған жағдайда желідегі судың қысымы 6 бардан аспауы тиіс. Суды алдын ала тазарту сүзгісінсіз жоғары қысымды жуғышты пайдалану, әсіресе, егер су алуды ыдыстардан немесе табиғи су айдындарынан (батпақтар, бұлақтар, көлдер, өзендер және т. б.) жүргізу жоспарланса, жоғары қысымды жуғыштың тораптары мен агрегаттарының сынуына әкелуі мүмкін, бұл кепілдік жағдайы болып табылмайды! Суды өрескел тазарту сүзгісі бар қоршау шлангісі жеткізілімге кірмейді, оларды пайдаланушы бөлек сатып алуы керек!

Назар аударыңыз! Судың кері ағынын болдырмау үшін шлангты кранға қосылатын жерге тексеру клапанын орнату ұсынылады, бұл кавитацияның пайда болуына, кері соққыға, құрылымның істен шығуына жол бермейді және қысымды шайбаның қызмет ету мерзімін арттырады.

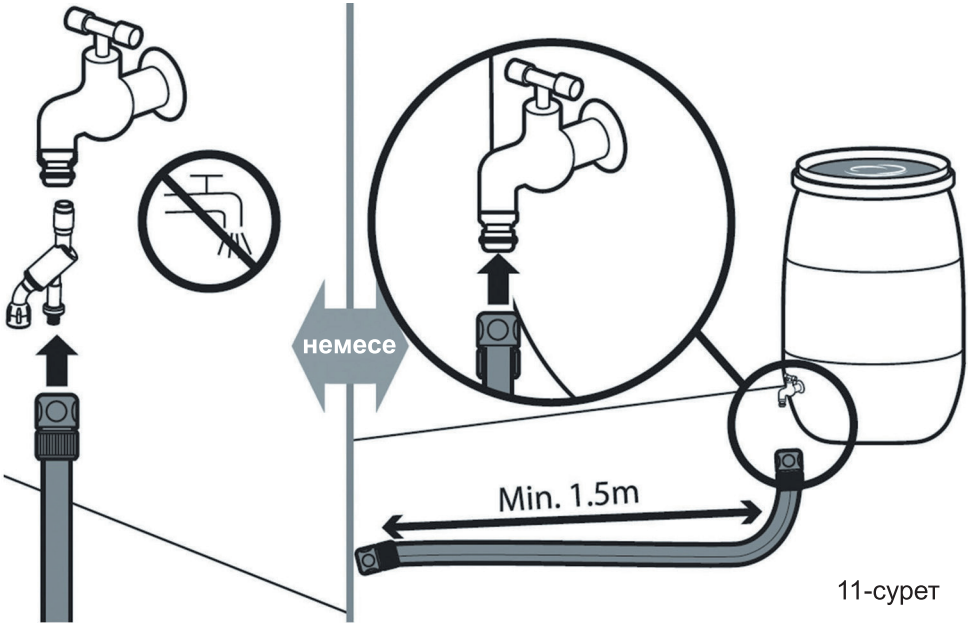

11-сурет

7. ПАЙДАЛАНУ

Назар аударыңыз! Қуат желісінің кернеуі мен жиілігі, сондай-ақ ұзартқыштың сипаттамалары техникалық сипаттамаларда көрсетілген жуу параметрлерімен сәйкес келуі керек (1-кесте).

7.1 Жууды қосу және су құбырынан жұмыс істеу

1. Осы төлқұжаттың 6-бөлімінде сипатталған нұсқауларға сәйкес раковинаны жинаңыз.
2. Екеніне көз жеткізіңіз жуу қосқышы «0» немесе «өшіру»күйінде болу.
3. Раковинаны электр желісіне және су беру жүйесіне қосыңыз.

Назар аударыңыз! Шайбаға кіре берістегі судың шекті рұқсат етілген қысымы 6 бардан аспауы керек, ал судың температурасы 50°С-тан аспауы керек.

4. Қозғалтқышты қоспай, мылтық триггерінің құлпын ашып, триггерді басыңыз. Мылтықтың үлгісіне байланысты триггерді құлыптау екі нұсқа болуы мүмкін: мылтықтың төменгі жағындағы сырғытпа қосқышы немесе триггердің артқы жағындағы жиналмалы қол. Су ағынымен, су құбыры желісінің қысымымен, раковинаның контурын толтырып, орнатылған бүріккіш саптамадан-инжектордан ағып кетуі керек.

Назар аударыңыз! Құрылғыны әр қолданар алдында осылай жасаңыз!

5. 3 қосқышты аудару арқылы жуу қозғалтқышын қосыңыз (сурет. 1A-1c) «I» немесе «ON»күйіне.
6. Мылтықтың саптамасынан ағынның біркелкі жеткізілуін күтіңіз және триггерді босатыңыз.
7. Жуу максималды қысымға ие болады және автоматты түрде тоқтайды. Раковинаны одан әрі пайдалану үшін мылтық триггерін басыңыз.

Егер қозғалтқыш қысқа уақытқа іске қосылса және Ажыратқыш ток күйінде болғанда және мылтық триггері босатылған кезде бірден автоматты түрде тоқтаса, бұл жүйеде герметикалықтың жоқтығын білдіреді (мысалы, шлангілер қосылымында ағып кету бар). Бұл жағдайда қосылымдарды тексеріп, мәселені шешу ұсынылады. Егер мәселені шешу мүмкін болмаса, раковинаны өшіріңіз, оны электр желісінен ажыратыңыз және уәкілетті Elitech қызмет көрсету орталығына хабарласыңыз.

7.2 Раковинаны қосу және өздігінен сору режимінде жұмыс істеу

Өздігінен сору режимінде жуу үшін келесі шарттарды орындау қажет:

• Раковина су бетінен 0,5 метрден аспауы керек.

• Сору шлангінің ұзындығы 3/4» (19 мм) диаметрі 3 метрден аспауы керек.

• Су беру шлангісінде судың түсуін шектейтін иілу, зақымдану және учаскелер болмауы тиіс. Өздігінен сору режимі үшін сорғы жұмыс істеп тұрған кезде сиретуге төзімді және деформацияланбайтын шлангты пайдаланыңыз.

• Сорғыш шлангтың соңында суды өрескел тазартатын сүзгісі бар тексеру клапаны орнатылуы керек.

1. Осы төлқұжаттың 6-бөлімінде сипатталған нұсқауларға сәйкес раковинаны жинаңыз.
2. Раковинаны су бетінен 0,5 метрден аспайтын күйге қойыңыз.
3. Сорғыш шлангты сумен толтырыңыз. Суды алдын ала тазарту сүзгісін тексергеннен кейін, сорғыш шлангты кіріс фитингіне мықтап бекітіңіз.
4. Екеніне көз жеткізіңіз жуу қосқышы «0» немесе «өшіру»күйінде болу.
5. Раковинаны электр желісіне қосыңыз. Сумен толтырылған сорғыш шлангты раковинаның кіріс сумен жабдықтау қондырғысына мықтап қосыңыз.
6. Бүріккіш саптаманы мылтықтан алыңыз. Бұл сорғыға жуу циклін сумен тезірек толтыруға көмектеседі және сорғының сусыз жұмыс уақытын азайтады.
7. Мылтық триггерінің құлпын ашыңыз. Мылтықтың үлгісіне байланысты триггерді құлыптау екі нұсқа болуы мүмкін: мылтықтың төменгі жағындағы сырғытпа қосқышы немесе триггердің артқы жағындағы жиналмалы қол.
8. Мылтық триггерін басып, 3 қосқышты аударып, раковинаның қозғалтқышын қосыңыз (сурет. 1A-1c) «I» немесе «ON»күйіне. Мылтықтан су төгілгеннен кейін, триггерді босатыңыз. Жуу максималды қысымға ие болады және автоматты түрде тоқтайды.

9. Мылтыққа бүріккіш саптаманы орнатыңыз және раковинаны одан әрі пайдалану үшін мылтықтың триггерін басыңыз.

Назар аударыңыз! Өздігінен сору режимінде сорғыны қосқаннан кейін сумен толтыру уақыты 1 минуттан аспауы керек. Егер осы уақыт ішінде мылтықтан су ағып кетпесе, раковинаны дереу өшіріп, сорғыш шлангтың сумен толтырылуын, қосылыстардың тығыздалуын, сүзгілердің күйін және раковинаның су деңгейіне қатысты жағдайын тексеріңіз. Сорғының сусыз ұзақ жұмыс істеуіне жол бермеңіз.

7.3 Раковинаны өшіру

1. 3 қосқышты аударыңыз (сурет. 1A-1c) «0»ережесіне.
2. Раковинаны электр желісінен ажыратыңыз.
3. Сумен жабдықтауды өшіріңіз.
4. Қысымды босату үшін мылтықтың триггерін басыңыз.
5. Қысымды толығымен босатқаннан кейін, мылтықтың триггерін қорғаныс бекіткішімен бекітіңіз.

7.4 «Автостоп» Жүйесі

Elitech МВЭ модельдері «Автостоп» жүйесімен жабдықталған. Мылтық балғасын босатқан кезде жуу қозғалтқышы автоматты түрде жұмысын тоқтатады. Триггерді басқан кезде қозғалтқыш жұмысын жалғастырады.

7.5 Көбік генераторымен жуу режимінде жұмыс істеу

Раковинаны арнайы сусабынмен белсенді көбікпен контактісіз жуу үшін пайдалануға болады. Ол үшін саптаманы пайдалану керек көбік генераторы (жинаққа кіреді). Көбік генераторын пайдалану үшін бүріккіш саптаманы тапаншадан алып тастап, оның орнына көбік генераторын орнату керек (сурет. 12).

Көбік генераторы үшін контактісіз жууға арналған арнайы концентрацияланған сусабын қолданылады. Сусабын Сусабын пакетінде көрсетілген пропорцияда сумен сұйылтылады және көбік генераторының резервуарына құйылады. Көбік генераторынан шыққан кезде белсенді көбік пайда болады.

Белсенді көбік өңделетін бетке жағылады және химиялық заттардың әсерін белсендіру үшін біраз уақытқа қалдырылады. Көбіктің әсер ету уақыты сусабын пакетінде көрсетілген. Содан кейін көбік көп мөлшерде сумен жуылады. Көбік генераторындағы реттегіш сусабын ағынын реттейді.

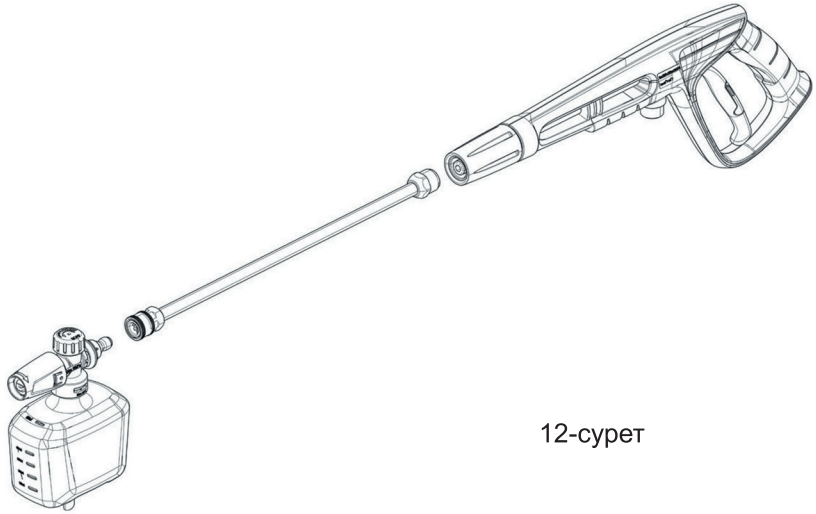

12-сурет

Назар аударыңыз! Тексеру, тазалау және техникалық қызмет көрсету алдында раковинаны өшіріңіз, штепсельді электр желісінен ажыратыңыз, сумен жабдықтауды тоқтатыңыз және қалдық қысымды толығымен босату үшін мылтық триггерін басыңыз.

Қысымды жуғыштың қауіпсіздігі мен ұзақ мерзімді жұмысын қамтамасыз ету үшін кез-келген жөндеу немесе реттеу түпнұсқа қосалқы бөлшектерді қолдана отырып, Elitech уәкілетті қызмет көрсету орталықтарында жүргізілуі керек.

Әр қолданар алдында қуат кабелінің, штепсельдің, корпустың, ажыратқыштың, жоғары қысымды шлангтың, бүріккіш пистолеттің, триггердің және оның қорғаныс бекіткішінің, бұрандалы және тез босатылатын қосылыстардың күйін тексеріңіз. Зақымдалған элементтерді пайдалануға жол берілмейді.

Жұмысты бастамас бұрын және жұмысты аяқтаған кезде бүріккіш саптамаларды тексеріңіз. Егер бүріккіш саптама кірмен бітеліп қалса, оны арнайы инемен тазалаңыз (жинақта бар) (13 сурет).

Жұмысты бастамас бұрын және жұмысты аяқтаған кезде суды алдын ала тазарту сүзгісінің күйін тексеріңіз. Әр 10 сағат сайын сүзгіні ажыратып, бөлшектеп, таза ағынды сумен шайыңыз (14 сурет).

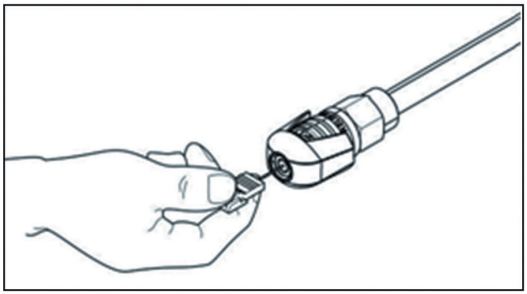

13-сурет

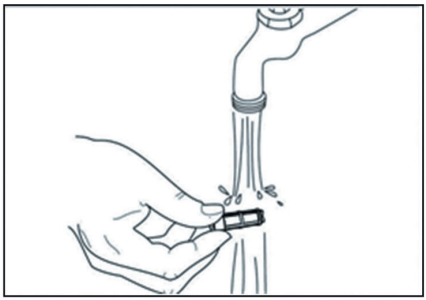

14-сурет

Техникалық қызмет көрсету регламенті

3-кесте

Түйін атауы және операциялар		Қолданар алдында / кейін	Әр 10 сағат сайын	Қысқы сақтаудан кейін
Жоғары қысымды Шланг	Тексеру		•	•
	Ауыстыру	Қажет болған жағдайда / бүлінген.		
Бүріккіш саптаманың саптамасы / саптамасы	Тексеру/ тазалау	•		•
	Ауыстыру	Қажет болған жағдайда / бүлінген.		
Суды алдын ала тазарту сүзгісі	Тексеру	•		
	Шайыңыз		•	
	Ауыстыру			•
Мылтық	Тексеру	•		•
	Ауыстыру	Қажет болған жағдайда / бүлінген.		
Тығыздау сақиналары	Тексеру		•	•
	Ауыстыру	Қажет болған жағдайда / бүлінген (*).		

(*) Бұл операцияларды түпнұсқа қосалқы бөлшектерді қолдана отырып, Elitech уәкілетті қызмет көрсету орталығында орындау керек.

9. ЫҚТИМАЛ АҚАУЛАР ЖӘНЕ ОЛАРДЫ ЖОЮ ӘДІСТЕРІ

4-кесте

Ақаулық	Мүмкін себеп	Жою әрекеттері
Сорғы белгіленген қысымға жетпейді	Клапандар тозған	Elitech қызмет көрсету орталығына хабарласыңыз.
	Суды алдын ала тазарту сүзгісінің ластануы	Сүзгіні тазалаңыз.
	Судың жеткіліксіз қысымы	Су шүмегін толығымен ашыңыз / сору шлангісін қысқартыңыз немесе контейнерден су алған кезде сору биіктігін төмендетіңіз.
	Жүйеде ауаның болуы	Қосылымдардың ағып кетуін тексеріңіз.
Қысымның көтерілуі	Суды алдын ала тазарту сүзгісінің ластануы	Сүзгіні тазалаңыз.
	Кіре берістегі судың жоғары температурасы	Судың температурасын реттеңіз.
	Саптаманың бітелуі	Саптаманы тазалаңыз.
Қозғалтқыш діріл-дейді, бірақ жуу жұмыс істемейді	Желінің кернеуі жеткіліксіз	Желінің кернеуін тексеріңіз.
	Ұзартқыш сым тым ұзын немесе оның сымдарының қимасы жеткіліксіз	2-бөлімнің талаптарына сәйкес келетін сымдардың ұзындығы мен қимасы бар ұзартқыш сымды пайдаланыңыз.
	Ұзақ қарапайым жуу	Elitech қызмет көрсету орталығына хабарласыңыз.
	Жуу ақаулы	Elitech қызмет көрсету орталығына хабарласыңыз.
Қозғалтқыш іске қосылмайды	Желіде кернеудің болмауы	Желідегі кернеуді тексеріңіз.
	Ұзақ қарапайым жуу	Elitech қызмет көрсету орталығына хабарласыңыз.
	Жуу ақаулы	Elitech қызмет көрсету орталығына хабарласыңыз.
Судың ағуы	Сорғы тығыздағыштарының тозуы	Elitech қызмет көрсету орталығына хабарласыңыз.
	Шланг қосылыстары герметикалық емес	Қосылымдардың ағып кетуін тексеріңіз.
Жоғары шу	Кіре берістегі судың жоғары температурасы	Судың температурасын 40°C-тан төмен түсіріңіз.

Ақаулық	Мүмкін себеп	Жою әрекеттері
Мылтықтың триггерін басқан кезде жуу қосылмайды немесе шығу кезінде төмен қысым	Саптаманың бітелуі	Саптаманы тазалаңыз.
Күту режимінде жуу қозғалтқышы мезгіл-мезгіл қосылады.	Шланг қосылыстары герметикалық емес	Қосылымдардың ағып кетуін тексеріңіз.
	Мылтық клапаны ағып жатыр	Мылтықты ауыстырыңыз.
	Сорғы тығыздағыштарының тозуы	Elitech қызмет көрсету орталығына хабарласыңыз.

10. ТАСЫМАЛДАУ ЖӘНЕ САҚТАУ

Назар аударыңыз! Тасымалдау немесе сақтау алдында жуу сорғысынан суды толығымен төгу керек.

Тасымалдау

Өндірушінің қаптамасындағы өнімді жабық көліктің барлық түрлерімен -50°С-тан +50 °С-қа дейінгі ауа температурасында және салыстырмалы ылғалдылықта 80% - ға дейін (+25°С температурада) көліктің осы түрінде қолданылатын жүктерді тасымалдау ережелеріне сәйкес тасымалдауға болады.

Тасымалдау алдында өнімді өшіріңіз, штепсельді розеткадан ажыратыңыз және қозғалатын бөліктердің толық тоқтауын күтіңіз. Өнімді ластанудан тазалаңыз. Қуат кабелін оның иілуін, бұралуын, қысылуын, штепсельдің зақымдалуын және оқшаулауын болдырмайтындай етіп салыңыз. Өнімді Қуат кабелі үшін тасымалдауға немесе тасымалдауға болмайды.

Тасымалдау кезінде құлауды, соққыны, дірілді және корпустың, қуат кабелінің, шанышқының, басқару элементтерінің, жоғары қысымды шлангтың, тапаншаның, фитингтердің және басқа керек-жарақтардың зақымдалуын болдырмау үшін өнімді мықтап бекітіңіз.

Сақтау

Қысымды жуғышты балалар мен бөгде адамдардың қолы жетпейтін құрғақ, таза бөлмеде сақтаңыз.ұсынылатын сақтау температурасының диапазоны +5 — тен +40 °С-қа дейін. жоғары ылғалдылық, конденсация, жауын-шашын, агрессивті заттар, тікелей күн сәулесі, жоғары температура және механикалық соққылар жағдайында қысымды жуғышты сақтауға жол бермеңіз.

Теріс температурада сақтағаннан немесе тасымалдағаннан кейін жууды жылы бөлмеге қолданғаннан кейін бірден қоспаңыз. Конденсация толығымен жойылғанша өнімді бөлме температурасында ұстаңыз. Қайта қолданар алдында

кабельдің, штепсельдің, корпустың, қосқыштың және қауіпсіздік элементтерінің күйін тексеріңіз.

Ұзақ сақтау алдында:

• Қысымды жуғышты су жүйесінен ажыратыңыз және жоғары қысымды шлангты алыңыз. Қысымды сорғыдан судың толық шығуы үшін раковинаны қысқа уақытқа (бірнеше секундқа) қосыңыз.

• Барлық жабдықты ажыратыңыз және құрғатыңыз - мылтық, ұзартқыш саптама, көбік генераторы, шлангтар, инжекторлар.

• Суды тазарту сүзгісін алыңыз, шайыңыз және құрғатыңыз.

Назар аударыңыз! Раковинаны төңкерілген күйде сақтауға немесе тасымалдауға, оны бүйіріне қоюға немесе тік жұмыс орнынан 20° артық еңкейтуге жол берілмейді.

11. ҚАЙТА ӨҢДЕУ

Жоғары қысымды жуу, оның құрамдас бөліктері, қоректендіру кабелі, Электрондық компоненттер, жарақтар, шығын материалдары және қаптама электр техникалық қалдықтармен жұмыс істеудің қолданыстағы ережелеріне сәйкес кәдеге жаратуға жатады. Өнімді тұрмыстық қалдықтармен бірге тастамаңыз.

Қайта өңдеуден бұрын өнімді өшіріңіз, штепсельді розеткадан ажыратыңыз, электр қозғалтқышы мен сорғының толық тоқтағанын күтіңіз, өнімді ластанудан тазалаңыз. Егер паспортта қарастырылмаған болса, өнімнің электрлік бөлігін өзіңіз бөлшектемеңіз.

Пластикалық, металл, резеңке және картон элементтерін мүмкіндігінше бөлек қайта өңдеуге жіберіңіз. Ақаулы электр бұйымдарын, кабельдерді, электрондық блоктар мен ажыратқыштарды осындай қалдықтарды кәдеге жаратуды орындайтын мамандандырылған қабылдау пункттеріне немесе ұйымдарға беріңіз.

12. ҚЫЗМЕТ МЕРЗІМІ

Өнім тұрмыстық сыныпқа жатады. Қызмет ету мерзімі-5 жыл.

13. ӨНДІРУШІ, ИМПОРТТАУШЫ ЖӘНЕ СЕРТИФИКАТ / ДЕКЛАРАЦИЯ ЖӘНЕ ӨНДІРІС КҮНІ ТУРАЛЫ МӘЛІМЕТТЕР

Өндіруші, импорттаушы туралы деректер, сондай-ақ ресми өкіл туралы деректер және сертификат / декларация және өндіріс күні туралы ақпарат өнімнің паспортына №1 қосымшада болады.

14. КЕПІЛДІК МІНДЕТТЕМЕЛЕРІ

Өнімнің кепілдік мерзімі тұтынушыға сатылған сәттен бастап 24 айды құрайды.

Өнім мен компоненттердің қызмет ету мерзімін өндіруші белгілейді және паспортта көрсетілген.

Кепілдік мерзімі ішінде сатып алушы өндірістік ақаулардың салдары болған ақауларды тегін жоюға құқылы. Жетіспеушілік анықталған кезде тауарды жөндеу және сараптау тек уәкілетті сервистік орталықтарда жүргізіледі, олардың нақты тізбесін сайттан табуға болады **elitech.ru.**

Кепілдік қызмет көрсету бұйымды сатып алу фактісін растайтын құжатты және ол болған кезде кепілдік талонын көрсеткен кезде жүргізіледі. Сатып алуды растайтын құжаттың болмауы, егер тұтынушы сатып алу фактісі мен күнін өзге тәсілдермен (оның ішінде куәгерлердің айғақтарымен, электрондық чектермен, банк шоттары бойынша үзінді көшірмелермен) растай алса, кепілдік қызмет көрсетуден бас тарту үшін негіз болып табылмайды. Сату күнін растайтын құжат болмаған кезде кепілдіктің басталу мерзімі бұйым жасалған күннен бастап есептеледі. Кепілдік бойынша ауыстырылатын бұйымдар, тораптар мен бөлшектер сервистік Орталықтың меншігіне өтеді.

Кепілдік қызмет көрсету кемшіліктері нәтижесінде пайда болған өнімдерге қолданылмайды:

• бұйымды пайдалану, сақтау және/немесе тасымалдау шарттары мен ережелерін бұзу, сондай-ақ бұйымның таңбалау тақтайшасы және/немесе сериялық нөмірі болмаған немесе ішінара болмаған немесе бүлінген кезде;

• ақаулық белгілері бар өнімді пайдалану (шудың жоғарылауы, діріл, қатты қыздыру, біркелкі емес айналу, қуаттың жоғалуы, айналымның төмендеуі, қатты ұшқын, жану иісі, тән емес сарқылу);

• механикалық зақымданулар (жарықтар, чиптер, ойықтар, деформациялар және т. б.);

• коррозиялық ортаның, жоғары температураның немесе басқа сыртқы факторлардың әсерінен, металл бөліктері коррозияға ұшыраған кезде зақымдану;

• қатты ішкі немесе сыртқы ластанудан, бұйымға бөгде заттар мен сұйықтықтардың, материалдар мен заттардың түсуінен, желдеткіш арналардың (тесіктердің), май арналарының бітелуінен, сондай-ақ қызып кету, дұрыс сақталмау, тиісті күтімнің салдарынан болған зақымданулардан туындаған зақымдар;

• қыңыр, үйкелетін беріліс бөлшектері мен материалдарының табиғи тозуы;

• мотоцикл есептегішінің жұмысына немесе зақымдалуына араласу;

• шамадан тыс жүктеме немесе дұрыс жұмыс істемеу. Өнімнің шамадан тыс жүктелуінің шартсыз белгілеріне мыналар жатады (бірақ олармен шектелмейді): жүгіру түстерінің пайда болуы, конъюгацияланған немесе дәйекті бөлшектердің бір мезгілде істен шығуы, мысалы, ротор мен статор, редуктор мен зәкірдің беріліс қорабының істен шығуы, трансформатордың бастапқы орамасы, бұйым-

ның бөлшектерінің, тораптарының немесе электр қозғалтқышының сымдарының жоғары температураның әсерінен, сондай-ақ осы бұйым үшін Номиналдар кестесінде көрсетілген электр желісі параметрлерінің сәйкес келмеуі;

• ауыстырылатын құрылғылардың істен шығуы (жұлдызшалар, шынжырлар, шиналар, саптамалар, дискілер, хеджирлеуші пышақтар, шөп шабатын машиналар мен триммерлер, балық аулау желісі мен триммер бастары, қорғаныс қаптамалары, аккумуляторлар, Отын және ауа сүзгілері, белдіктер, файлдар, жұлдызшалар, цанг, дәнекерлеу ұштары, шлангтар, тапаншалар және жууға арналған саптамалар жоғары қысымды, кернеу және бекіту элементтері (болттар, жаңғақтар, фланецтер), ауа сүзгілері және т. б.), сондай-ақ тозудың осы түрлерінен туындаған бұйымның ақаулары;

• поршень тобының істен шығуына әкеп соққан отын қоспасының құрамы мен сапасына қойылатын талаптарды сақтамау (поршень сақинасының жатуы және/немесе цилиндрдің ішкі бетінде және поршень бетінде сызаттар мен бұзушылықтардың болуы, шатун мен поршень саусағының тірек мойынтіректерінің бұзылуы немесе балқуы);

• компрессорларда, 4 тактілі қозғалтқыштарда майдың жеткіліксіз мөлшері немесе картердегі май түрінің сәйкес келмеуі (байланыстырушы шыбықта, иінді білікте, тіпті май деңгейінің датчигі болған кезде де сызаттар мен бұзушылықтардың болуы);

• Шығыс және тез тозатын бөлшектердің, ауыстырылатын құрылғылардың және компоненттердің істен шығуы (стартерлер, жетек берілістері, бағыттаушы роликтер, жетек белдіктері, дөңгелектер, резеңке амортизаторлар, тығыздағыштар, майлы тығыздағыштар, тежегіш таспа, қорғаныш қаптамалар, тұтандырғыш электродтар, термопаралар, іліністер, майлау, көмір щеткалары, жетекші жұлдызшалар, дәнекерлеу алауы (саптамалар, ұштар мен бағыттаушы арналар), бөшкелер, қысымды жуғыштардың клапандары және т. б.), сондай-ақ тозудың осы түрлерінен туындаған бұйымның ақаулары;

• бекіту элементтерінің, пломбалардың, қорғаныш стикерлердің және т. б. саңылауларының зақымдалуымен араласу.

Кепілдік қолданылмайды:

• Конструкциясына өзгерістер мен толықтырулар енгізілген бұйымға;

• Кәсіпкерлік қызмет үшін немесе кәсіптік, өнеркәсіптік мақсаттарда пайдаланылатын тұрмыстық мақсаттағы бұйымдарға (пайдалану жөніндегі нұсқаулықтағы мақсатқа сәйкес);

• Бұйымға профилактикалық және техникалық қызмет көрсетуге (майлау, жуу, тазалау, реттеу және т. б.);

• Түпнұсқа болып табылмайтын керек-жарақтарды, ілеспе және қосалқы бөлшектерді пайдалану нәтижесінде пайда болған бұйымның ақаулары.

ELITECH®

КЕПІЛДІК ТАЛОНЫ

Өнімнің атауы:_____

Моделі:_____

Модель артикулі:_____

Шығарылған күні: _____

Сериялық нөмірі: _____

Сату күні: _____

Сауда ұйымының мөрі:

Мен кепілдік қызмет көрсету шарттарын оқыдым.
Өнімнің сыртқы түріне немесе жеткізілім жинағына шағымым жоқ.

_____ (Сатып алушының қолы)

ҮЗБЕЛІ ТАЛОН № _____
(қызмет көрсету орталығымен толтырылады)

Қабылдау күні _____

Қызмет көрсету орталығы _____

Тапсырыс-өкімдеме нөмірі _____

Берілген күні _____

Клиенттің қолы _____

Қызмет көрсету орталығының мөрі

ҮЗБЕЛІ ТАЛОН № _____
(қызмет көрсету орталығымен толтырылады)

Қабылдау күні _____

Қызмет көрсету орталығы _____

Тапсырыс-өкімдеме нөмірі _____

Берілген күні _____

Клиенттің қолы _____

Қызмет көрсету орталығының мөрі

ҮЗБЕЛІ ТАЛОН № _____
(қызмет көрсету орталығымен толтырылады)

Қабылдау күні _____

Қызмет көрсету орталығы _____

Тапсырыс-өкімдеме нөмірі _____

Берілген күні _____

Клиенттің қолы _____

Қызмет көрсету орталығының мөрі

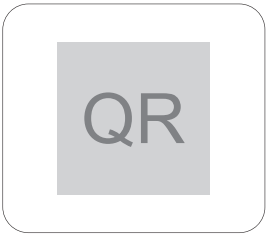

8 800 100 51 57
Номер круглосуточной бесплатной горячей линии по РФ.
Вся дополнительная информация о товаре и сервисных центрах на сайте
elitech.ru

8 800 100 51 57
Номер кругласутачнай бясплатнай гарачай лініі па РФ.
Уся дадатковая інфармацыя аб тавары і сэрвісных цэнтры на сайце
elitech.ru

8 800 100 51 57
Ресей Федерациясындағы тәулік бойғы ақысыз сенім телефонының қызмет көрсету орталығы.
Өнім және қызмет көрсету туралы барлық қосымша ақпарат сайттағы орталықтарда
elitech.ru